multisafe 855GL

multisafe 855/855WA

multisafe 855R/855WER

Montage-, Bedienungs- und Wartungsanleitung

Installation, operation and maintenance instructions

SCHLIESSFUNKTION

Außen: Die Ver- und Entriegelung erfolgt über 2 Schlüssel-Umdrehungen. Die Falle wird mit dem Zylinderschlüssel über den Wechsel eingezogen.
Innen: Wie außen, jedoch kann die Falle auch über den Drücker eingezogen werden.

Sperrbügelfunktion (optional nachrüstbar)

Innen: Durch eine 90° Drehung des Knopfes wird die Sperrbügelfunktion aktiviert. Durch Drehung in Gegenrichtung wird die Sperrbügelfunktion deaktiviert.
Außen: Bei deaktivierter Sperrbügelfunktion kann die Tür wie üblich über den Schlüssel des Profilzylinders geöffnet werden. Bei aktivierter Sperrbügelfunktion muss der Hauptriegel über den Schlüssel des Profilzylinders noch einmal ausgeschlossen werden. Anschließend kann die Tür wie üblich über den Schlüssel des Profilzylinders geöffnet werden.

WARTUNG

Bauherren und Benutzer sind darauf hinzuweisen, dass mindestens jährlich folgende Wartungsarbeiten durchzuführen sind:

- Alle beweglichen Teile und Verschlussstellen sind zu fetten und auf Funktion zu prüfen.
- Sicherheitsrelevante Beschlagteile sind auf festen Sitz und auf Verschleiß zu kontrollieren.
- Je nach Erfordernis sind durch einen Fachbetrieb die Befestigungsschrauben nachzuziehen bzw. die beschädigten oder verschlissenen Beschlagteile gegen Originalteile auszutauschen.
- Es sind nur solche Reinigungs- und Pflegemittel zu verwenden, die den Korrosionsschutz der Beschlagteile nicht beeinträchtigen.

WICHTIG: Die aufgeführten Punkte dienen als Ergänzung zu der FUHR Information zur Produkthaftung für Türverschlüsse, siehe www.fuhr.de. Bauherren und Benutzer sind auf deren Einhaltung hinzuweisen. Bei Nichteinhaltung dieser unbedingt erforderlichen Hinweise kann keine Gewährleistung für die einwandfreie Funktion der Schlösser gegeben werden.

LOCKING FUNCTION

External: The locking and unlocking action is carried out by means of a double turn of the key. The latch is retracted via the transmission mechanism with the cylinder key.
Internal: See external, the latch can also be retracted by using the lever.

Restrictor function (retrofittable option)

Internal: A 90° turn of the knob enables the restrictor function. A turn in the opposite direction disables the restrictor function.
External: If the restrictor function is deactivated the door may be opened by cylinder key as usual. If the restrictor function is activated the deadbolt has to be locked out once again via the cylinder key. Afterwards the door can be opened via the cylinder key as usual.

MAINTENANCE

Owners and users of buildings are advised that the following maintenance work has to be carried out at least once a year:

- All movable parts and locking parts have to be oiled and their working order checked.
- Safety-relevant hardware should be checked for wear and tear and a continuous firm fit.
- Depending on requirement fixing screws have to be tightened or the damaged or worn parts exchanged for original parts by an authorized specialist.
- Only cleaning and care products that do not affect the hardware's anti-corrosion qualities must be used.

IMPORTANT: The points outlined above are intended as an addition to the FUHR Product Liability Information for door locks, see www.fuhr.de. Owners and maintenance building managers are instructed to comply with. In the event of non-compliance with these necessary instructions faultless operation of the locks cannot be guaranteed.

Zertifizierungen
Certifications

PIV CERT

multisafe 855GL **7V03/DIN 18251-3, Klasse** / Class 3
multisafe 855/855WA **7V02/DIN 18251-3, Klasse** / Class 3
multisafe 855R/855WER **7V02/DIN 18251-3, Klasse** / Class 3

SKG SKG

Typ 3 und Typ 11
type 3 and type 11

Typ 3, Stulpe F 24, für Holztüren
type 3, faceplate F 24, for timber doors

Typ 11 für Aluminiumtüren
type 11 for aluminium doors

VdS

Für VdS–anerkannte Schließsysteme ist folgendes zu beachten:

In die VdS-anerkannte Mehrfachverriegelung ist ein VdS-anerkannter Profilzylinder einzubauen. Der Profilzylinder ist mit einem VdS-anerkannten oder DIN-geprüften einbruchhemmenden Türschild zu schützen.

Der Schlüssel ist stets sicher aufzubewahren, so dass er nur dem Berechtigten zugänglich ist.

Bei Schlüsselverlust ist der Zylinder unverzüglich zu tauschen oder durch Änderung der Codierung auf eine neue Schließung umzustellen bzw. die Codierung des verlorenen Schlüssels zu sperren/löschen.

Die erforderliche Klasse für diese Komponenten richtet sich nach der Klasse des Schlosses und kann folgender Tabelle entnommen werden:

multisafe 855/855GL/855WA – Typ 3 und Typ 11:
VdS-Anerkennung Klasse C

The following must be observed for VdS-approved locking systems:

A VdS-approved profile cylinder is to be installed in the VdS-approved multipoint locking system. The profile cylinder is to be protected with a VdS-approved or DIN-tested burglar resistant door plate.

The key must always be kept secure so that it is accessible only to the authorized person.

In the case of key loss, the cylinder must be replaced immediately or, by changing to a new coding, or the coding of the lost key must be blocked/deleted.

The required class for these components depends on the class of the lock as shown in the following table:

multisafe 855/855GL/855WA – type 3 and type 11:
VdS approval class C

Schloss Lock	Profilzylinder Profile cylinder	VdS-anerkanntes Türschild VdS-approved door plate	DIN-geprüft nach DIN 18 257 DIN tested to DIN 18 257
Klasse C Class C	Klasse B oder B+ Class B or B+	Klasse CZ Class CZ	Klasse ES32-ZA Class ES32-ZA
	Klasse BZ oder BZ+ Class BZ or BZ+	Klasse C Class C	Klasse ES3 Class ES3

Montageanleitung

Installation instructions

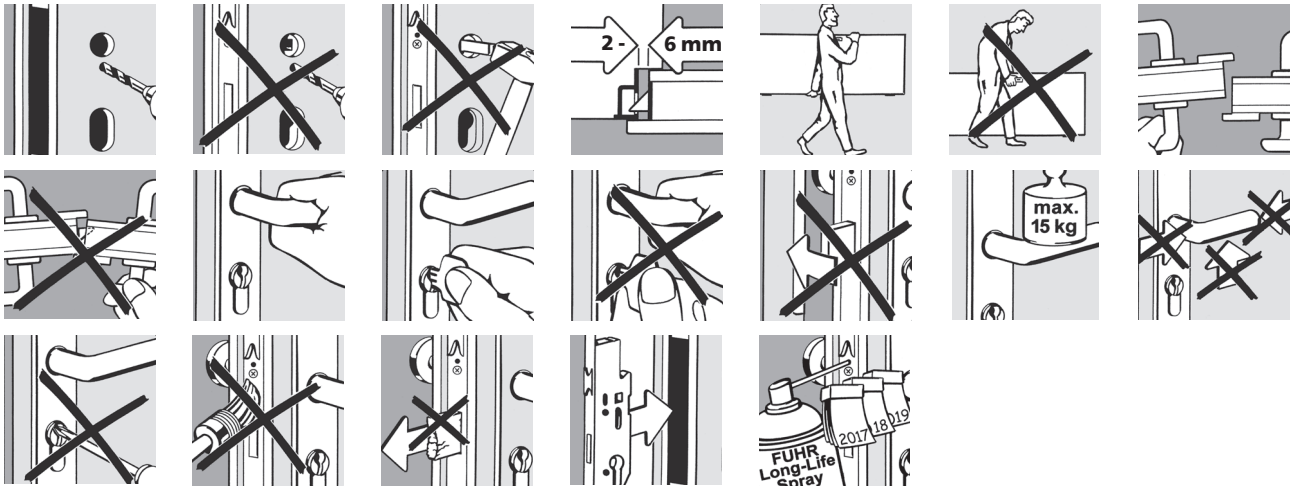

- Es sind ausschließlich Profilzylinder gemäß DIN 18252 einzusetzen.
- Flügel und Rahmen müssen auf der gesamten Höhe parallel verlaufen.
- Ausfräsung für die Schlosskästen gemäß Zeichnung.
- Ausfräsung für Profilzylinder und Drücker müssen fluchten.
- Beschlagbohrungen niemals bei eingebautem Schloss vornehmen.
- Vor dem Einbau des Schlosses sind sämtliche Verunreinigungen z. B. Späne aus dem Fräsbereich zu entfernen.
- Stulpe durch Schrauben mit ø 4 mm, Länge dem Profilsystem angepasst, befestigen.
- Die Montageschrauben müssen rechtwinklig zur Stulpe positioniert eingedreht werden.
- Exakten Sitz der Schließteile gemäß Zeichnung beachten.
- Für SKG-geprüfte Kunststoff-Elemente: Schließteile mit mindestens den hinteren Schrauben (ø 4 mm) mit dem Verstärkungsprofil verbinden.
- Für SKG-geprüfte Aluminium-Elemente: Stulpe durch Schrauben mit ø 4 mm, Länge dem Profilsystem angepasst, mit dem Aluminium-Profil befestigen. Schließteile durch Schrauben mit ø 4 mm durch zwei Kammern des Aluminium-Profils befestigen.
- Für SKG-geprüfte Holz-Elemente: Stulpe und Schließteile durch Schrauben mit ø 4 mm, Länge 40 mm, befestigen.
- Die Zylinder-Transportsicherung erst unmittelbar vor der Zylindermontage entfernen.
- Bei evtl. Schwergängigkeit einer Funktion nach Montage des Schlosses niemals gewaltsam vorgehen! Stattdessen ist die Ursache zu ergründen und abzustellen.
- Beim Transport der Türen – auch bei verriegeltem Schloss – den Flügel vor Verschiebung schützen.

- Solely profile cylinders according to DIN 18252 have to be installed.
- Door leaves and frame must run in parallel throughout the entire height.
- Mortise for the lock cases as per drawing.
- Mortise for the profile cylinder and lever must be in alignment.
- Never drill the fitting when the lock has been installed.
- All contamination such as shavings as a result of drilling must be removed prior to the installation of the lock.
- Attach faceplate with screws of a 4 mm diameter and a length matching the profile system.
- Fixing screws have to be positioned perpendicular to the faceplate.
- Observe exact position of the strike plates as per drawing.
- For SKG-certified PVCu doors: Connect strike plates to the reinforcing profile with at least the rear screws (ø 4 mm).
- For SKG-certified aluminium doors: Attach faceplate with the aluminium profile with screws of a 4 mm diameter, length matching to the profile system. Attach strike plates with screws of a 4 mm diameter through two chambers of the aluminium profile.
- For SKG-certified timber doors: Attach faceplate and strike plates with screws of a 4 mm diameter and 40 mm in length.
- Remove the cylinder's transport protection device only directly before installation.
- Do not use force in the event of tightness or sluggish operation after the lock has been installed! The cause of the problem should be ascertained and remedied instead.
- Suitable protection must be applied to the door leaves during transportation even if the locks are bolted.

Montageanleitung

Installation instructions

Sperrbügelschloss, nachrüstbar
restrictor lock, retrofitable

855GL

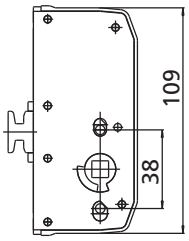

855/855WA

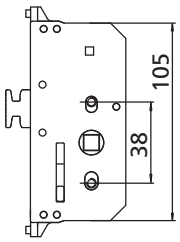

Fallenumstellung
latch changing

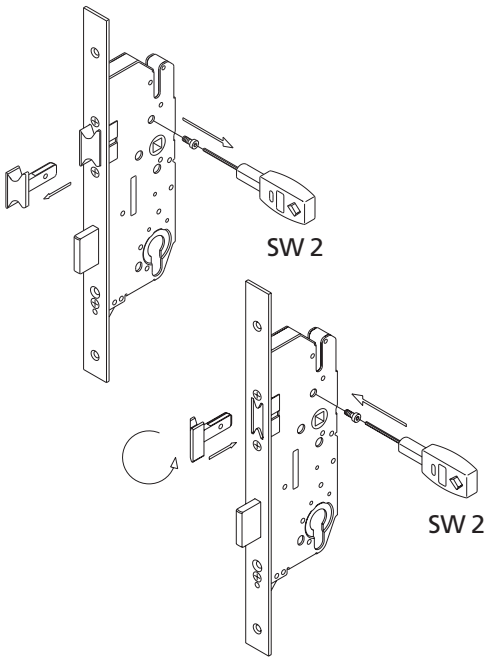

Umbau auf Kurbelfalle/Rollfalle/
abgesetzte Falle (855GL)
change-over to soft latch/roller latch/
reduced latch (855GL)

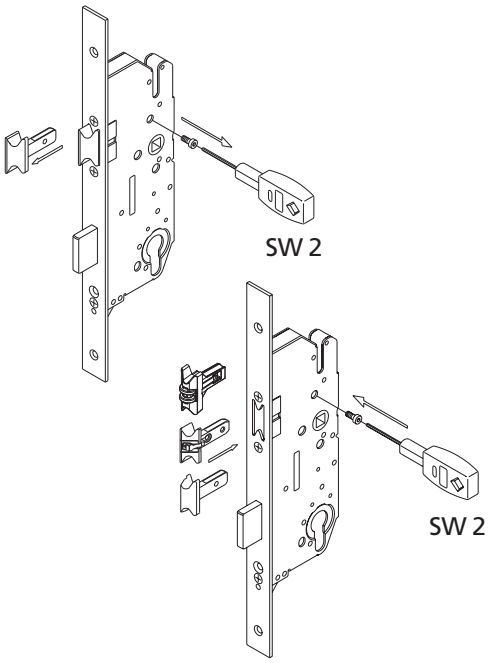

Verstellung der Rollfalle (855GL)
adjustment of roller latch (855GL)

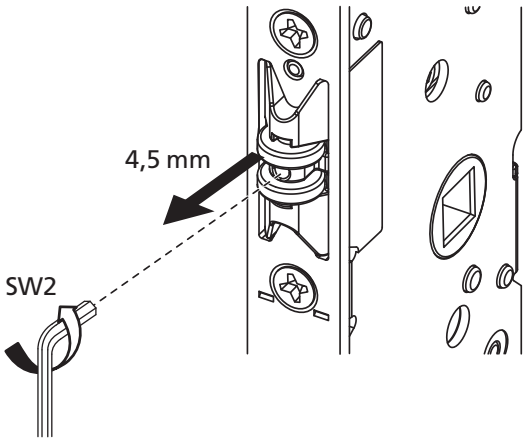

Verstellung der Schließteile/Schließleisten
adjustment of strike plates/one-piece strike plates

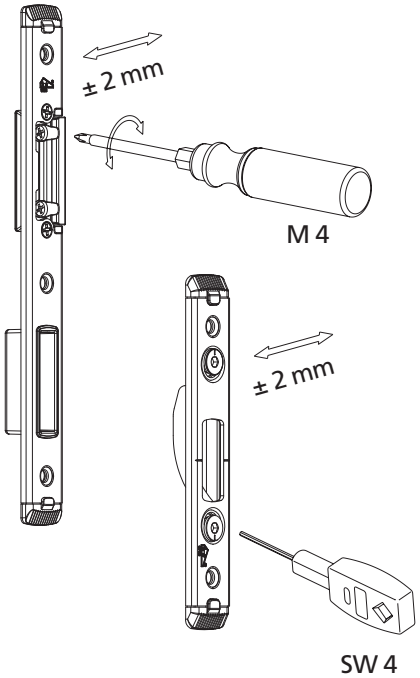

CARL FUHR GmbH & Co. KG
Carl-Fuhr-Straße 12 D-42579 Heiligenhaus
www.fuhr.de · info@fuhr.de

FUHR

Nederlandse vertaling – Montage-, bedienings- en onderhoudshandleiding

102532 · Fuhr 855GL MPS 65-92 F16 L2170 4x rolnok

Over deze handleiding

Fuhr-handleiding MBW6 voor de multisafe 855GL (en 855/855WA en 855R/855WER). Hieronder de inhoud in het Nederlands.

Sluitfunctie (blad 1)

- Buiten: vergrendelen en ontgrendelen met 2 slagen van de sleutel. De dagschoot trek je met de cilindersleutel in (via de wissel).
- Binnen: zoals buiten, maar de dagschoot trek je ook met de kruk in.

Sperrbügel (optioneel, achteraf te monteren)

- Binnen: draai de knop 90° om de sperrbügel (kierstandhouder) aan te zetten; terugdraaien zet hem uit.
- Buiten: staat de sperrbügel uit, dan open je de deur zoals gewoonlijk met de sleutel. Staat hij aan, draai dan eerst de nachtschoot nog een keer uit met de sleutel; daarna open je de deur zoals gewoonlijk.

Onderhoud (minstens 1 keer per jaar)

- Vet alle bewegende delen en sluitpunten en controleer of ze goed werken.
- Controleer de veiligheidsonderdelen op vastzitten en slijtage.
- Laat zo nodig de bevestigingsschroeven aandraaien of beschadigde en versleten onderdelen vervangen door originele onderdelen, door een vakbedrijf.
- Gebruik alleen reinigings- en onderhoudsmiddelen die de corrosiebescherming niet aantasten.

Belangrijk: deze punten vullen de productaansprakelijkheidsinformatie van Fuhr aan (zie fuhr.de). Wie zich er niet aan houdt, krijgt geen garantie op de goede werking.

Certificering (blad 2)

- multisafe 855GL: DIN 18251-3, klasse 3 (7V03).
- Type 3 en type 11: VdS-erkenning klasse C.
- Bij een VdS-erkend systeem: VdS-erkende profielcilinder (klasse BZ of BZ+), beschermd met een VdS-erkend (klasse C) of volgens DIN 18257 getest veiligheidsbeslag (klasse ES3).
- Bewaar de sleutel veilig. Bij verlies de cilinder direct vervangen of omcoderen.
- SKG-geteste uitvoeringen: type 3 met voorplaat F24 voor houten deuren, type 11 voor aluminium deuren.

Montage (blad 3)

- Gebruik alleen profielcilinders volgens DIN 18252.
- Vleugel en kozijn moeten over de hele hoogte parallel lopen.
- Frees de slotkasten volgens de tekening; de uitsparing voor cilinder en kruk moeten in lijn liggen.
- Boor nooit beslaggaten als het slot erin zit. Verwijder spanen en vuil uit de uitfreezing voor de montage.
- Bevestig de voorplaat met schroeven ø 4 mm, lengte passend bij het profiel, haaks op de voorplaat.
- Let op de juiste plaats van de sluitdelen volgens de tekening.
- SKG-geteste kunststof deuren: bevestig de sluitdelen met minstens de achterste schroeven (ø 4 mm) aan het versterkingsprofiel.

- SKG-geteste aluminium deuren: voorplaat met schroeven ø 4 mm aan het aluminium profiel; sluitdelen met schroeven ø 4 mm door twee kamers van het profiel.
- SKG-geteste houten deuren: voorplaat en sluitdelen met schroeven ø 4 × 40 mm.
- Loopt iets zwaar na de montage, forceer dan nooit; zoek de oorzaak.
- Bescherm de vleugel tijdens transport tegen verschuiven, ook als het slot vergrendeld is.

Tekeningen (blad 4)

- Ombouw naar krukschoot, rolschoot of verkorte schoot (855GL), met inbussleutel SW 2
- Verstellen van de rolschoot (855GL)
- Dagschoot omzetten (links/rechts)
- Sperrbügelslot, achteraf te monteren
- Verstellen van de sluitdelen en sluitlijsten, ± 2 mm (SW 4, M4)

Vertaling door Kozijn Parts van de originele fabrikantpagina’s hiervoor. Bij verschil geldt de originele tekst van de fabrikant.