Multiblindo Classic

Istruzioni di montaggio
Assembling instructions
Instructions de montage
Montageanleitung
Instrucciones para el montaje

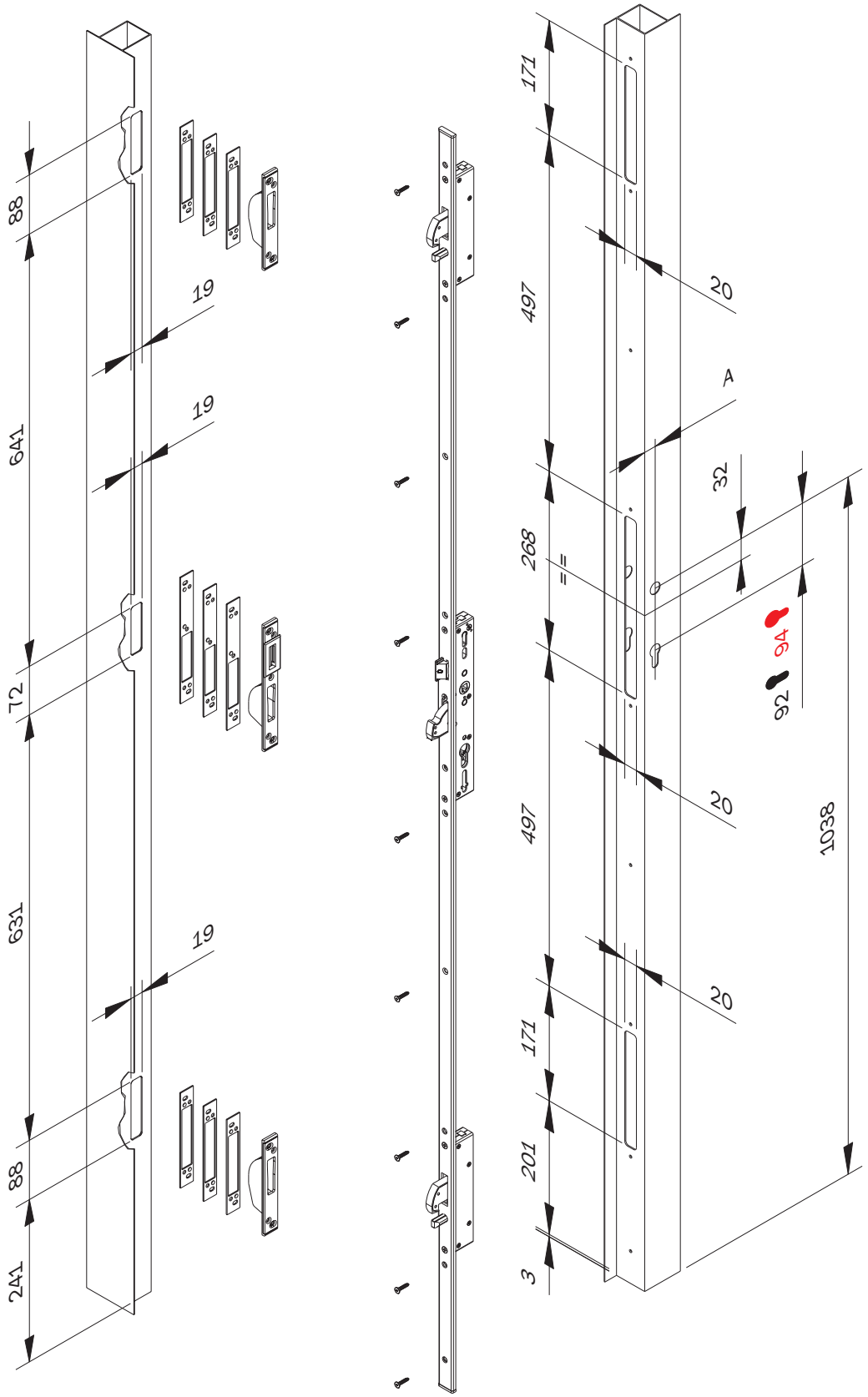

Lock without extension for single leaf: prEN15685:2022 3 X 9 A 0 G 7 0 3 0	**Lock plus extensions (single or active plus semi-fix leaf) and/or** **Lock without extension for double leaves (active plus semi-fix):** prEN15685:2022 3 X 6 A 0 F 7 0 3 0

KW12125

Iseo Serrature s.p.a.
Via San Girolamo 13
25055 Pisogne (BS)
Italy

Tel +39 0364 8821
Fax +39 0364 882263
iseo@iseo.com
www.iseo.com

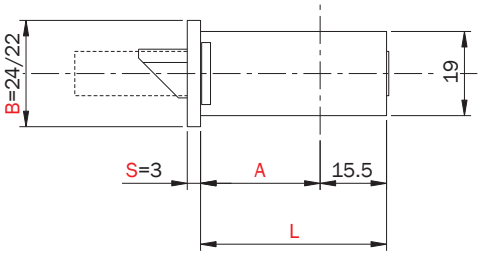

Cod.	A	L	C
79**1*252	22	37,5	22
79**1*302	27	42,5	22
79**1*352	32	47,5	22
79**1*402	37	52,5	22
79**1*452	42	57,5	22
79**1*502	47	62,5	22
79**1*552	52	67,5	22
79**1*602	57	72,5	22
79**1*652	62	77,5	22

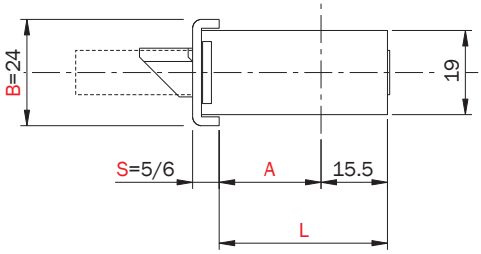

Cod.	A	L	C
79****252	18	33,5	18
79****302	23	38,5	18
79****352	28	43,5	18
79****402	33	48,5	18
79****452	38	53,5	18
79****502	43	58,5	18
79****552	48	63,5	18
79****602	53	68,5	18
79****652	58	73,5	18

S=5mm: A+1mm / L+1mm / C+1mm

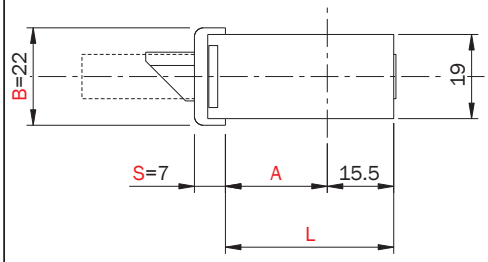

Cod.	A	L	C
79**50250	18	33,5	18
79**50300	23	38,5	18
79**50350	28	43,5	18
79**50400	33	48,5	18
79**50450	38	53,5	18
79**50500	43	58,5	18
79**50550	48	63,5	18
79**50600	53	68,5	18
79**50650	58	73,5	18

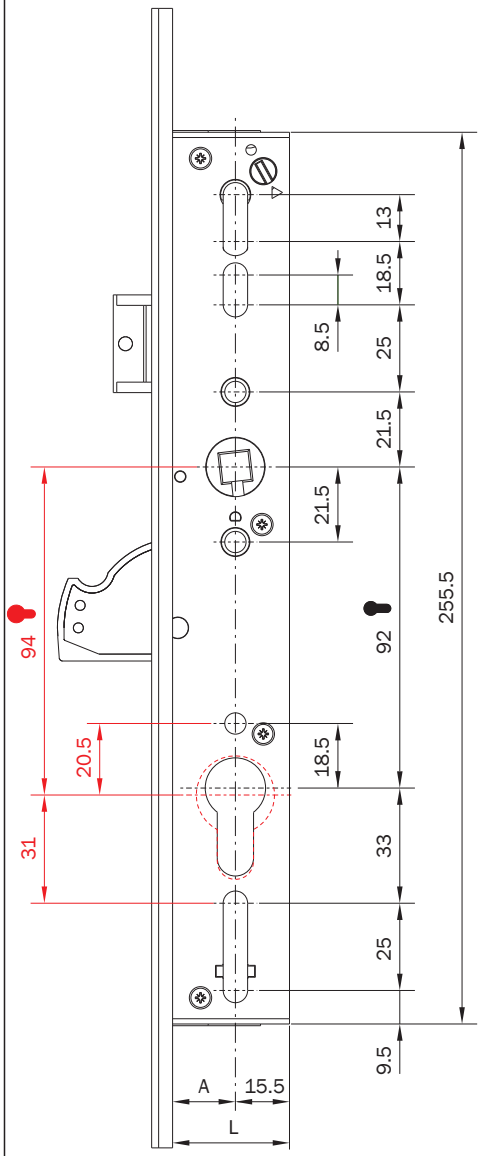

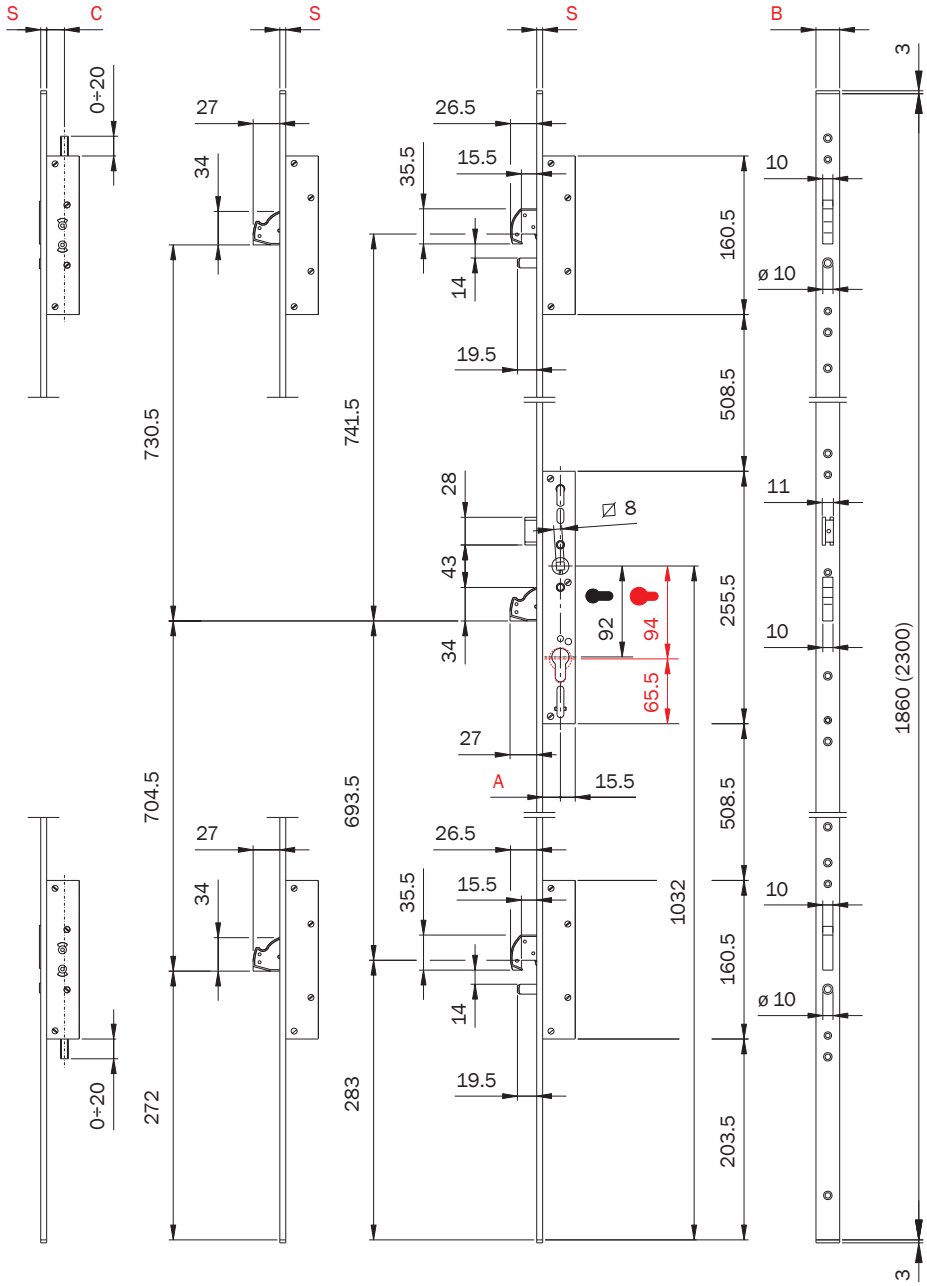

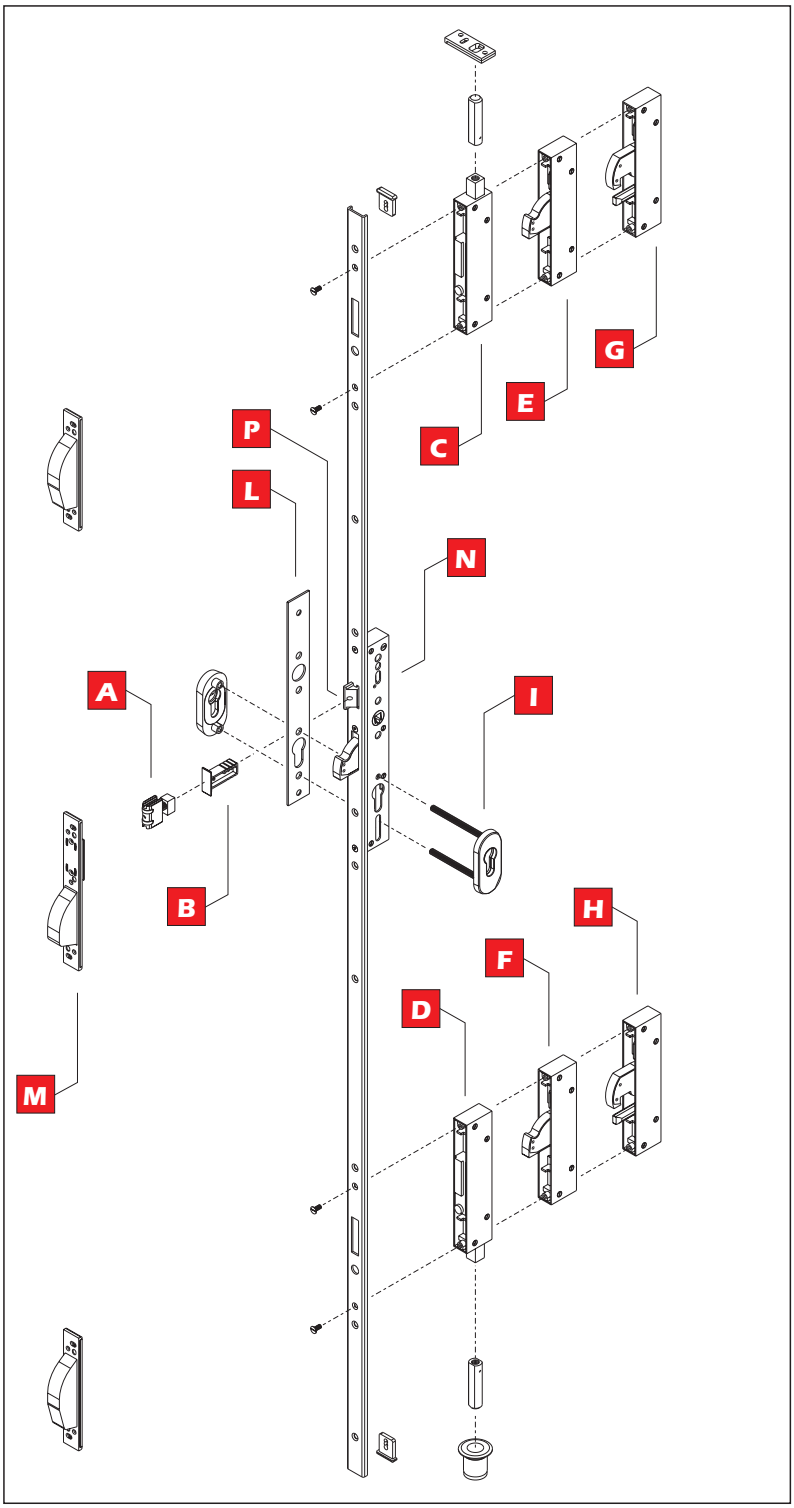

Sicurezza dei beni per i punti di chiusura e anti-separazione.
Security of locking points and separation points
Sécurité des points de fermeture et anti-séparation
Sicherheit für Schließpunkte und die Einbruchschutzpunkte
Seguridad para puntos de cierre y antiseparación

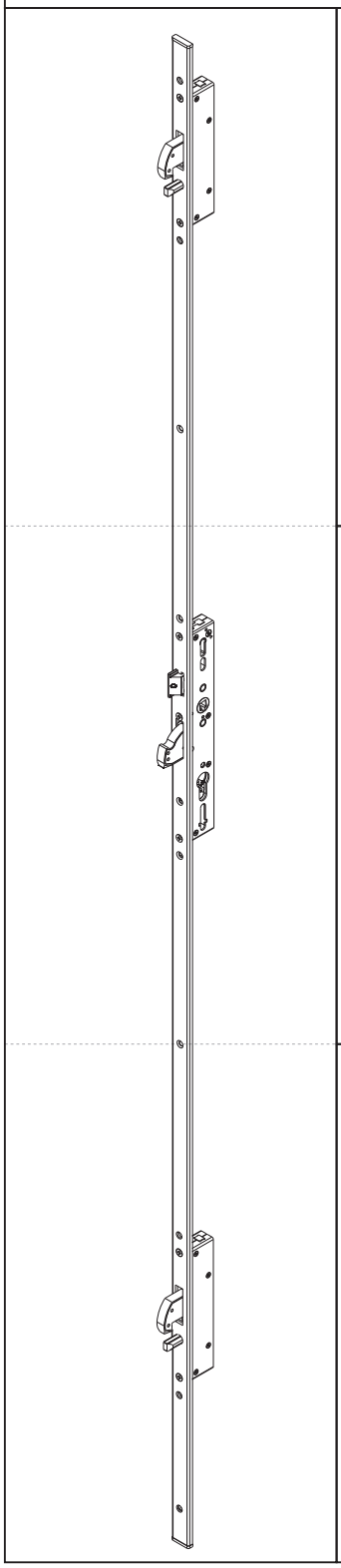

3

7

3

il grado 7 si ottiene con una piastra antitrapano o con un adeguata protezione inglobata nella porta stessa.
Grade 7 is achieved with a drill-proof plate or a suitable guard built into the door itself.
La classe 7 est obtenue grâce à une plaque anti-perçage ou à un dispositif de protection approprié intégré à la porte elle-même.
Güteklasse 7 wird mit einer aufbohrsicheren Platte oder einem geeigneten, in die Tür selbst eingebauten Schutz erreicht.
El grado 7 se consigue con una placa antitaladro o una protección adecuada integrada en la propia puerta.

SCAN ME

Configurazioni certificate
Certified configurations
Configurations certifiées
Zertifizierte Konfigurationen
Configuraciones certificadas

A

KIT 0408**

MODULARITÀ
MODULARITY
MODULARITÉ
MODULARITÄT
MODULARIDAD

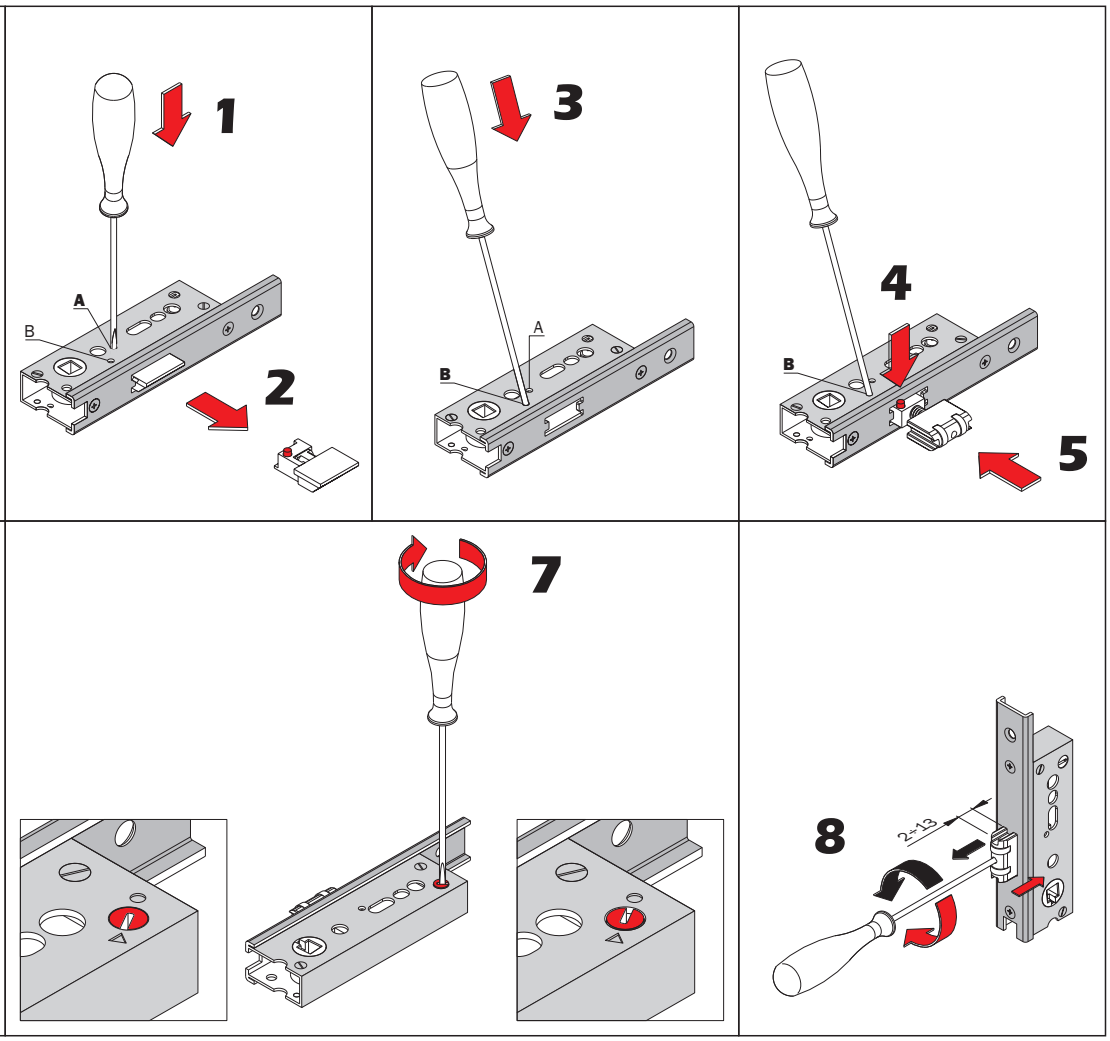

B

KIT 040816

MODULARITÀ
MODULARITY
MODULARITÉ
MODULARITÄT
MODULARIDAD

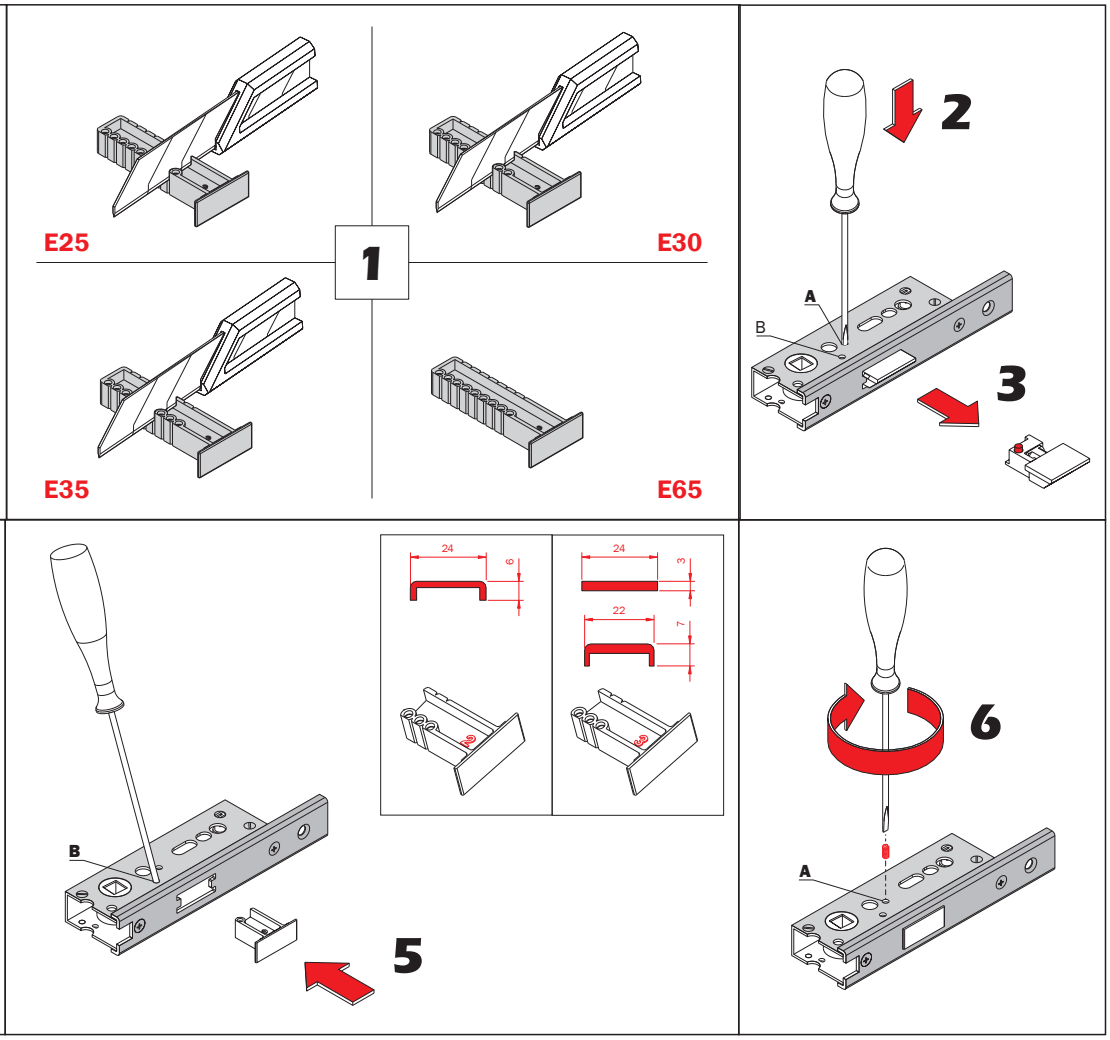

MODULARITÀ

MODULARITY

MODULARITÉ

MODULARITÄT

MODULARIDAD

C

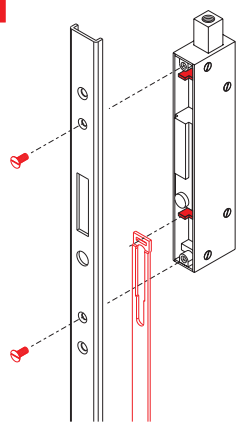

D

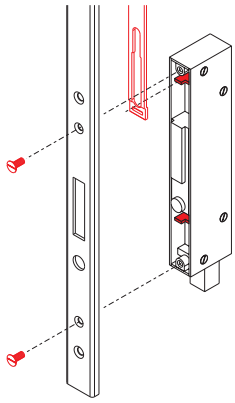

E

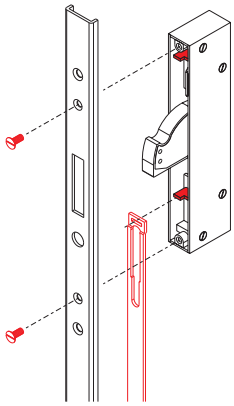

F

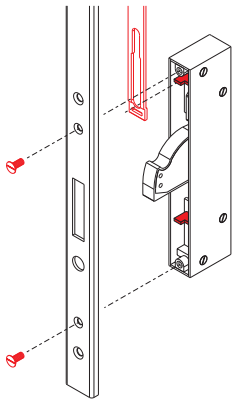

G

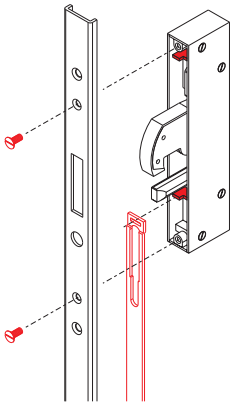

H

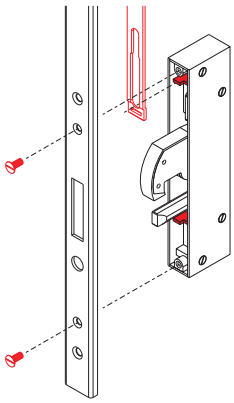

P

REVERSIBILITÀ SCROCCO

REVERSIBLE LATCH

RÉVERSIBILITÉ DU PÊNE DEMI-TOUR

REVERSIBILITÄT DER FALLE

REVESIBILIDAD DEL RESBALÓN

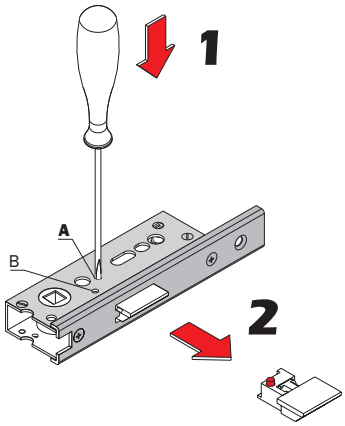

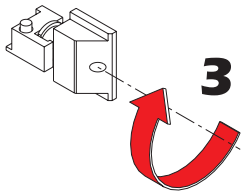

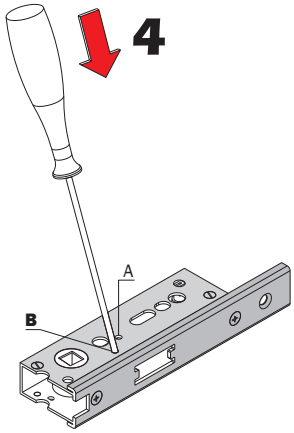

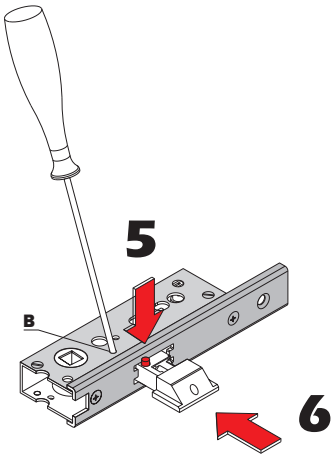

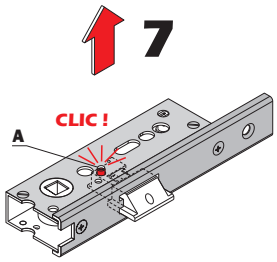

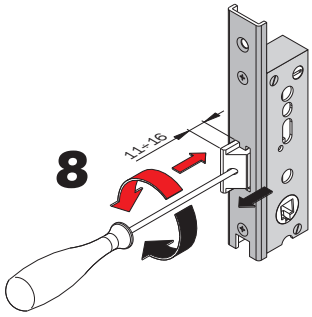

ACCESSORI - ACCESSORIES - ACCESSOIRES - ACCESSORIOS - ZUBEHÖR

I

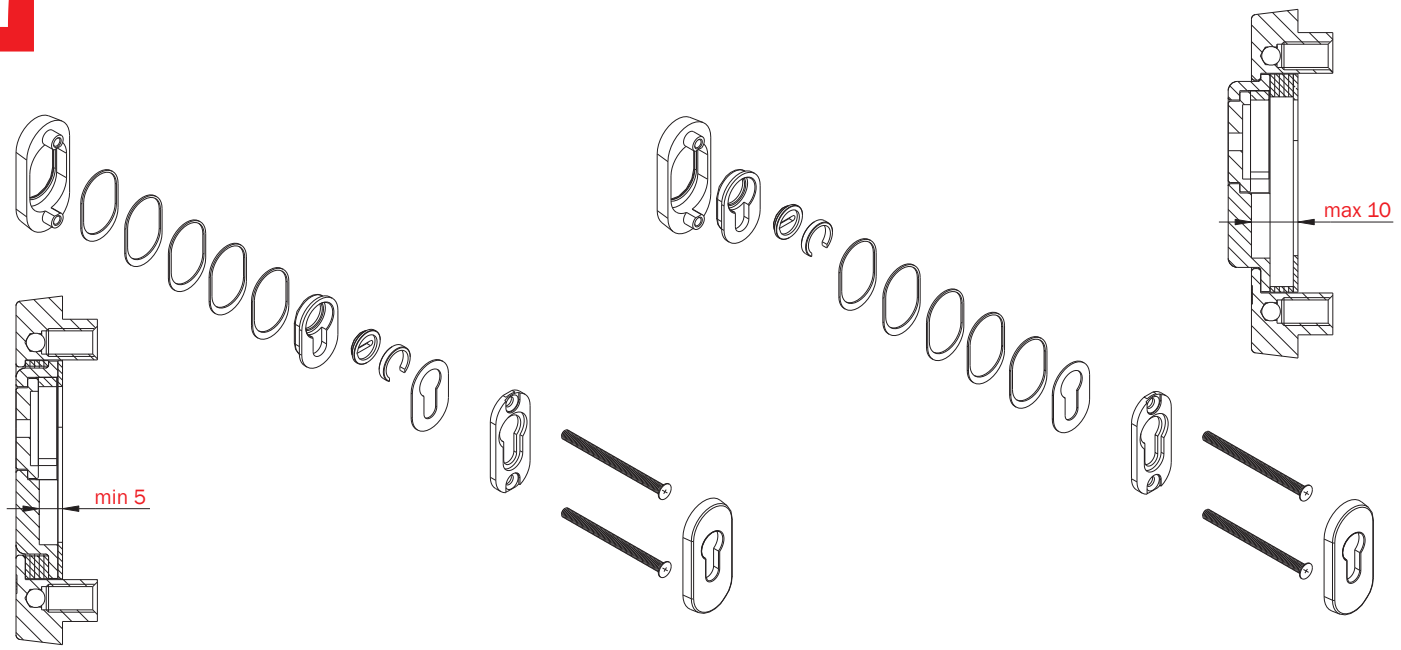

L

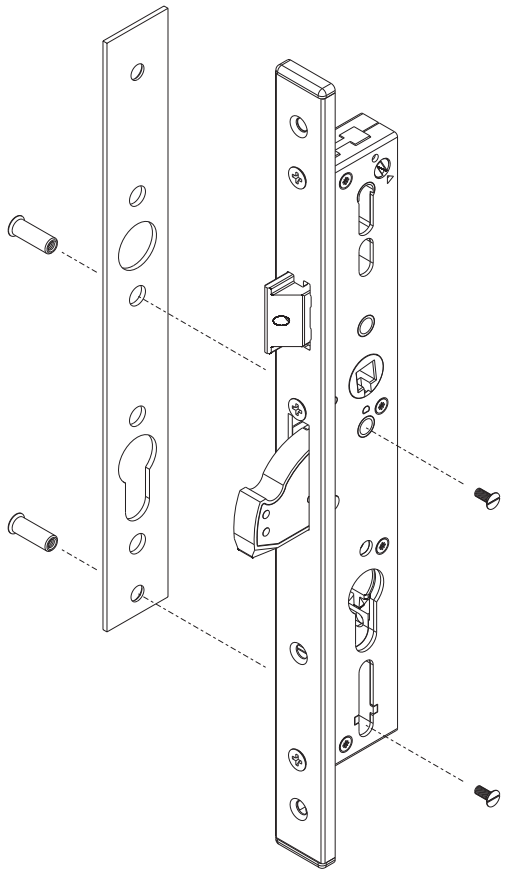
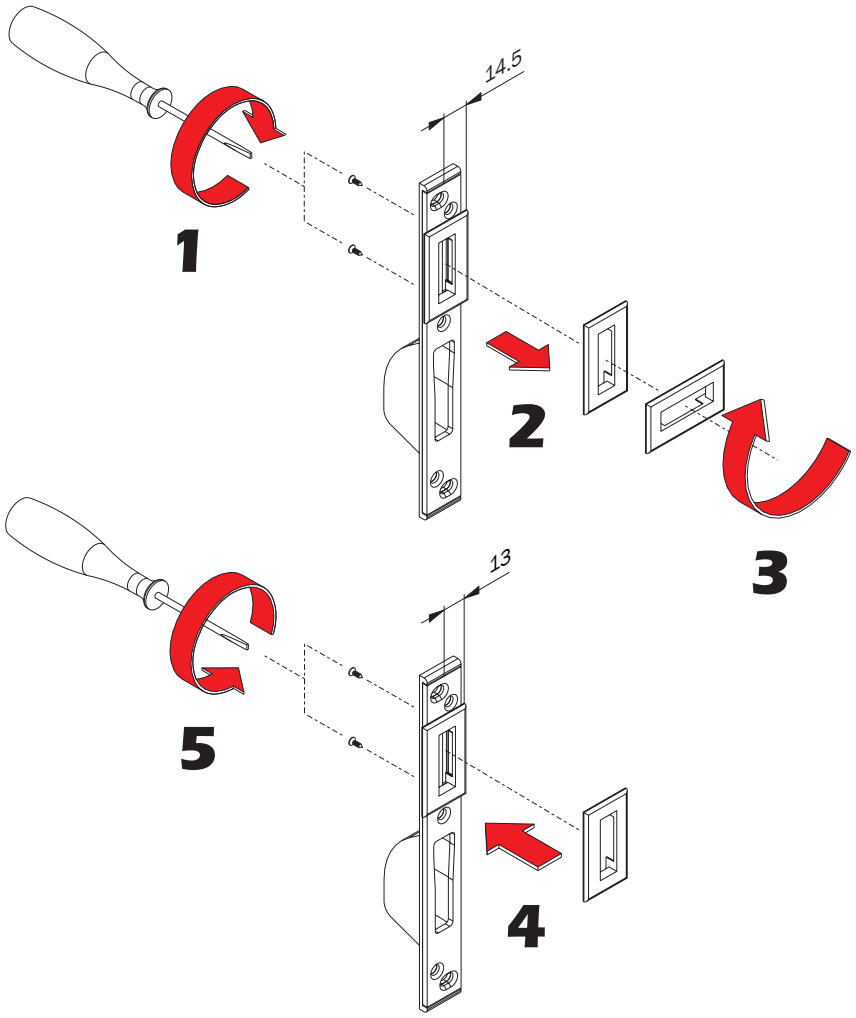
M