4 Montage

4.1 DIN-richting van de softlock dagschoot omzetten

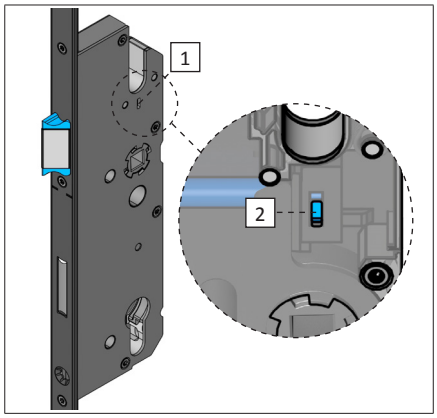

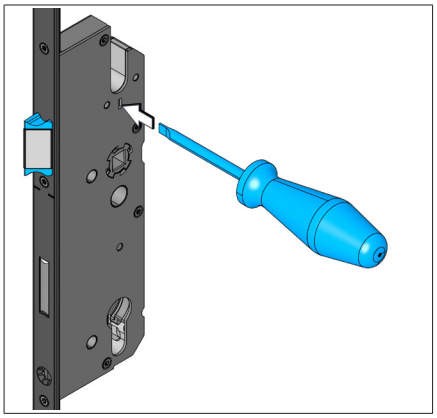

	1 x 3,5 mm

Op de zijkant van de slotkast bevindt zich een sleuf [1]. Door deze kan de vergrendelingsveer [2] van de dagschootschacht met een sleufschroevendraaier geopend worden.

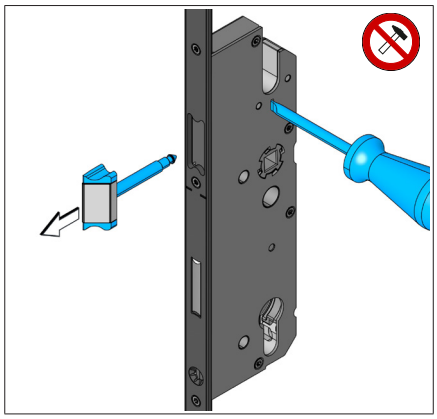

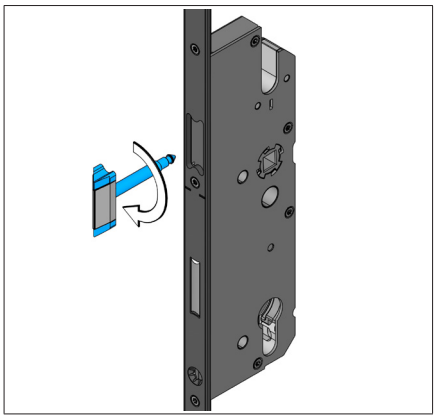

- ▶ Druk voorzichtig met de sleufschroevendraaier door de opening op de vergrendelingsveer van de dagschootschacht.

De dagschootschacht wordt vrijgegeven.

- ▶ Trek de dagschoot eruit en draai de dagschoot 180°.

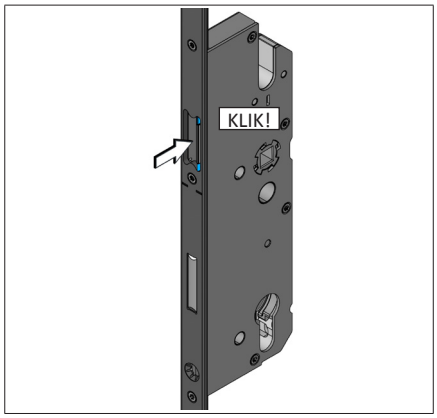

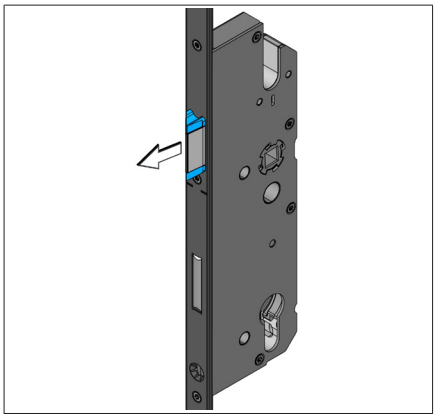

- ▶ Druk de dagschoot voorzichtig in de slotkast tot de dagschootschacht vergrendelt en laat de dagschoot los.

De dagschoot moet automatisch uitschuiven en stevig door de vergrendelingsveer vastgehouden worden.

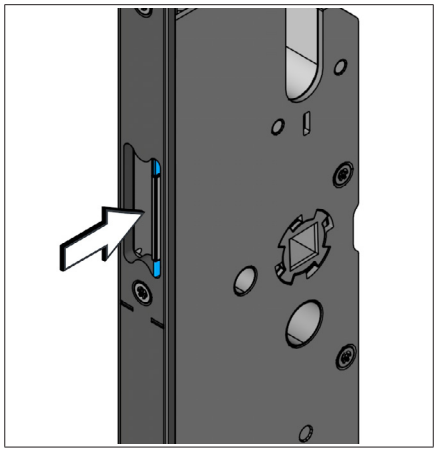

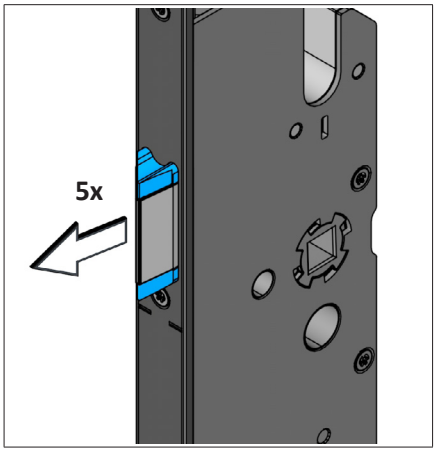

- ▶ Controleer of de dagschoot goed vastzit en licht loopt. Druk de dagschoot meerdere malen (ca. 5x) in de slotkast en laat de dagschoot weer los.

De dagschoot moet gemakkelijk bewogen kunnen worden en volledig uitschuiven.