4.4 Deurblad frezen

4.4.1 BS 23/25/2600

Positiebepaling, zie hoofdstuk 3.1 „Maatvarianten“ vanaf pagina 10.

Veiligheidsbril dragen

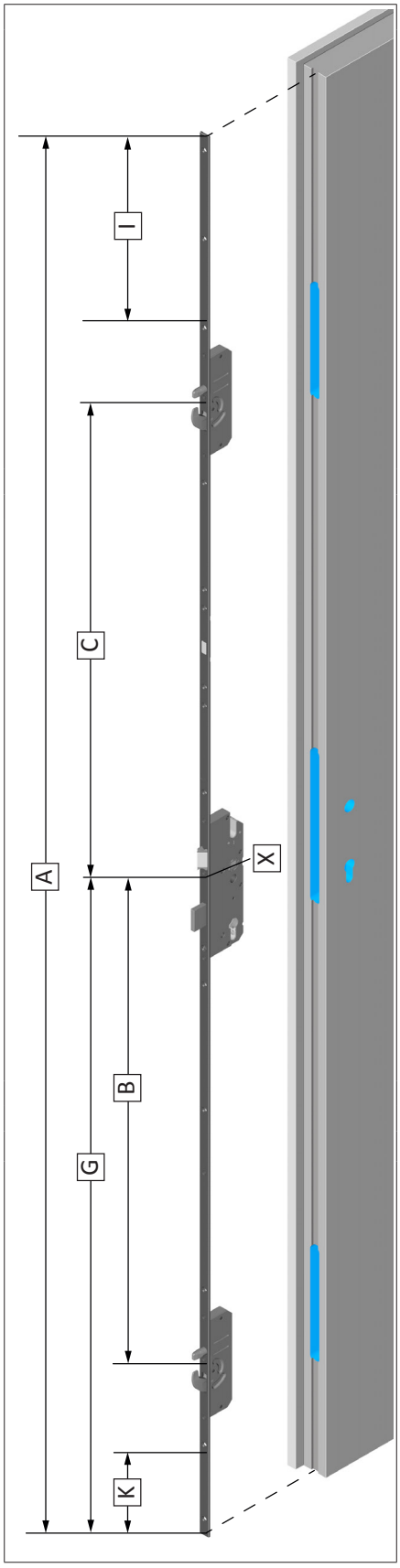

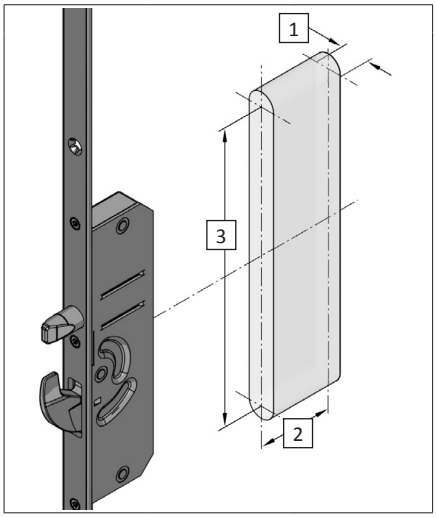

Bijzetslotkast

[1] 16,0 mm
[2] 42,5 mm + 1 mm
[3] 164,0 mm

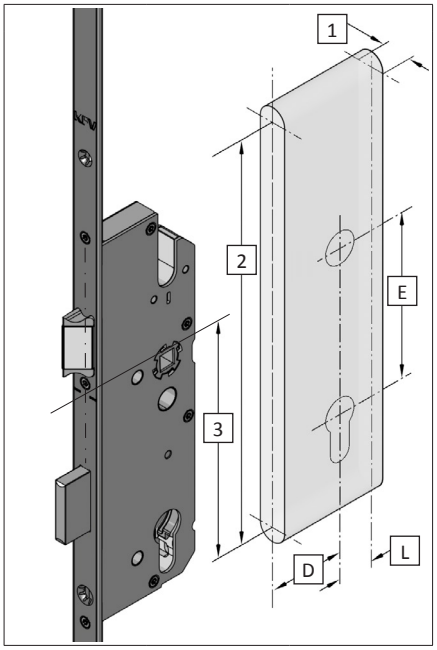

Hoofdslot

[1] 16,0 mm
[2] 234,0 mm
[3] 137,0 mm (systeemmarkering)
[L] Achterdoornmaat + 1 mm
[D] Doornmaat
[E] Afstand

Alle maten van het hoofdslot, zie hoofdstuk 3.1.4 „Hoofdslotkasttypes met sleutelbediening“ vanaf pagina 13.

Deurkrukfrezing	PC-frezing	RC-frezing

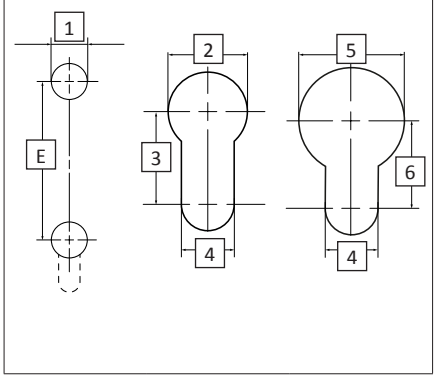

Deurkruk en cilinder

[1] Ø 18,0 mm
[2] Ø 18,0 mm
[3] 21,0 mm
[4] 12,0 mm
[5] Ø 24,0 mm
[6] 20,0 mm
[E] Afstand

4.11.2 Kozijnfrezingen voor BS 23/25/2600

Positiebepaling, zie hoofdstuk 3.1 „Maatvarianten“ vanaf pagina 10.

Bij freeswerkzaamheden altijd een veiligheidsbril dragen.

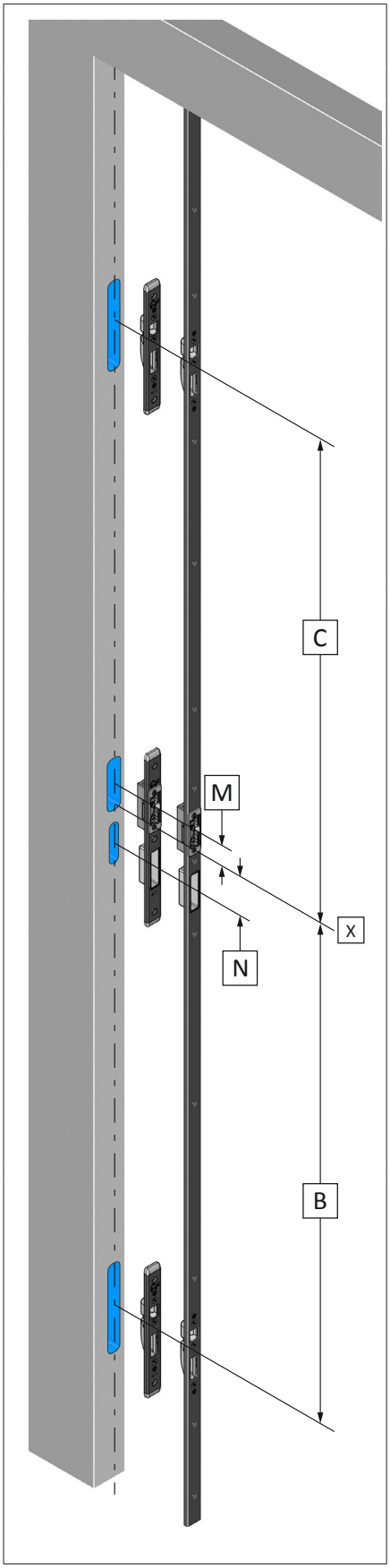

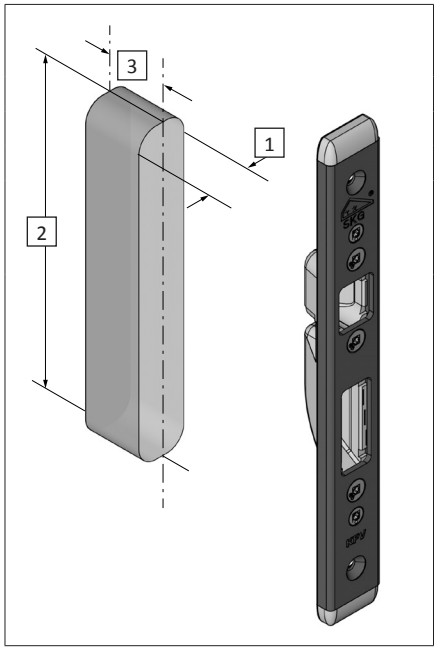

De vermelde freesmaten hebben betrekking op:	
E8H sluitplaat:	Hoofdslot
Q sluitplaat:	Bijzetslotkast
E8QH:	Sluitlijst

Voor freesmaten van andere kozijndelen of sluitlijsten kunt u contact opnemen met de KFV-klantenservice.

Q-verstelling van de bijzetslotkasten

[1] 21,0 mm

[2] 135,0 mm

[3] Beslagonderdeelhoogte plus 1 mm

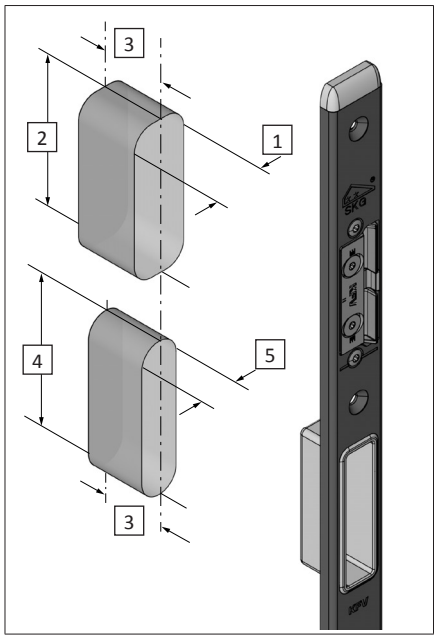

Dagschootplaatje en hoofdslot-nachtschoot afdekkap

[1] 23,0 mm

[2] 72,0 mm

[3] Beslagonderdeelhoogte plus 1 mm

[4] 62,0 mm

[5] 16,0 mm

Bij U-profielen vanaf een zijhoogte van 6 mm en gebruik van het dagschootplaatje serie 118/119 komt de frezing te vervallen.

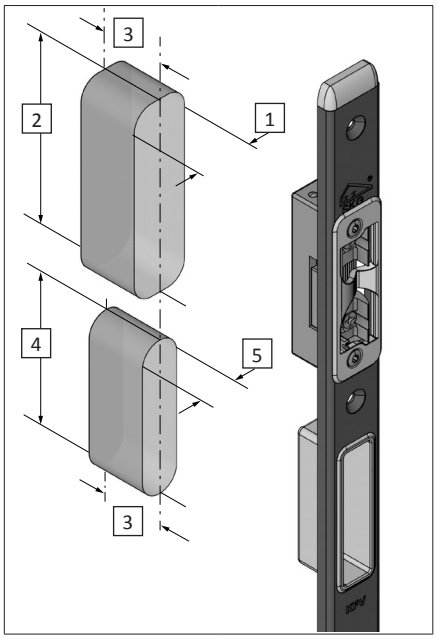

Dagschoot en hoofdslot-nachtschoot afdekkap

[1] 23,5 mm

[2] 78,0 mm

[3] Beslagonderdeelhoogte plus 1 mm

[4] 62,0 mm

[5] 16,0 mm