## 3.1 Maatvarianten

### 3.1.1 PC maten 72 mm, 92 mm, 94 mm

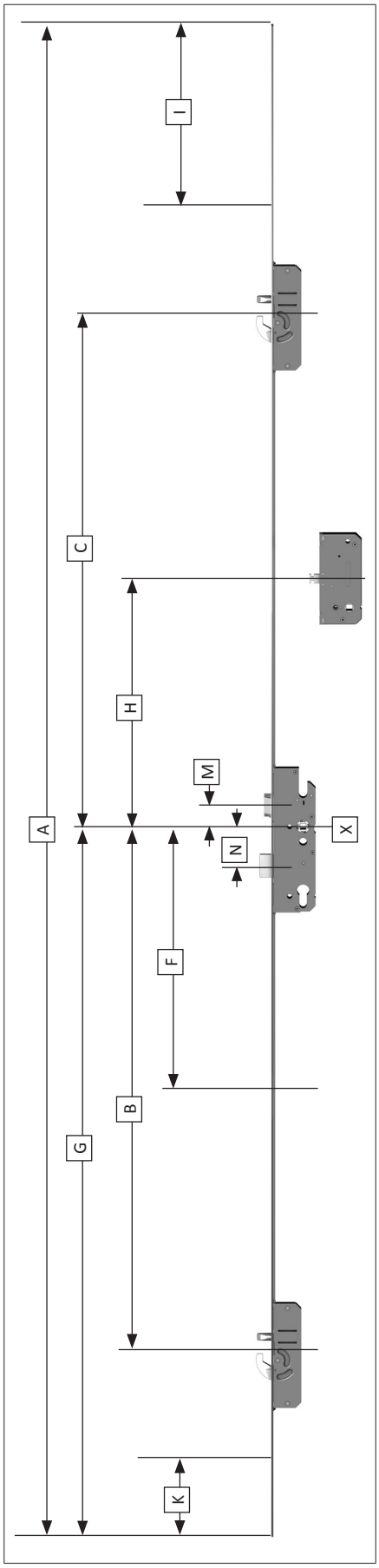


| Maat-varian-ten | A | B | C | F | G | H | I | K | geschikt voor vleu-gelsponning-hoogte |
|---|---|---|---|---|---|---|---|---|---|
| B296* | 2170 | 760 | 355 | 385 | 1020 | | 665 | 130 | 1505 - 1754 |
| B298 | 2170 | 760 | 605 | 385 | 1020 | 355 | 415 | 130 | 1755 - 1880 |
| B001 | 2170 | 760 | 730 | 385 | 1020 | 355 | 290 | 130 | 1881 - 2170 |
| B003 | 2400 | 760 | 980 | 385 | 1020 | 355 | 270 | 130 | 2171 - 2400 |
| B039* | 1500 | 760 | 355 | 385 | 952 | | | | 1505 - 1754 |
| B041 | 1700 | 760 | 605 | 385 | 952 | 355 | | | 1755 - 1880 |
| B166 | 1855 | 760 | 730 | 385 | 952 | 355 | | | 1881 - 2170 |
| B253 | 2170 | 760 | 980 | 385 | 952 | 355 | | | 2171 - 2400 |
| K038 | 1629 | 760 | 605 | 385 | 892 | 355 | | | 1755 - 1880 |
| K002 | 1754 | 760 | 730 | 385 | 892 | 355 | | | 1881 - 2170 |
| K054 | 2004 | 760 | 980 | 385 | 892 | 355 | | | 2171 - 2400 |
| K296* | 1442 | 760 | 355 | | 892 | | | | 1505 - 1754 |
| K298 | 1692 | 760 | 605 | | 892 | 355 | | | 1755 - 1880 |
| K001 | 1817 | 760 | 730 | | 892 | 355 | | | 1881 - 2170 |
| K003 | 2067 | 760 | 980 | | 892 | 355 | | | 2171 - 2400 |
| K006 | 1722 | 822,5 | 605 | 385 | 970 | 355 | | | 1755 - 1880 |
| K007 | 1847 | 822,5 | 730 | 385 | 970 | 355 | | | 1881 - 2170 |
| K008 | 2097 | 822,5 | 980 | 385 | 970 | 355 | | | 2171 - 2400 |
| B325* | 2170 | 760 | 355 | 385 | 1050 | | 635 | 160 | 1535 - 1785 |
| B327 | 2170 | 760 | 605 | 385 | 1050 | 355 | 385 | 160 | 1786 - 1910 |
| B002 | 2170 | 760 | 730 | 385 | 1050 | 355 | 260 | 160 | 1911 - 2170 |
| B004 | 2400 | 760 | 980 | 385 | 1050 | 355 | 240 | 160 | 2171 - 2400 |

| | | |
|---|---|---|
| * | = | niet met boorgroep „T0“ leverbaar |
| Afmetingen I + K | = | in te korten |
| X | = | Systeemmarkering<br>Alle maataanduidingen uitgaande van [X] tot midden bijzetslotkast |
| M | = | 29,0 |
| N | = | 57,5 |

### 3.1.4 Hoofdslotkasttypes met sleutelbediening

| Type hoofdslot | Profielcilinder PZ/RC | Variabele maten in mm | | | | | | | | | |
|---|---|---|---|---|---|---|---|---|---|---|---|
| | | PC maat [E] | Doornmaat [D] | Achterdoorn-maat [L] | Schootuitslag [R] | [M] | [N] | [O] | [P] | [Q] | [S] |
| V | PC | 72 | 55, 65, 70, 80 | 17,5 | 20 | 29 | 57,5 | 12,5 | 51,5 | 47 | 12 |
| H | PC | 85 | 25 | 17,5 | zonder nacht-schoot | 36 | 50,5 | 19,5 | 31,5 | 52 | 8 |
| H | PC | 85 | 30 | 17,5 | 10 | 36 | 50,5 | 19,5 | 31,5 | 52 | 8 |
| H | PC | 85 | 35 | 17,5 | 16 | 36 | 50,5 | 19,5 | 31,5 | 54 | 12 |
| H | PC | 85 | 40 - 80 | 17,5 | 20 | 36 | 50,5 | 19,5 | 31,5 | 54 | 12 |
| H | PC | 88 | 35 | 17,5 | 16 | 33 | 53,5 | 16,5 | 31,5 | 51 | 12 |
| H | PC | 88 | 40 -80 | 17,5 | 20 | 33 | 53,5 | 16,5 | 31,5 | 51 | 12 |
| H | PC | 92 | 25 | 17,5 | zonder nachtschoot | 29 | 57,5 | 12,5 | 31,5 | 45 | 8 |
| H | PC | 92 | 30 | 17,5 | 10 | 29 | 57,5 | 12,5 | 31,5 | 45 | 8 |
| H | PC | 92 | 35 | 17,5 | 16 | 29 | 57,5 | 12,5 | 31,5 | 47 | 12 |
| H | PC | 92 | 40 -80 | 17,5 | 20 | 29 | 57,5 | 12,5 | 31,5 | 47 | 12 |
| H | RC | 94 | 35 | 17,5 | 16 | 29 | 57,5 | 12,5 | 29,5 | 47 | 12 |
| H | RC | 94 | 40 -80 | 17,5 | 20 | 29 | 57,5 | 12,5 | 29,5 | 47 | 12 |

**Afbeelding: PC**

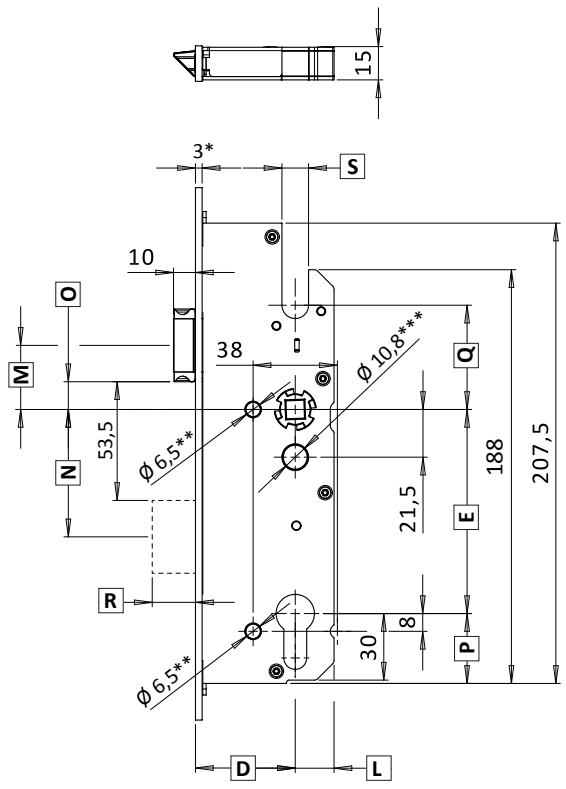


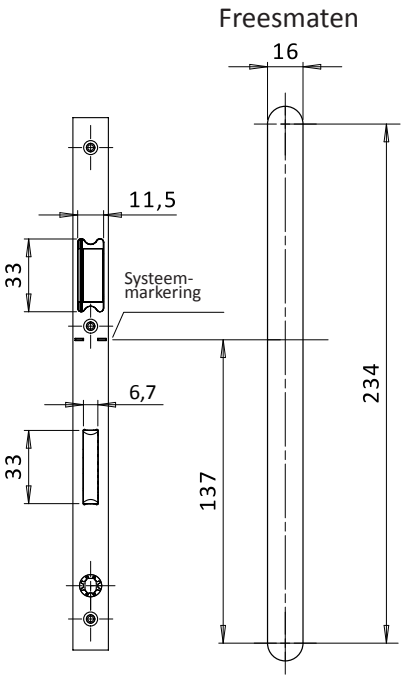


**Afbeelding: RC**

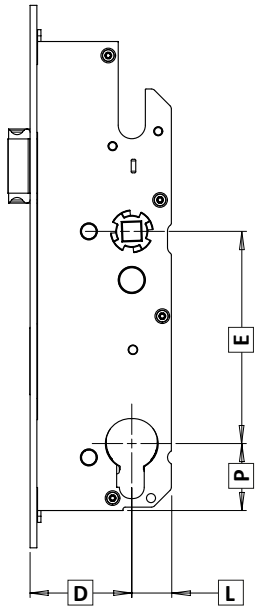


* Deze maat heeft betrekking op een vlakke stolpplaat 3 mm, staal verzinkt.
Door het gebruik van andere voorplaten kunnen deze maat en de daarvan afhankelijke maten veranderen.

** Boringen pas vanaf [D] = 40 mm

*** Bij [E] = 72 mm bedraagt de boring Ø 6,5 mm

### 3.1.5 Bijzetslotkasten

| | BS 2300 | | BS 2500 | | BS 2600 | |
|---|---|---|---|---|---|---|

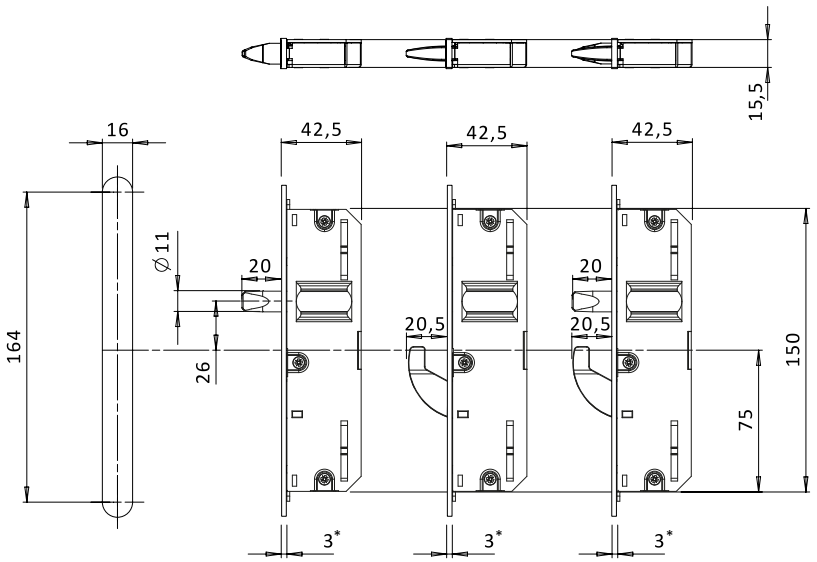


### 3.1.6 Kierstandhouder T2

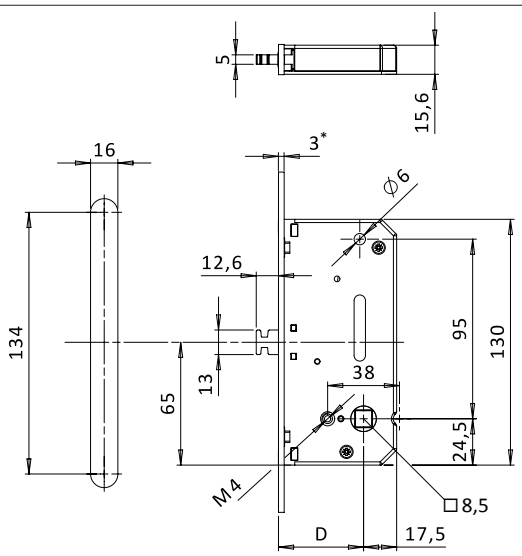


### 3.1.7 Extra nachtslot TR

