Betätigungsarten von schlüssel- und drückerbetätigten Mehrfachverriegelungen





Schlüsselbetätigte Verriegelung

Durch Drehung des Schlüssels werden alle Verriegelungselemente:

- verriegelt
- entriegelt

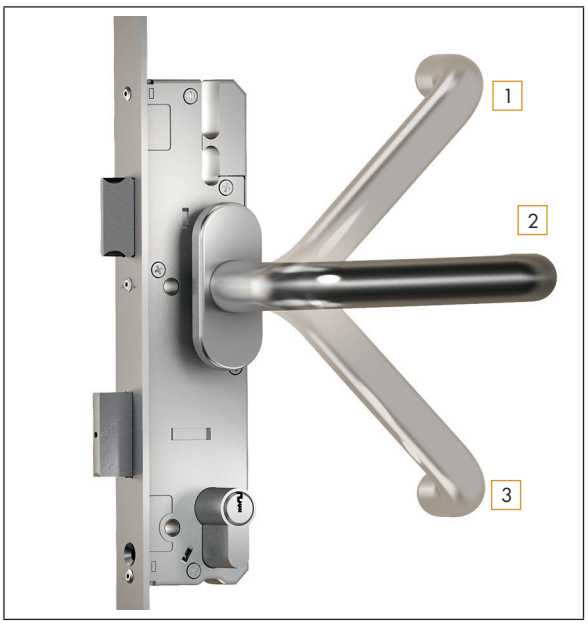

Drückerbetätigte Verriegelung

Bei dieser Betätigungsart wird innen und außen ein Drücker benötigt.

- Verriegeln:
  Die Verriegelungselemente in den Zusatzkasten werden über eine vertikale Betätigung des Drückers nach oben ausgeschlossen. [1]
  Der Drücker positioniert sich selbsttätig wieder in die Grundstellung. [2]
- Entriegeln:
  Die Verriegelungselemente können danach durch vertikale Betätigung des Drückers nach unten wieder eingefahren werden. [3]
- Blockieren:
  Soll die Tür nach [1] verriegelt bleiben, wird dies mittels Schlüssel über ein Ausschließen des Riegels realisiert. Hierbei werden die Verriegelungselemente und der Drücker beidseitig blockiert.

Die richtige Mehrfachverriegelung für jeden Anwendungsbereich

Serie AS 4340



Serie AS 4340 - drückerbetätigt - Hauptschloss-Typ B oder D

Die Anlaufschräge der Stahlrundbolzen in Verbindung mit den hochwertigen KFV-Rahmenteilen sorgen für eine hohe Wärmedämmung und optimalen Dichtschluss.

Sicherheitsaspekt: Die Stahlrundbolzen erschweren ein Aufhebeln der Tür.

Serie AS 4540



Serie AS 4540 - drückerbetätigt - Hauptschloss-Typ B oder D

Die konische Form der Schwenkhaken in Verbindung mit den hochwertigen KFV-Rahmenteilen sorgen für eine hohe Wärmedämmung und optimalen Dichtschluss.

Kein Funktionsausfall bei sich setzendem Türblatt durch Verriegelung der Schwenkhaken von unten nach oben.

Sicherheitsaspekt: Die Schwenkhaken erschweren ein Auseinanderdrücken von Blendrahmen und Türflügel.

Serie AS 4100



Serie AS 4100 - drückerbetätigt - Hauptschloss-Typ B oder D

Die Komfortpilzbolzen in Verbindung mit den hochwertigen KFV-Rahmenteilen sorgen für stufenlose Einstellbarkeit des Flügelandrucks sowie automatische Höhenanpassung mit Selbsthemmung (Rückstellverhinderung) zum Ausgleich von Falzlufttoleranzen.

Gleichzeitig sorgen sie für eine hohe Wärmedämmung und optimalen Dichtschluss.

Sicherheitsaspekt: Die Komfortpilzbolzen erschweren durch das Hinterkrallen in den Rahmenteilen ein Auseinanderdrücken von Blendrahmen und Türflügel.

Maßvariante der MFD AS 4100

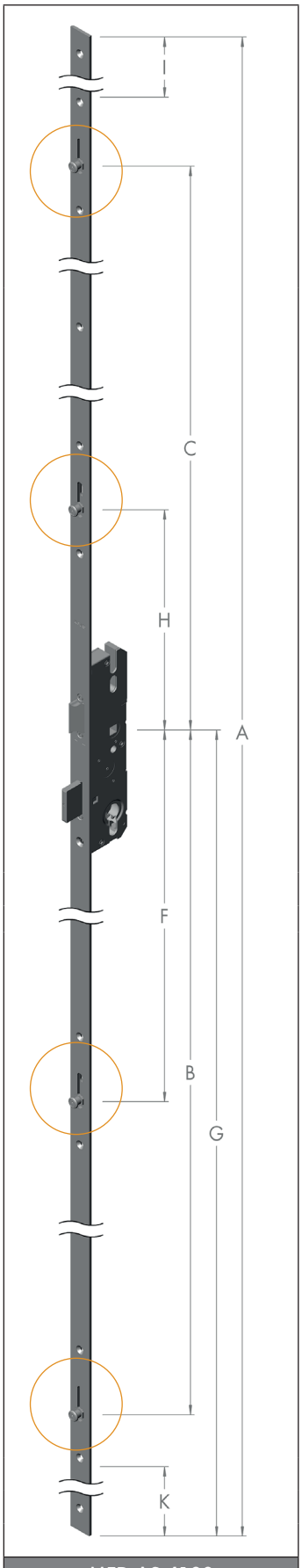

MFD AS 4100

Maß-variante	A	G	B	F	C	H	K	I	geeignet für Flügelfalzhöhe
R001	2170	1020	803	390	830	280	137	260	1910 - 2170

Maße K + I = Kürzbarkeit

Maßangaben der Komfortpilzbolzen in Verriegelungsposition

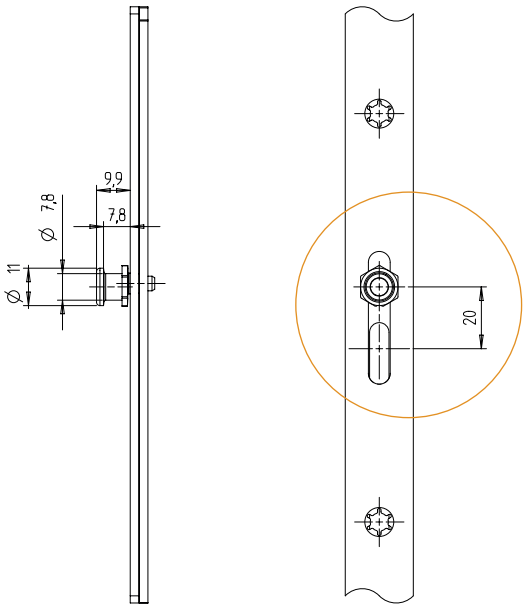

Verriegelungsrichtung vertikal von unten nach oben

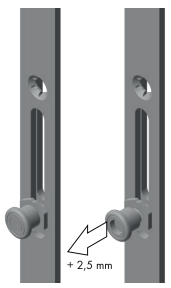

Höhenverstellung + 2,5 mm

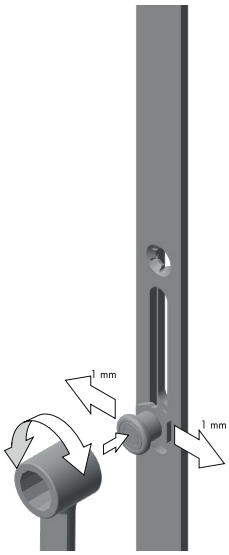

Seitenverstellung = +/- 1 mm

Materialnummer	Materialkurztext
157756	STELLSCHLUESSEL SW4/SW1

KFV AS 4100 krukbediende meerpuntssluiting – Nederlandse vertaling

Vertaling van de KFV-catalogusbladen hiervoor

Op de originele bladen: KFV-productcatalogus *Mehrfachverriegelungen und Rahmenteile – Kunststoff* (stand 28.05.2019), blz. 20, 26 en 33.

Bedieningswijzen (blz. 20) – krukbediende vergrendeling

- Binnen en buiten is een kruk nodig.
- **Vergrendelen:** kruk omhoog duwen; de vergrendelingselementen in de bijzetkasten schuiven uit [1]. De kruk gaat vanzelf terug in de middenstand [2].
- **Ontgrendelen:** kruk omlaag; de vergrendelingselementen gaan weer in [3].
- **Blokkeren:** moet de deur na [1] vergrendeld blijven, dan draai je met de sleutel de nachtschoot uit. De vergrendelingselementen en de kruk zijn dan aan beide zijden geblokkeerd.
- Bij de sleutelbediende uitvoeringen vergrendel en ontgrendel je alle elementen met de sleutel (niet dit artikel).

Serie AS 4100 (blz. 26)

Krukbediend, hoofdslot type B of D. De comfort-paddenstoelnokken zorgen samen met de KFV-kozijndelen voor een traploos instelbare aandruk van de vleugel en passen zich automatisch in hoogte aan, met zelfremming (terugstelbeveiliging), om toleranties in de sponningspeling op te vangen. Ze zorgen ook voor een goede warmte-isolatie en dichting. Veiligheid: doordat de nokken achter de kozijndelen haken, zijn kozijn en vleugel lastiger uit elkaar te drukken. Op dezelfde bladzijde: AS 4340 (rolschoten) en AS 4540 (zwenkhaken) – niet dit artikel.

Maatvariant AS 4100 (blz. 33)

Maatvariant	A	G	B	F	C	H	K	I	Vleugelsponninghoogte
R001	2170	1020	803	390	830	280	137	260	1910 – 2170

A = totale lengte · G = midden kruk tot onderkant · B en F = midden kruk tot onderste en tweede nok · C en H = midden kruk tot bovenste en tweede nok · K en I = inkortbaar (onder en boven). Maten van de paddenstoelnokken in vergrendelde stand. Vergrendelrichting verticaal van onder naar boven. Hoogteverstelling +2,5 mm, zijverstelling ±1 mm. Instelsleutel SW4/SW1: KFV-materiaalnummer 157756.

Vertaling door Kozijn Parts van de originele fabrikantpagina’s hiervoor. Bij verschil geldt de originele tekst van de fabrikant.