3.1 Maatvarianten

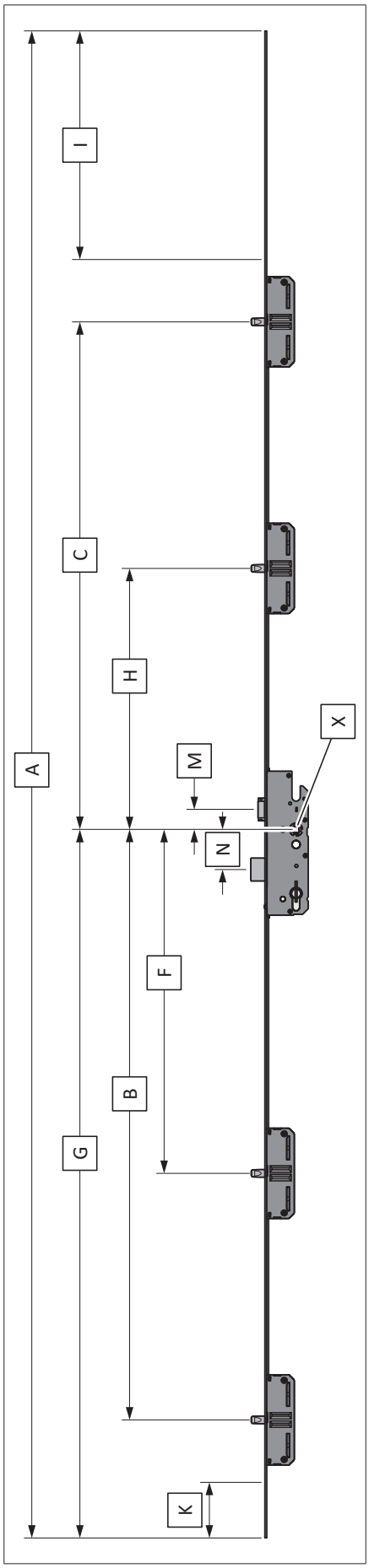

Maat-varianten	A	B	C	F	G	H	I	K
PC maat 72 mm								
BS 2200								
W171	1709	808	632		943			
W172	1584	808	507		943			
BS 2300								
W000	2170	850	730		1042		298	92
W003	1745	738	730		876.5			
W004	1785	760	730		952			
W006	1785	850	730		952			
BS 2500								
W000	2170	850	730		1042		298	92
W267	2400	740	750		1050		500	210
W268	1700	740	750		845			
W269	2400	740	1105		1050		145	210
W270	2055	740	1105		845			
PC maat 92 mm								
BS 2200								
W000	2170	760	730		1020		320	160
BS 2300								
W000	2170	760	730		1020		320	160
W005	1694	760	730		862			
W287	1688	760	722		863			
BS 2304								
W000	2170	850	731	495	1020	376	319	70
BS2500								
W000	2170	760	730		1020		320	160
W204	2170	850	810		1020		70	240
BS 2504								
W000	2170	850	731	495	1020	376	319	70

Maten I + K	=	in te korten
X	=	Midden kruknoot Alle maataanduidingen uitgaande van [X] tot midden bijzetslotkast
M	=	29,0
N	=	57,5

4 Onderdeelbemating

4.1 Hoofdslotkasttypes met sleutelbediening

		Variabele maten in mm									
Hoofdslotkast-type	Profielcilinder PC/RC	PC maat [E]	Doornmaat [D]	Achterdoornmaat [L]	Schootuitslag [R]	[M]	[N]	[O]	[P]	[Q]	[S]
V	PC	72	55, 65, 70, 80	17,5	20	29	57,5	12,5	51,5	47	12
H	PC	92	25	17,5	zonder nachtschoot	29	57,5	12,5	31,5	45	8
H	PC	92	30	17,5	10	29	57,5	12,5	31,5	45	8
H	PC	92	35	17,5	16	29	57,5	12,5	31,5	47	12
H	PC	92	40 - 80	17,5	20	29	57,5	12,5	31,5	47	12

Afbeelding: PC

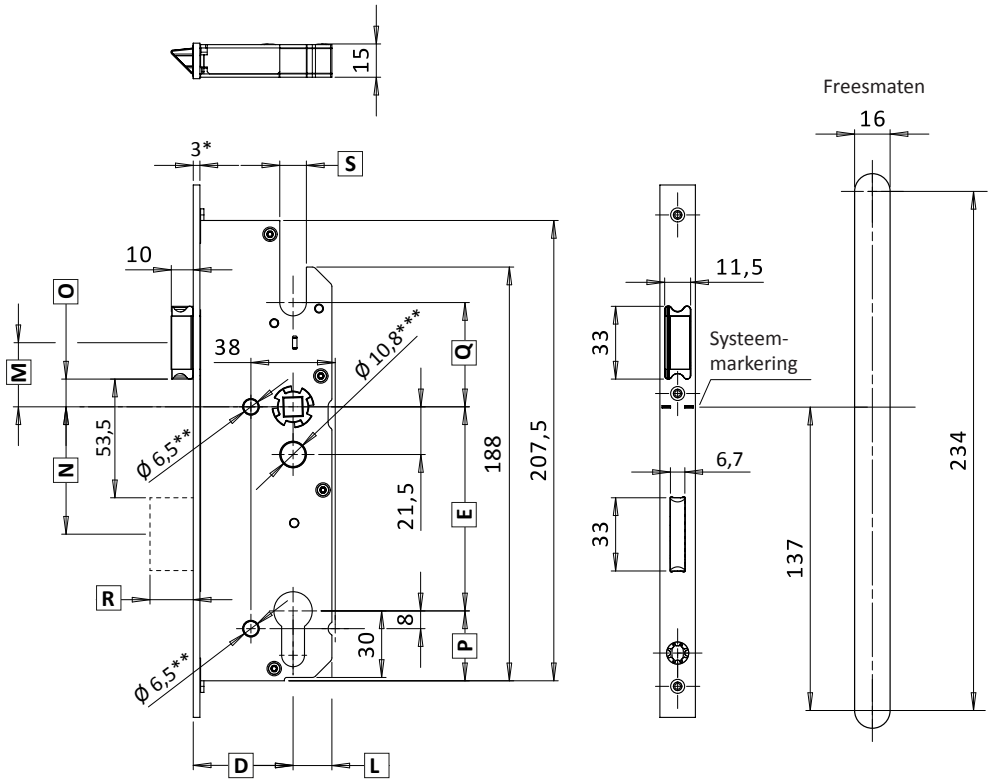

* Deze maat heeft betrekking op een vlakke stolpplaat 3 mm, staal verzinkt.
Door het gebruik van andere voorplaten verandert deze maat en daarmee de afhankelijke maten.

** Boringen pas vanaf [D] = 40 mm

*** Bij [E] = 72 mm bedraagt de boring Ø 6,5 mm
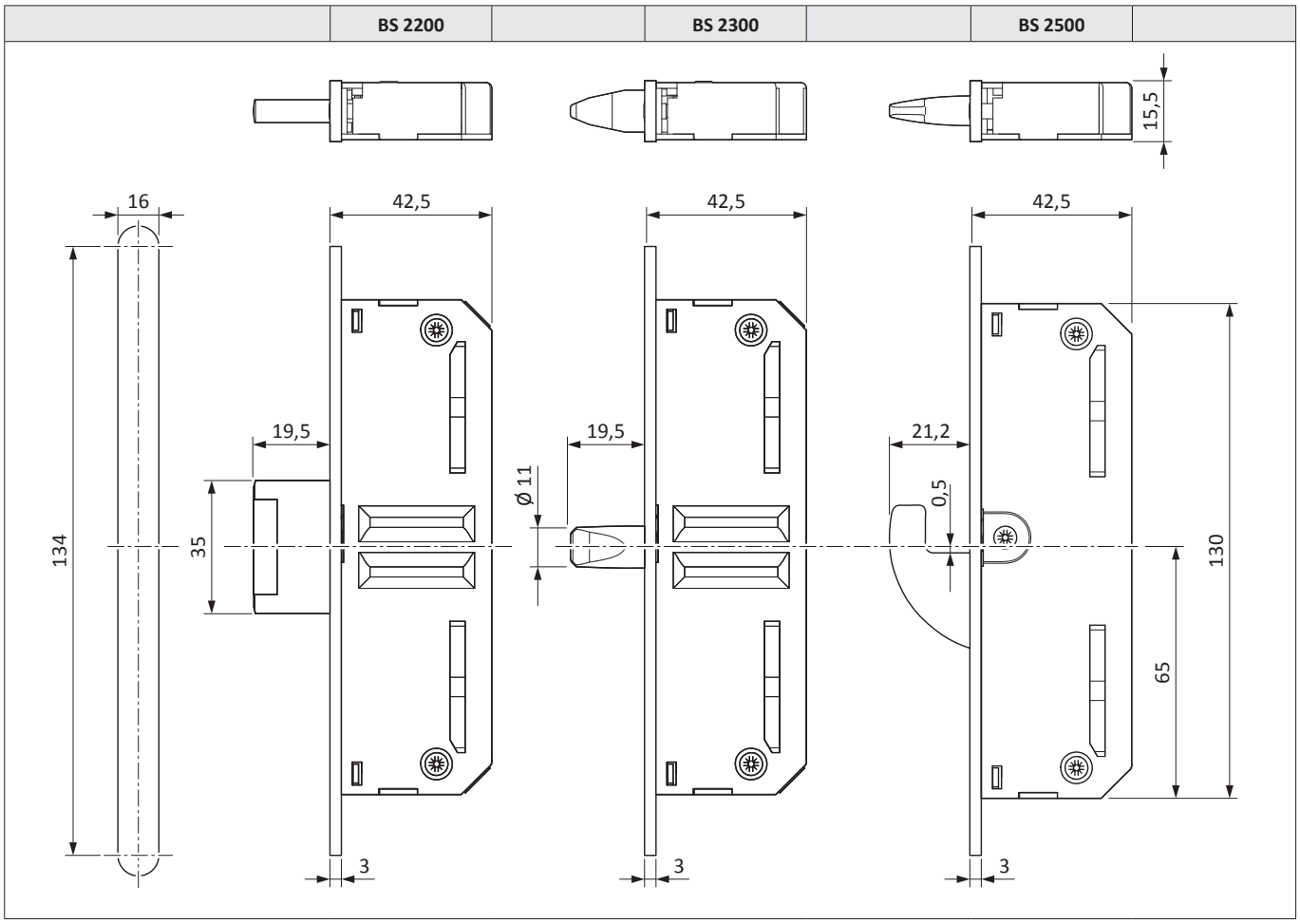
4.2 Bijzetslotkasten