4.2 Rolschoot

4.2.1 Softlock dagschoot door rolschoot vervangen

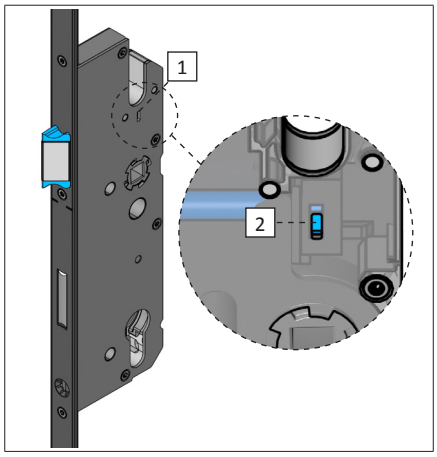

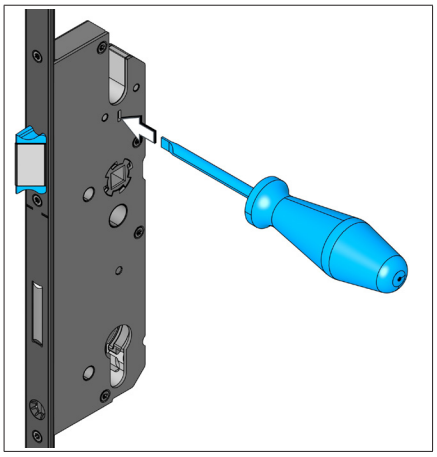

1 x 3,5 mm

Op de zijkant van de slotkast bevindt zich een sleuf [1]. Door deze kan de vergrendelingsveer [2] van de dagschootschacht met een sleufschroevendraaier geopend worden.

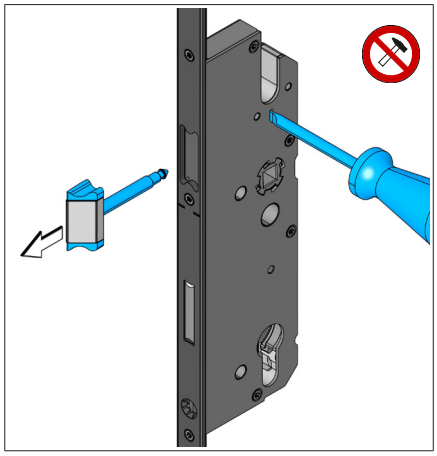

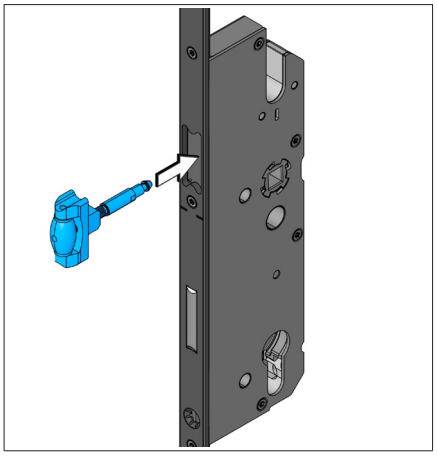

▶ Druk voorzichtig met de sleufschroevendraaier door de opening op de vergrendelingsveer van de dagschootschacht.

De dagschootschacht wordt vrijgegeven.

▶ Trek de dagschoot eruit en vervang deze door de rolschoot.

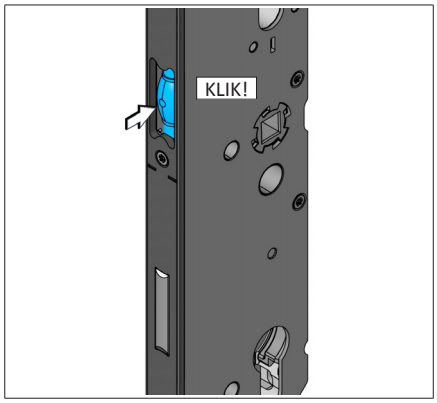

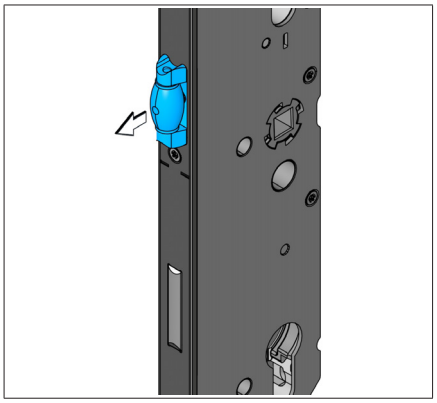

▶ Druk de rolschoot voorzichtig in de slotkast tot de dagschootschacht vergrendelt en laat de rolschoot los.

De rolschoot moet automatisch uitschuiven en stevig door de vergrendelingsveer vastgehouden worden.

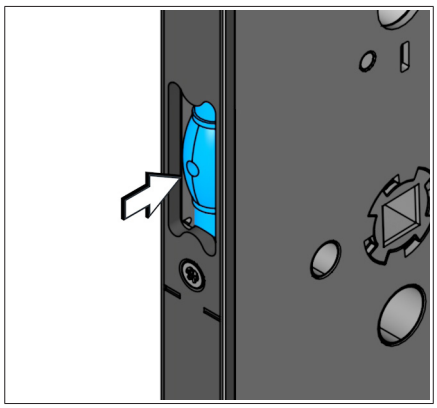

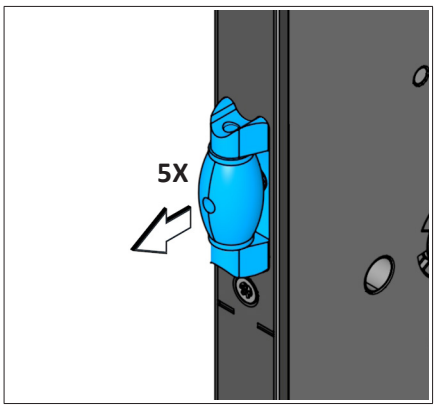

▶ Controleer of de rolschoot goed vastzit en licht loopt door deze meerdere malen (ca. 5x) in de slotkast te drukken en weer los te laten.

De rolschoot moet gemakkelijk bewogen kunnen worden en volledig uitschuiven.

4.2.2 Rolschoot instellen

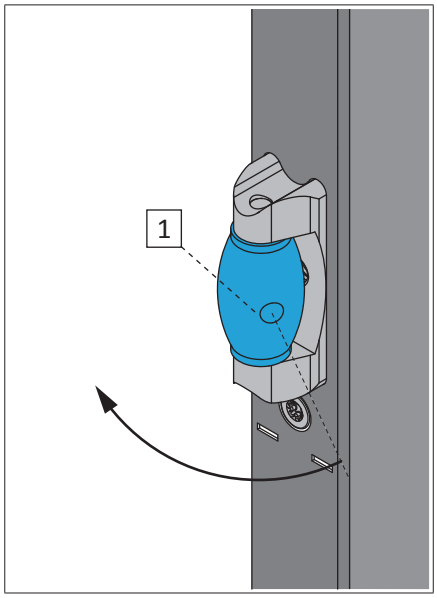

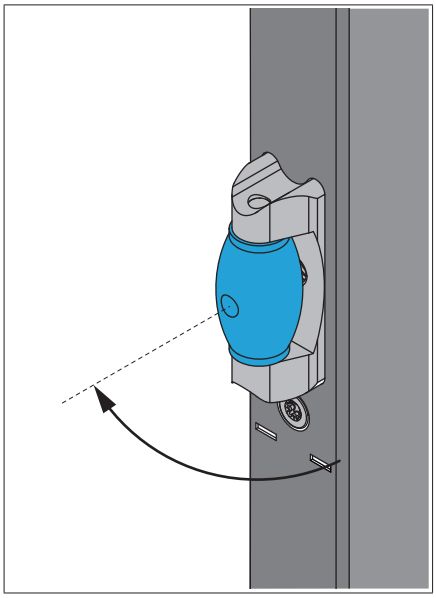

▶ Lijn het middengedeelte zo uit dat de boring [1] naar voren wijst.

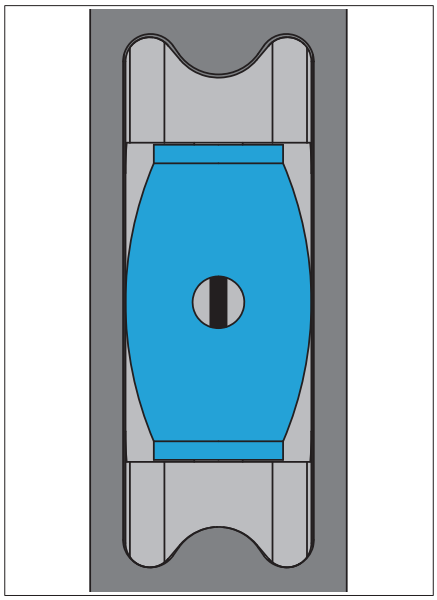

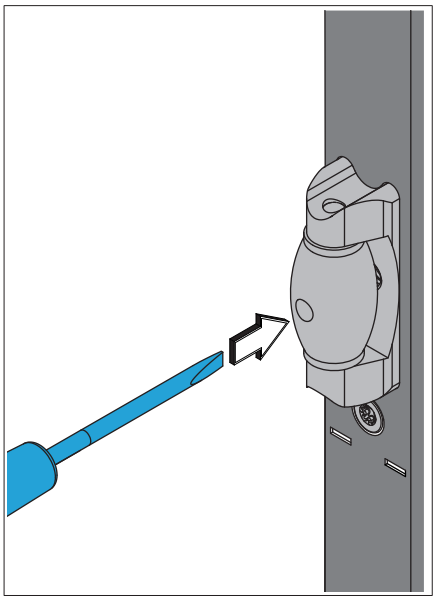

	3 x 0,8 mm

▶ Leid een 3 x 0,8 mm-sleufschroevendraaier door de boring in het middendeel in de dagschoot.

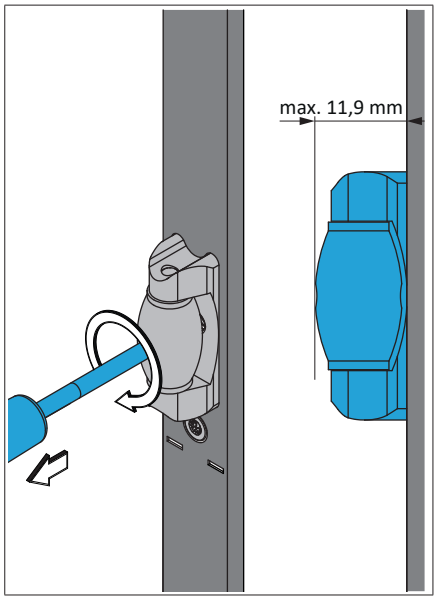

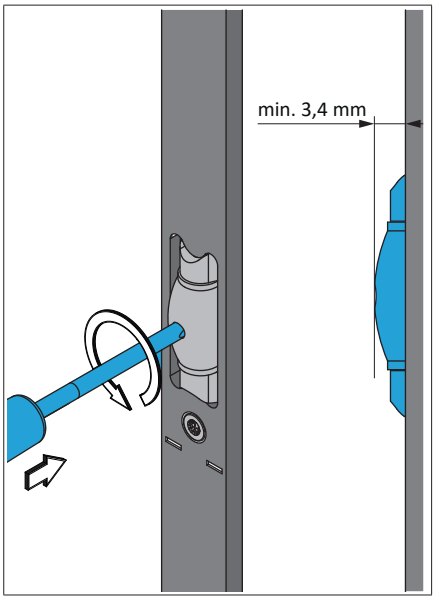

	De rolschoot mag slechts tot de aangegeven maximale waarde uitgedraaid worden.
	De stand van de rolschoot is afhankelijk van de sponning van de deur, zie hoofdstuk 4.13 „Sluitnaad instellen“.

▶ Draai de schroevendraaier tegen de klok in.

De rolschoot wordt uitgeschoven.

▶ Draai de schroevendraaier met de klok mee.

De rolschoot wordt ingeschoven.