## 4.4 Deurblad frezen

### 4.4.1 BS 23/25/2600

Positiebepaling, zie hoofdstuk 3.1 „Maatvarianten“ vanaf pagina 10.

Veiligheidsbril dragen

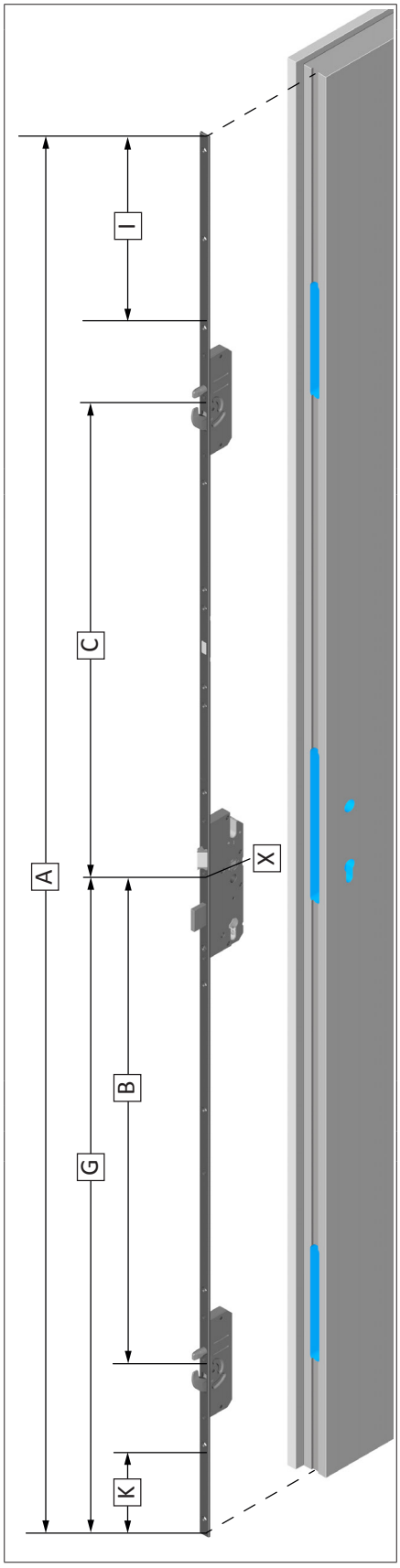


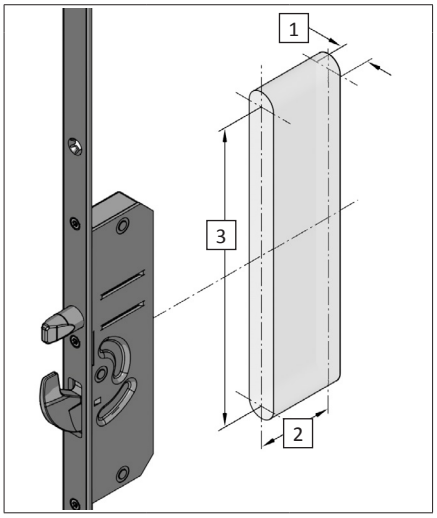


**Bijzetslotkast**

[1] 16,0 mm
[2] 42,5 mm + 1 mm
[3] 164,0 mm

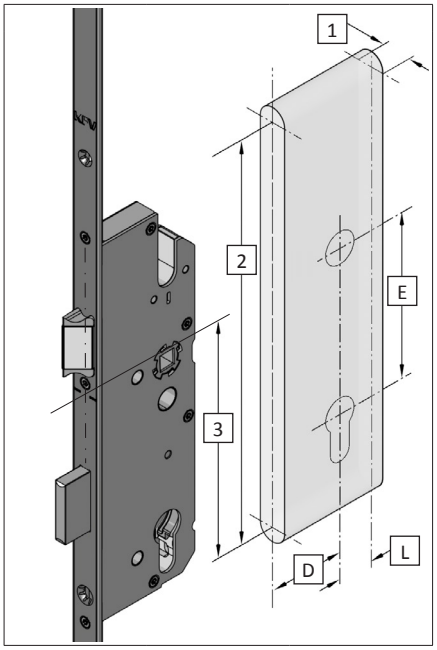


**Hoofdslot**

[1] 16,0 mm
[2] 234,0 mm
[3] 137,0 mm (systeemmarkering)
[L] Achterdoornmaat + 1 mm
[D] Doornmaat
[E] Afstand

Alle maten van het hoofdslot, zie hoofdstuk 3.1.4 „Hoofdslotkasttypes met sleutelbediening“ vanaf pagina 13.

| Deurkrukfrezing | PC-frezing | RC-frezing |
|---|---|---|

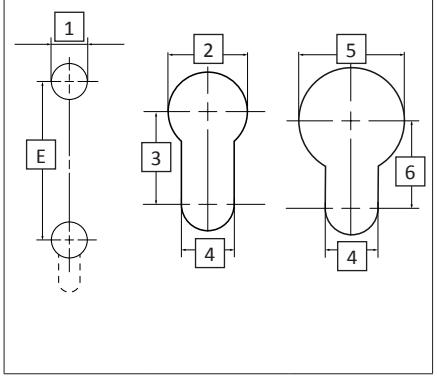


**Deurkruk en cilinder**

[1] Ø 18,0 mm
[2] Ø 18,0 mm
[3] 21,0 mm
[4] 12,0 mm
[5] Ø 24,0 mm
[6] 20,0 mm
[E] Afstand

## 4.11.2 Kozijnfrezingen voor BS 23/25/2600

Positiebepaling, zie hoofdstuk 3.1 „Maatvarianten“ vanaf pagina 10.

Bij freeswerkzaamheden altijd een veiligheidsbril dragen.

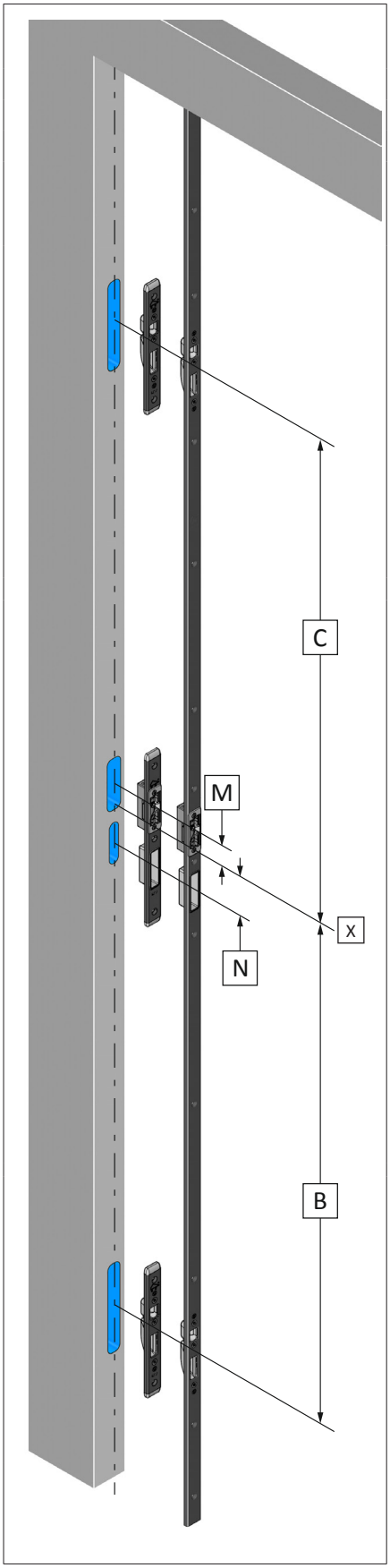


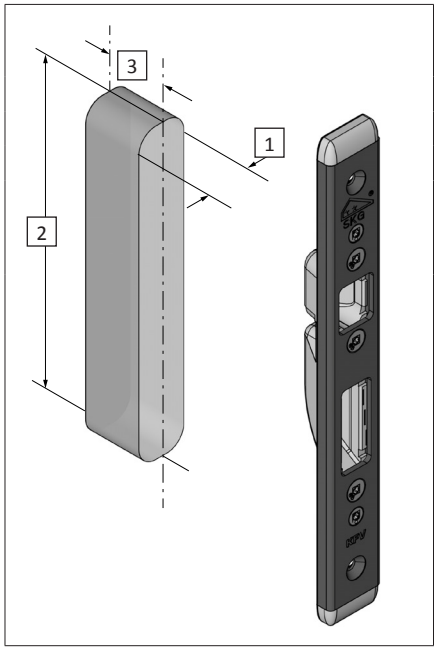


| De vermelde freesmaten hebben betrekking op: | |
|---|---|
| E8H sluitplaat: | Hoofdslot |
| Q sluitplaat: | Bijzetslotkast |
| E8QH: | Sluitlijst |

**Voor freesmaten van andere kozijndelen of sluitlijsten kunt u contact opnemen met de KFV-klantenservice.**

### Q-verstelling van de bijzetslotkasten

[1] 21,0 mm

[2] 135,0 mm

[3] Beslagonderdeelhoogte plus 1 mm

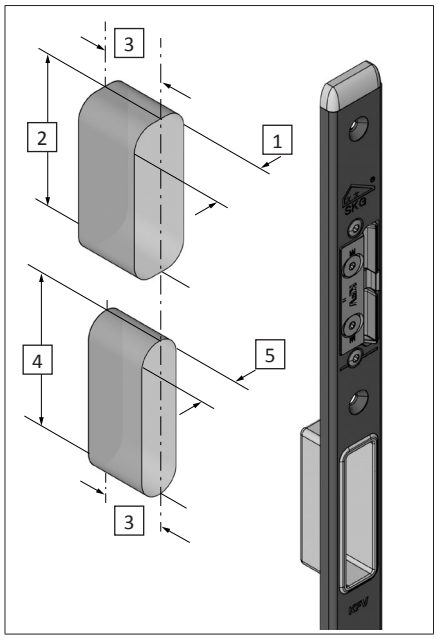


### Dagschootplaatje en hoofdslot-nachtschoot afdekkap

[1] 23,0 mm

[2] 72,0 mm

[3] Beslagonderdeelhoogte plus 1 mm

[4] 62,0 mm

[5] 16,0 mm

Bij U-profielen vanaf een zijhoogte van 6 mm en gebruik van het dagschootplaatje serie 118/119 komt de frezing te vervallen.

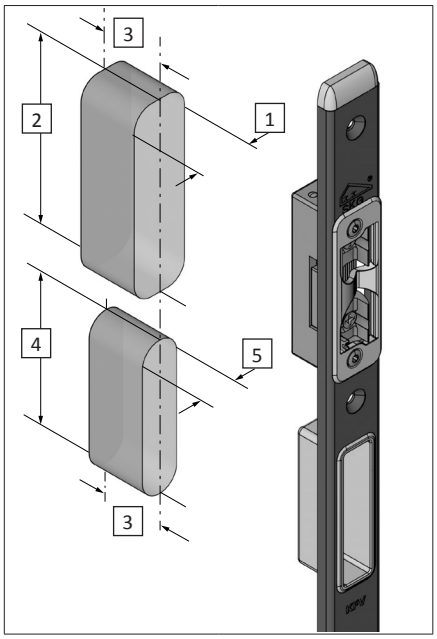


### Dagschoot en hoofdslot-nachtschoot afdekkap

[1] 23,5 mm

[2] 78,0 mm

[3] Beslagonderdeelhoogte plus 1 mm

[4] 62,0 mm

[5] 16,0 mm