3.1 Maatvarianten

3.1.1 PC maten 72 mm, 92 mm, 94 mm

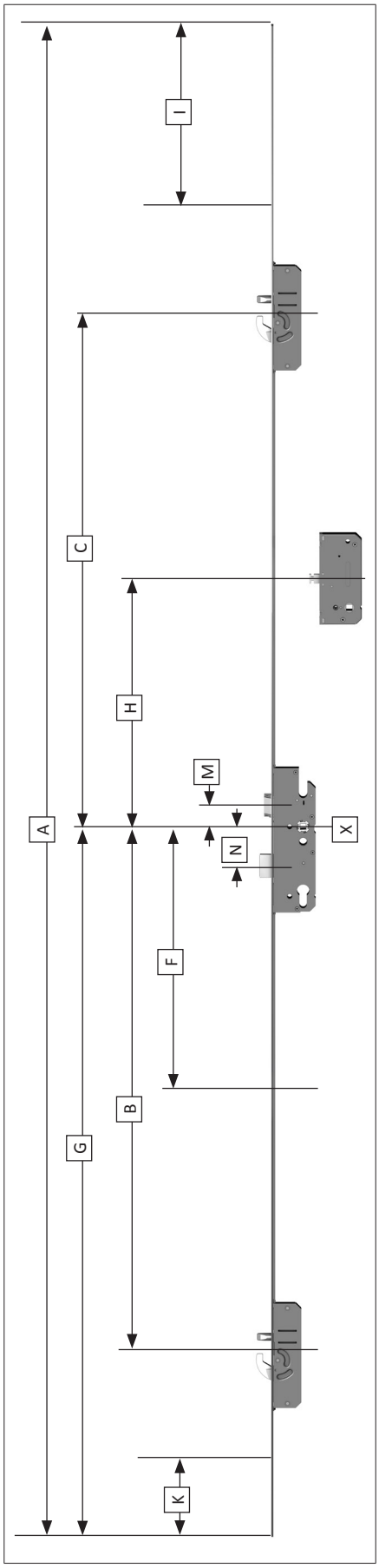

Maat-varian-ten	A	B	C	F	G	H	I	K	geschikt voor vleu-gelsponning-hoogte
B296*	2170	760	355	385	1020		665	130	1505 - 1754
B298	2170	760	605	385	1020	355	415	130	1755 - 1880
B001	2170	760	730	385	1020	355	290	130	1881 - 2170
B003	2400	760	980	385	1020	355	270	130	2171 - 2400
B039*	1500	760	355	385	952				1505 - 1754
B041	1700	760	605	385	952	355			1755 - 1880
B166	1855	760	730	385	952	355			1881 - 2170
B253	2170	760	980	385	952	355			2171 - 2400
K038	1629	760	605	385	892	355			1755 - 1880
K002	1754	760	730	385	892	355			1881 - 2170
K054	2004	760	980	385	892	355			2171 - 2400
K296*	1442	760	355		892				1505 - 1754
K298	1692	760	605		892	355			1755 - 1880
K001	1817	760	730		892	355			1881 - 2170
K003	2067	760	980		892	355			2171 - 2400
K006	1722	822,5	605	385	970	355			1755 - 1880
K007	1847	822,5	730	385	970	355			1881 - 2170
K008	2097	822,5	980	385	970	355			2171 - 2400
B325*	2170	760	355	385	1050		635	160	1535 - 1785
B327	2170	760	605	385	1050	355	385	160	1786 - 1910
B002	2170	760	730	385	1050	355	260	160	1911 - 2170
B004	2400	760	980	385	1050	355	240	160	2171 - 2400

*	=	niet met boorgroep „T0“ leverbaar
Afmetingen I + K	=	in te korten
X	=	Systeemmarkering Alle maataanduidingen uitgaande van [X] tot midden bijzetslotkast
M	=	29,0
N	=	57,5

3.1.4 Hoofdslotkasttypes met sleutelbediening

Type hoofdslot	Profielcilinder PZ/RC	Variabele maten in mm									
		PC maat [E]	Doornmaat [D]	Achterdoorn-maat [L]	Schootuitslag [R]	[M]	[N]	[O]	[P]	[Q]	[S]
V	PC	72	55, 65, 70, 80	17,5	20	29	57,5	12,5	51,5	47	12
H	PC	85	25	17,5	zonder nacht-schoot	36	50,5	19,5	31,5	52	8
H	PC	85	30	17,5	10	36	50,5	19,5	31,5	52	8
H	PC	85	35	17,5	16	36	50,5	19,5	31,5	54	12
H	PC	85	40 - 80	17,5	20	36	50,5	19,5	31,5	54	12
H	PC	88	35	17,5	16	33	53,5	16,5	31,5	51	12
H	PC	88	40 -80	17,5	20	33	53,5	16,5	31,5	51	12
H	PC	92	25	17,5	zonder nachtschoot	29	57,5	12,5	31,5	45	8
H	PC	92	30	17,5	10	29	57,5	12,5	31,5	45	8
H	PC	92	35	17,5	16	29	57,5	12,5	31,5	47	12
H	PC	92	40 -80	17,5	20	29	57,5	12,5	31,5	47	12
H	RC	94	35	17,5	16	29	57,5	12,5	29,5	47	12
H	RC	94	40 -80	17,5	20	29	57,5	12,5	29,5	47	12

Afbeelding: PC

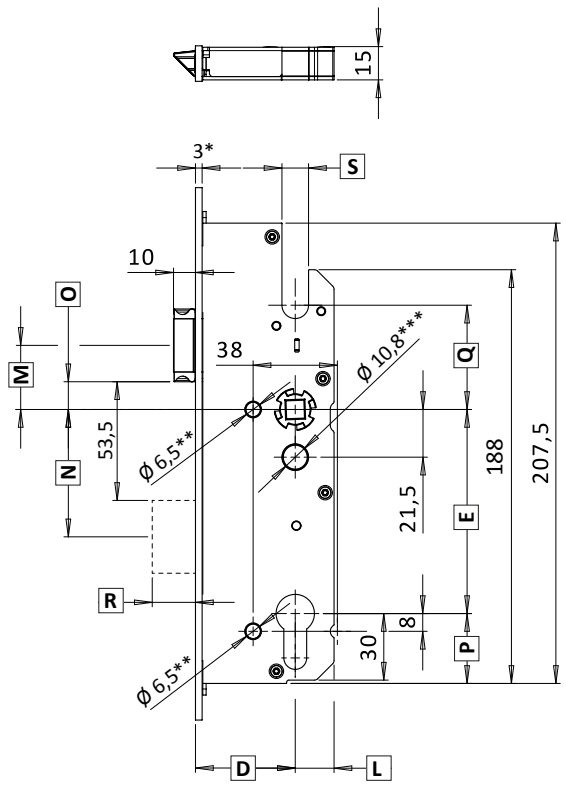

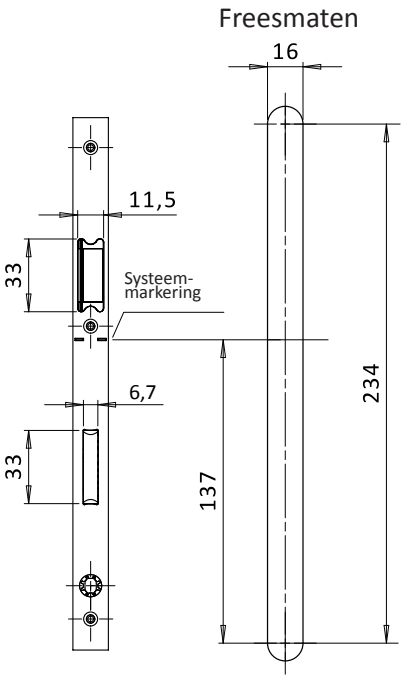

Afbeelding: RC

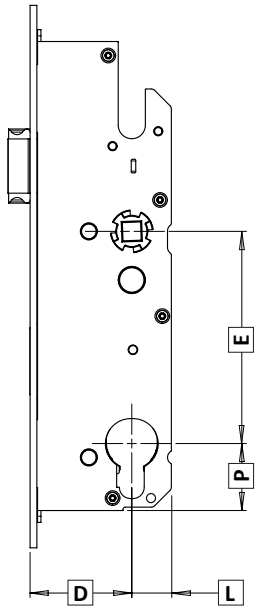

* Deze maat heeft betrekking op een vlakke stolpplaat 3 mm, staal verzinkt.
Door het gebruik van andere voorplaten kunnen deze maat en de daarvan afhankelijke maten veranderen.

** Boringen pas vanaf [D] = 40 mm

*** Bij [E] = 72 mm bedraagt de boring Ø 6,5 mm

3.1.5 Bijzetslotkasten

	BS 2300		BS 2500		BS 2600	

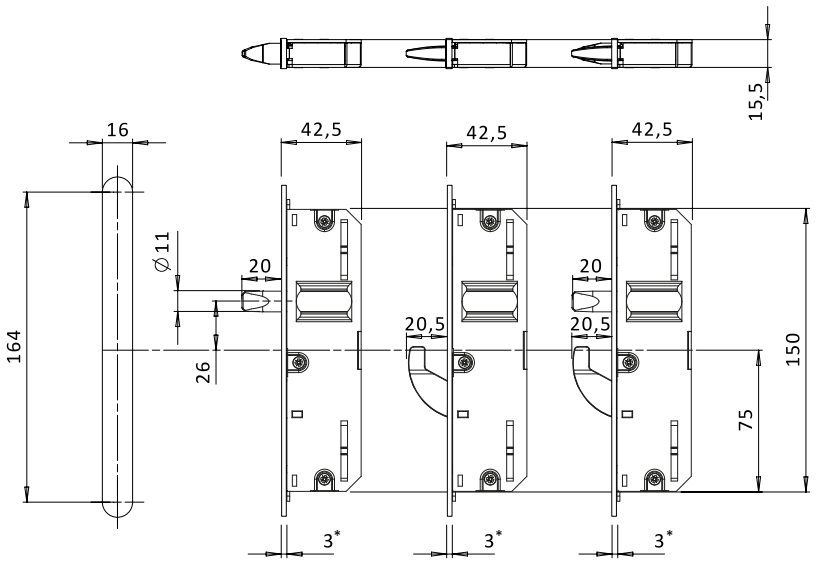

3.1.6 Kierstandhouder T2

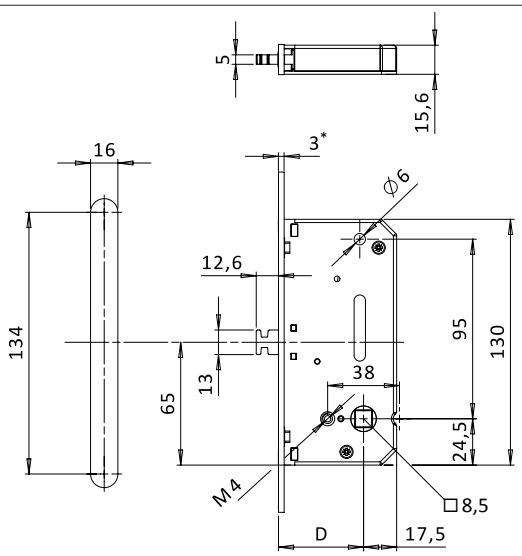

3.1.7 Extra nachtslot TR

