3.1.4 Hoofdslotkasttypes met sleutelbediening

Type hoofdslot	Profielcilinder PZ/RC	Variabele maten in mm									
		PC maat [E]	Doornmaat [D]	Achterdoorn-maat [L]	Schootuitslag [R]	[M]	[N]	[O]	[P]	[Q]	[S]
V	PC	72	55, 65, 70, 80	17,5	20	29	57,5	12,5	51,5	47	12
H	PC	85	25	17,5	zonder nacht-schoot	36	50,5	19,5	31,5	52	8
H	PC	85	30	17,5	10	36	50,5	19,5	31,5	52	8
H	PC	85	35	17,5	16	36	50,5	19,5	31,5	54	12
H	PC	85	40 - 80	17,5	20	36	50,5	19,5	31,5	54	12
H	PC	88	35	17,5	16	33	53,5	16,5	31,5	51	12
H	PC	88	40 -80	17,5	20	33	53,5	16,5	31,5	51	12
H	PC	92	25	17,5	zonder nachtschoot	29	57,5	12,5	31,5	45	8
H	PC	92	30	17,5	10	29	57,5	12,5	31,5	45	8
H	PC	92	35	17,5	16	29	57,5	12,5	31,5	47	12
H	PC	92	40 -80	17,5	20	29	57,5	12,5	31,5	47	12
H	RC	94	35	17,5	16	29	57,5	12,5	29,5	47	12
H	RC	94	40 -80	17,5	20	29	57,5	12,5	29,5	47	12

Afbeelding: PC

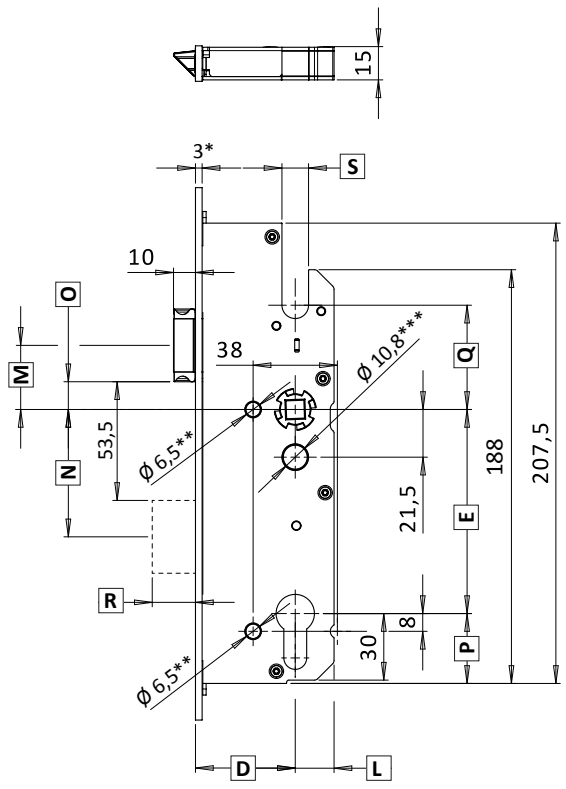

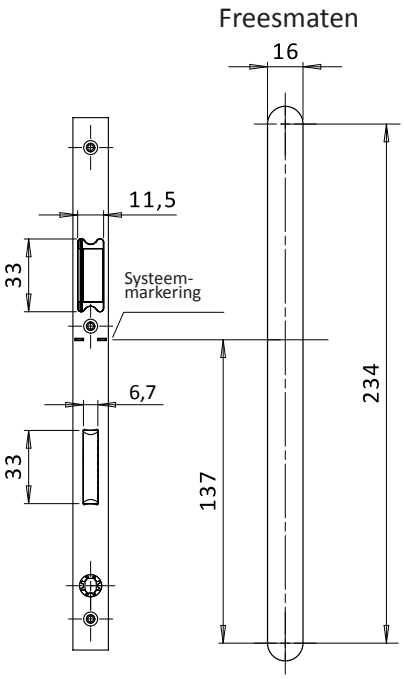

Afbeelding: RC

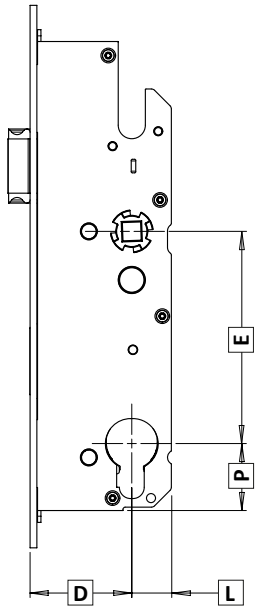

* Deze maat heeft betrekking op een vlakke stolpplaat 3 mm, staal verzinkt.
Door het gebruik van andere voorplaten kunnen deze maat en de daarvan afhankelijke maten veranderen.

** Boringen pas vanaf [D] = 40 mm

*** Bij [E] = 72 mm bedraagt de boring Ø 6,5 mm

3.1.5 Bijzetslotkasten

	BS 2300		BS 2500		BS 2600	

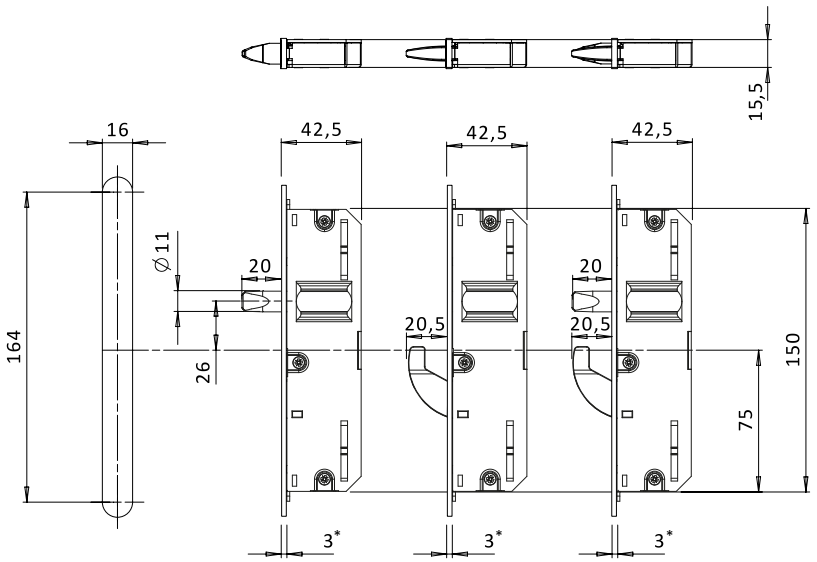

3.1.6 Kierstandhouder T2

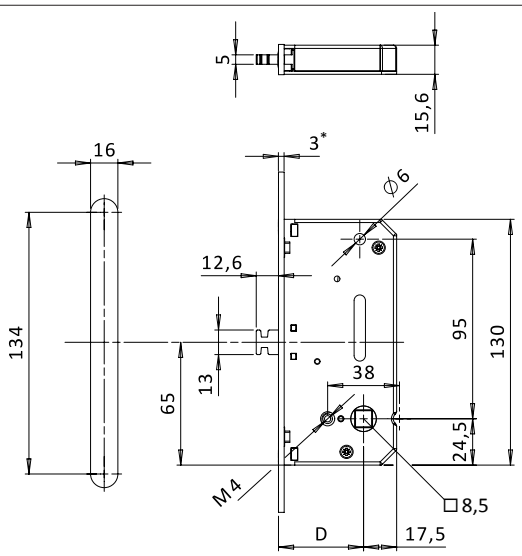

3.1.7 Extra nachtslot TR

