Für diese Unterlage behalten wir uns alle Rechte nach DIN 34 vor

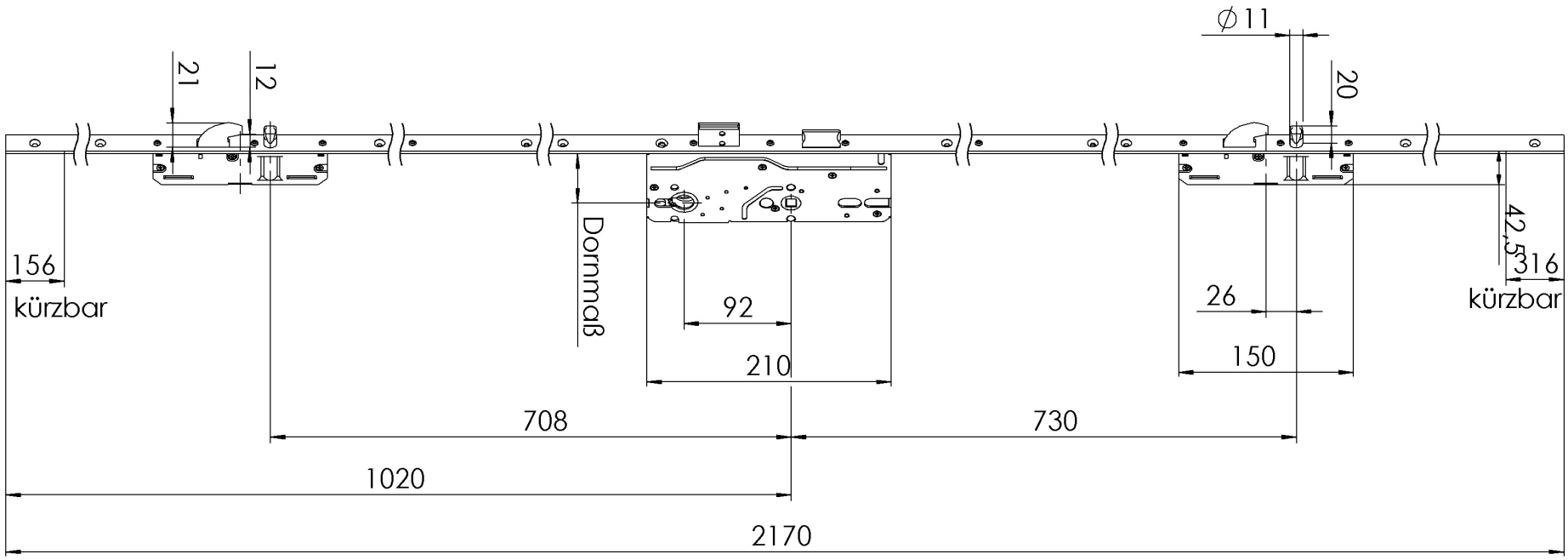

Ind. tb:l	Datum 19.08.04	Name Wiesner	Art.-Nr. AS2600 W000
KFV Karl Fliether GmbH & Co 42551 Velbert		Benennung Mehrfachverriegelung	Zeichnungs-Nr. 1.2600.0001.84