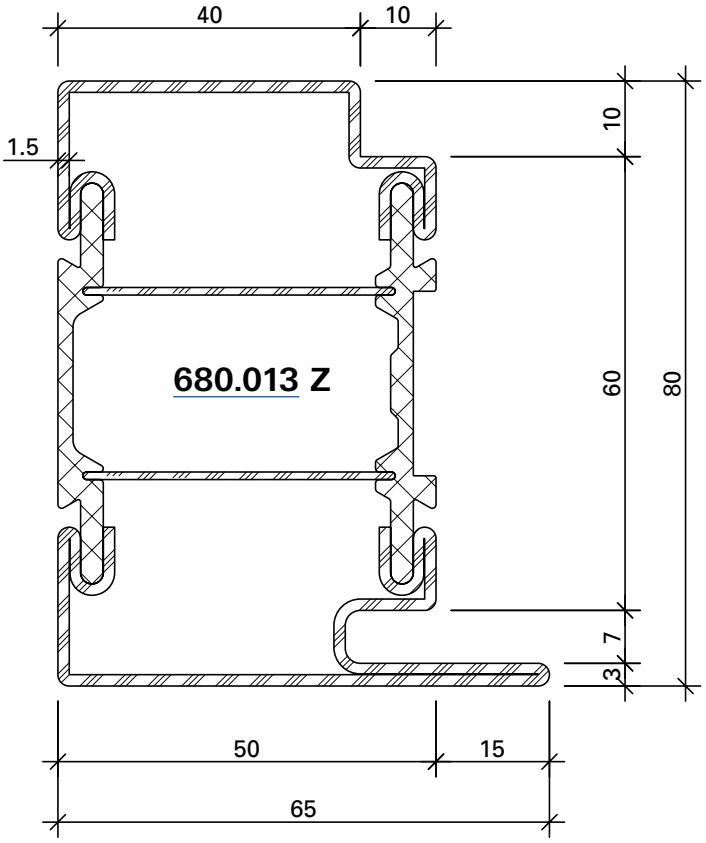

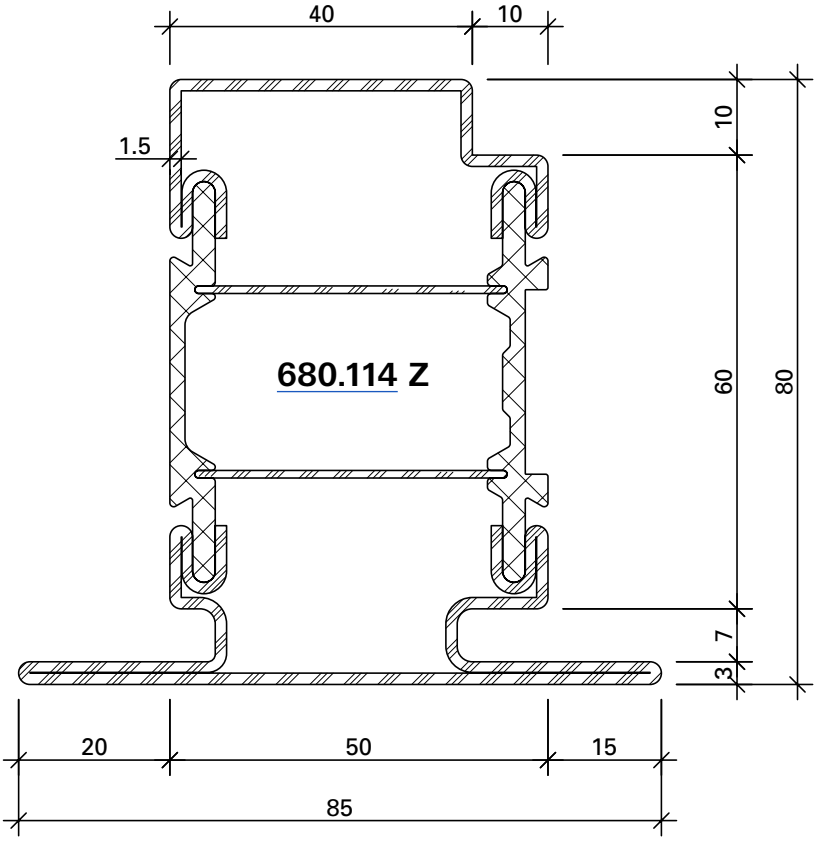

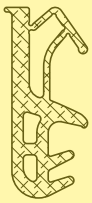

455.650

Türdichtung
EPDM, schwarz

VE = 50 m

455.650

Joint de porte
EPDM, noir

UV = 50 m

455.650

Door weatherstrip
EPDM, black

PU = 50 m

Klik op een artikelnummer om het artikel op kozijnparts.nl te bekijken. Blauw onderstreept = klikbaar. Artikelen die wij niet standaard hebben, kun je aanvragen via onze productaanvraag.

Nederlandse vertaling

Bron: Janisol HI deuren – leverprogramma (K1179460, 03/2026), blz. 1B 1-21 „Profielen”.

Dit artikel is: Jansen 455.650 – deurdichting van zwart EPDM voor Janisol HI (geel gemarkeerd).

Artikelnr.	Omschrijving	Verpakking
680.013	Profiel 680.013 Z, maten zie tekening.	–
680.114	Profiel 680.114 Z, maten zie tekening.	–
455.650	Deurdichting, EPDM zwart.	50 m

Uitleg begrippen
Glaslatzijde (Glasleistenseite): de kant van de glaslat, de losse lat die het glas vastzet.
Aanslagzijde (Profilanschlagseite): de vaste kant van het profiel waar het glas tegenaan ligt.
Voegbreedte (Fugenbreite): de ruimte tussen glas en profiel of glaslat waar de dichting in komt.
Afscheurstrip (Abreisssteg): een strip aan de dichting die afgescheurd kan worden.
VE (Verpackungseinheit): verpakkingseenheid.

Op deze bladzijde toont Jansen de deurdichting naast de deurprofielen 680.013 Z en 680.114 Z (maten in mm).

Vertaling door Kozijn Parts van de originele fabrikantpagina's hiervoor. Bij verschil geldt de originele tekst van de fabrikant.

Klik op een artikelnummer om het artikel op kozijnparts.nl te bekijken. Blauw onderstreept = klikbaar. Artikelen die wij niet standaard hebben, kun je aanvragen via onze productaanvraag.