5. Middensluitingen

Vleugelhoogte Fh = 1201-1800 mm

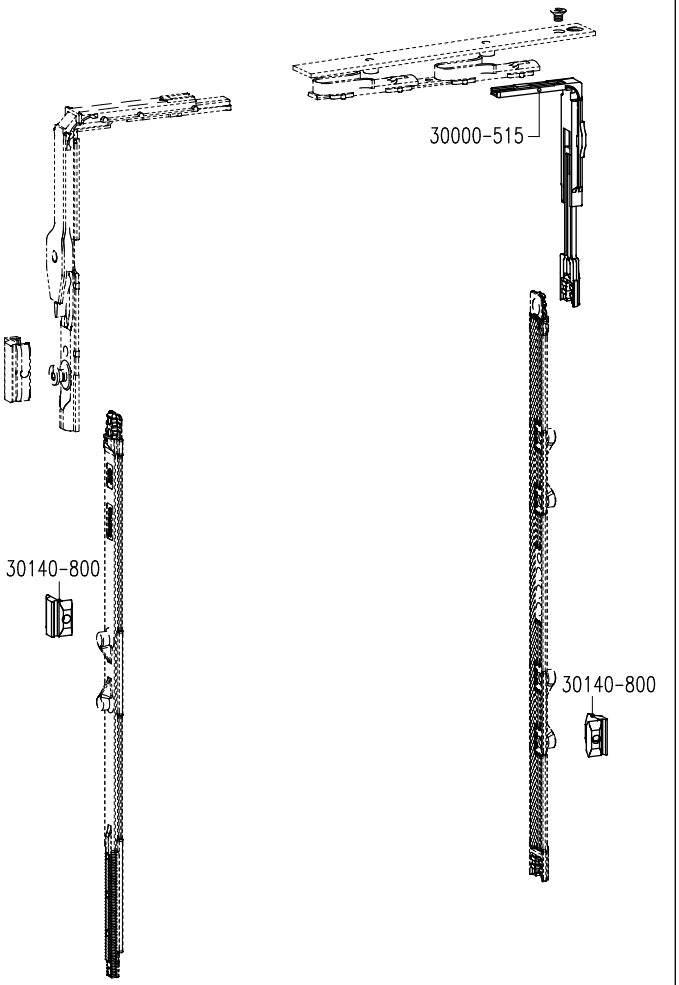

35510-1 of 35530-1 of 35510-3 of 35530-3		
+		
Middensluiting nr. 30140-30		
1	30000-515	hoekoverbrenging
2	30140-800	sluitstuk

- Bij ramen met een vleugelhoogte van 1201-1800 mm wordt een bijkomende middensluiting nr. 30140-30 geplaatst.

Vleugelhoogte Fh = 1801-2400 mm

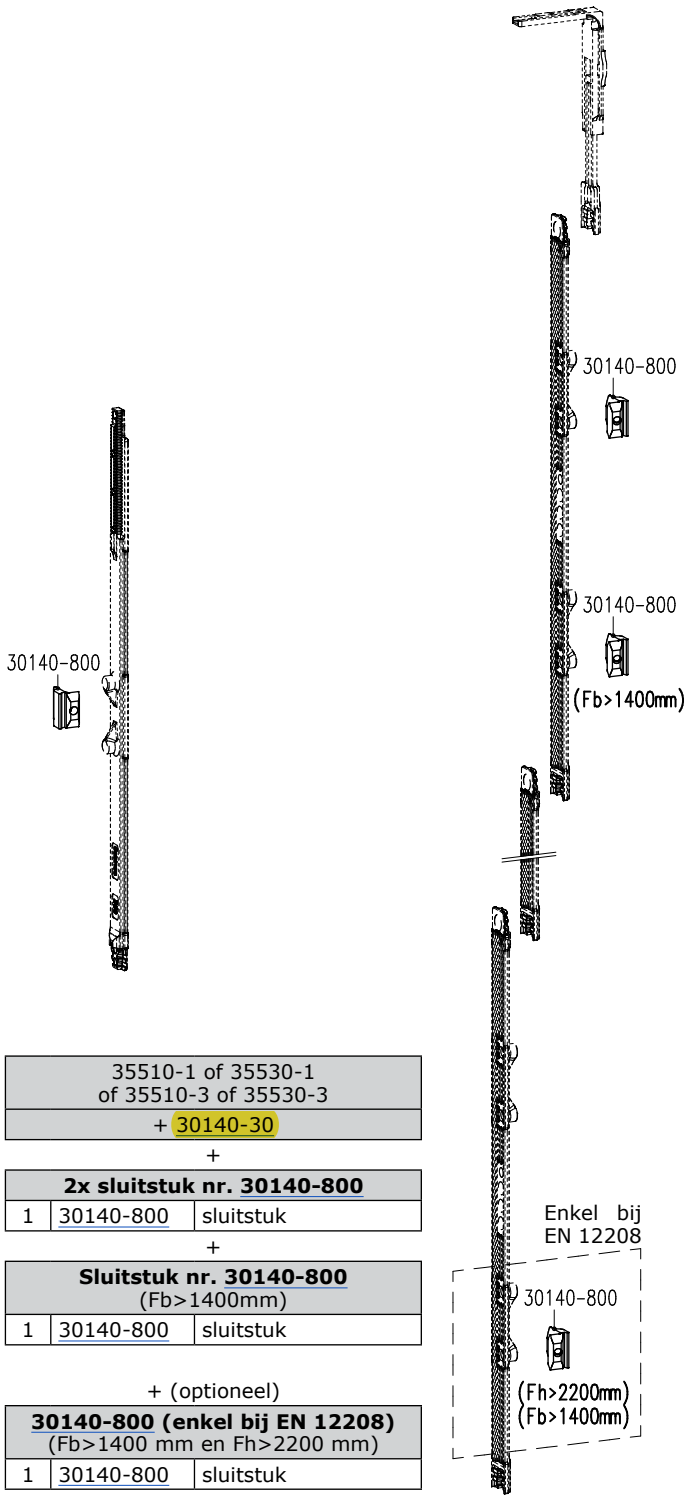

35510-1 of 35530-1 of 35510-3 of 35530-3		
+ 30140-30		
+		
2x sluitstuk nr. 30140-800		
1	30140-800	sluitstuk
+		
Sluitstuk nr. 30140-800 (Fb>1400mm)		
1	30140-800	sluitstuk

+ (optioneel)		
30140-800 (enkel bij EN 12208) (Fb>1400 mm en Fh>2200 mm)		
1	30140-800	sluitstuk

- Bij ramen met een vleugelhoogte van 1801-2400 mm worden twee bijkomende sluitstukken nr. 30140-800 geplaatst.
- Bij ramen met een vleugelhoogte van 1801-2400 mm en een vleugelbreedte van 1401-1700 mm wordt nog een sluitstuk nr. 30140-800 bijgeplaatst.
- Indien ramen met een vleugelhoogte van 2201-2400 mm en een vleugelbreedte van 1401-1700 mm moeten voldoen aan de hoogste klasse van wind- en waterdichtheid volgens de Europese norm EN 12208 (1200 Pa), dan moet nog een sluitstuk nr. 30140-800 bijgeplaatst worden.

Klik op een artikelnummer om het artikel op kozijnparts.nl te bekijken. Blauw onderstreept = klikbaar.