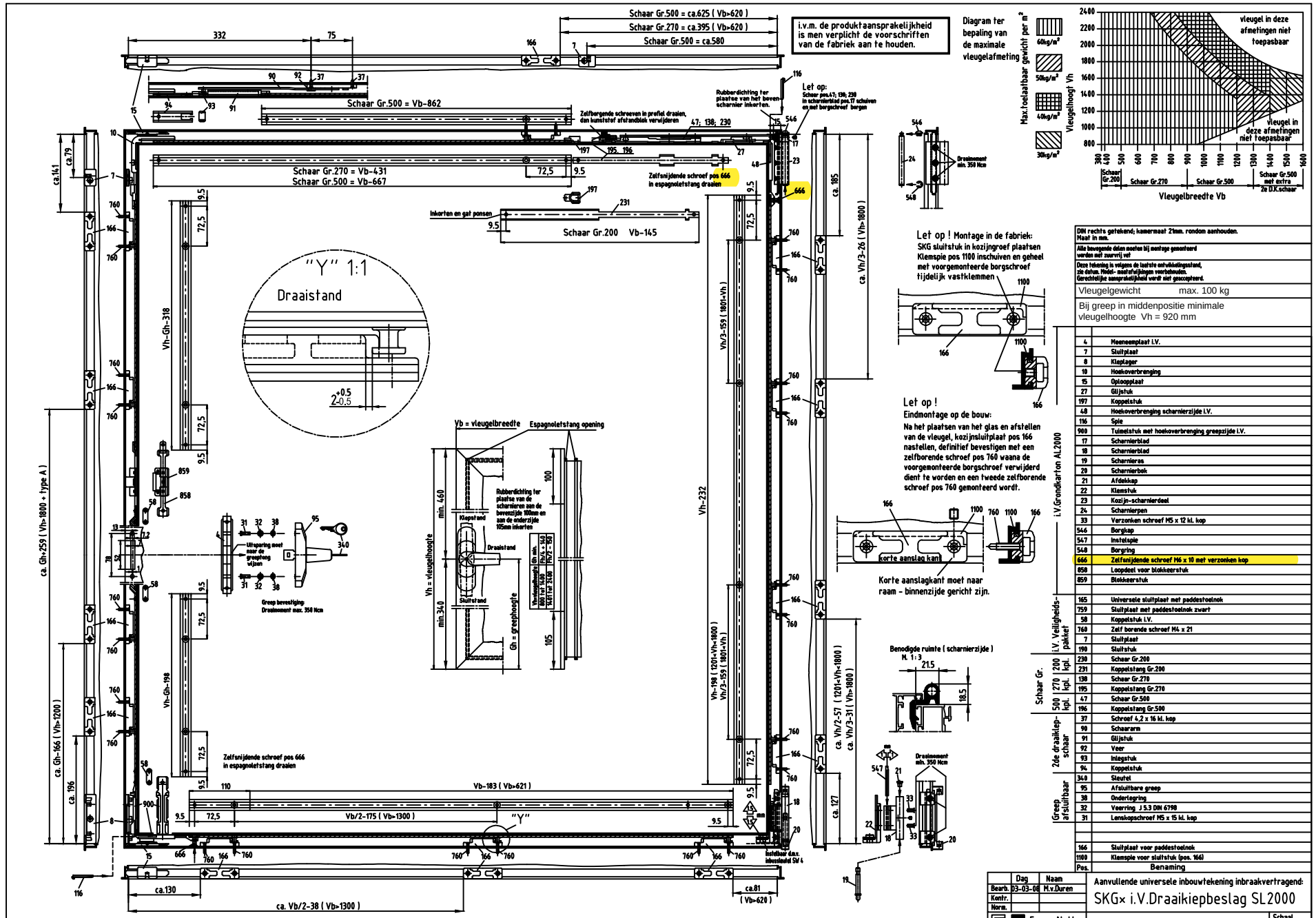

DIN rechts getekend; kamermaat 21mm. rondom aanhouden.
Maat in mm.

Alle bewegende delen goed in bij montage gesmeerd werden met zuurvrij vet

Deze tekening is volgens de laatste ontwikkelingsstand, zie datum. Model- maatafwijkingen voorbehouden. Gerechtelijke aansprakelijkheid wordt niet geaccepteerd.

Vleugelgewicht max. 100 kg

Bij greep in middenpositie minimale vleugelhoogte Vh = 920 mm

Pos.	Benaming
4	Hoeneemplaat i.V.
7	Sluitplaat
8	Kleplager
10	Hoekoverbrenging
15	Oplooppplaat
27	Glijstuk
197	Koppelstuk
48	Hoekoverbrenging scharnierzijde i.V.
116	Spie
900	Tuimelstuk met hoekoverbrenging greepzijde i.V.
17	Scharnierblad
18	Scharnierblad
19	Scharnieras
20	Scharnierbak
21	Afdekkap
22	Klemstuk
23	Kozijn-scharnierdeel
24	Scharnierpen
33	Verzonken schroef M5 x 12 kl. kop
546	Borgkap
547	Instelspie
548	Borgring
666	Zelfsnijdende schroef M6 x 10 met verzonken kop
850	Loopdeel voor blokkeerstuk
859	Blokkeerstuk
165	Universele sluitplaat met paddestoelnok
759	Sluitplaat met paddestoelnok zwart
58	Koppelstuk I.V.
760	Zelf borende schroef M4 x 21
7	Sluitplaat
190	Sluitstuk
230	Schaar Gr.200
231	Koppelstang Gr.200
138	Schaar Gr.270
195	Koppelstang Gr.270
47	Schaar Gr.500
196	Koppelstang Gr.500
37	Schroef 4,2 x 16 kl. kop
90	Schaararm
91	Glijstuk
92	Veer
93	Inlegstuk
94	Koppelstuk
340	Sleutel
95	Afsluitbare greep
38	Onderlegring
32	Veerring J 5.3 DIN 6798
31	Lenskopschroef M5 x 15 kl. kop
166	Sluitplaat voor paddestoelnok
1100	Klemspie voor sluitstuk (pos. 166)

i.V.Grondkarton AL2000

i.V. Veiligheids-pakket: 7, 190, 230, 231, 138, 195, 47, 196

Schaar Gr. 200 kpl. / 270 kpl. / 500 kpl.

2de draaikiep-schaar: 37, 90, 91, 92, 93, 94, 340

Greep afsluitbaar: 95, 38, 32, 31

	Dag	Naam
Bearb.	03-03-08	M.v.Duren
Kontr.		
Norm.		

Eugen Notter GmbH

Aanvullende universele inbouwtekening inbraakvertragend:

SKGx i.V.Draaikiepbeslag SL2000

SG-DKIV-universeel

Schaal 1 : 1

maart 2008 Notter GmbH

Kammerbeschlag DK AL 2000

- für Getriebe LA 78mm und 84/104mm
- mit Einbohrgetriebe

Eugen Notter GmbH
Beschlägefabrik
Werkzeugbau
Druckgussteile
aus GDZN

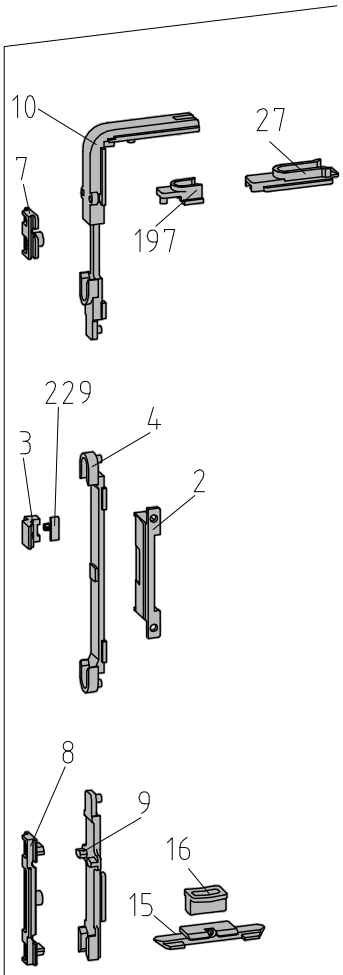

System	Artikel-Nr.	Bezeichnung
1,2,3,4	225 422 00	Kammerbeschlag DK AL 2000
5,6	214 422 00	
7	260 422 00	

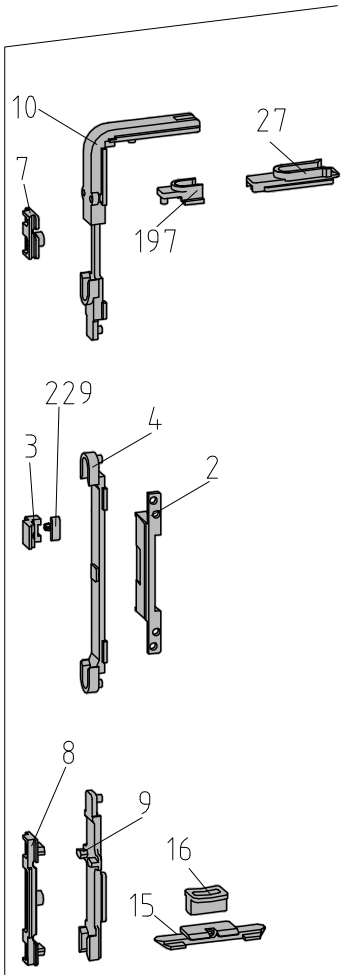

System	Artikel-Nr.	Bezeichnung
1,2,3,4	225 403 00	Kammerbeschlag DK AL 2000 LA 84/104mm
5,6	214 403 00	
7	260 403 00	

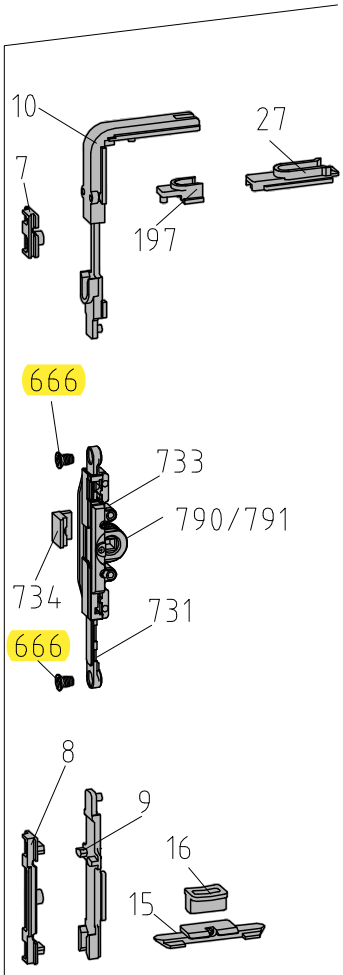

System	Artikel-Nr.	Bezeichnung
1,2,3,4	225 464 00	Kammerbeschlag DK AL 2000 mit Einbohrgetriebe
5,6	214 464 00	
7	260 464 00	

Nederlandse vertaling

Notter beslagcatalogus - begrippen en positienummers

Bron: Notter beslagcatalogus 01/2015 (Duits). Vertaling Kozijn Parts.

Dit artikel: 10-5.06.0666.00100 (positie 666) (in de bladen hiervoor geel gemarkeerd)

Notter beslagcatalogus 01/2015 (Duits)

Kammerbeschlag DK AL 2000	draai-kiepbeslag AL 2000 (beslag in de groef)
für Getriebe LA 78mm und 84/104mm; mit Einbohrgetriebe	voor aandrijvingen LA 78 mm en 84/104 mm; met inboor-aandrijving
Zusatzverriegelungen DK/KvD	extra sluitingen draai-kiep / kiep-voor-draai
Höhenverriegelung für Getriebe / für Einbohrgetriebe	hoogtesluiting bij een aandrijving / bij een inboor-aandrijving
Höhenverriegelung AL 15 vdl	hoogtesluiting AL 15 vdl
Breitenverriegelung	breedtesluiting
Zusatzverriegelung ist entsprechend der Profilstabilität ...	Een extra sluiting is nodig afhankelijk van de profielstabiliteit en de belastingsgroep (A - B - C). Zie de gegevens van de systeemfabrikant.
System / Artikel-Nr / Bezeichnung	systeem / artikelnummer van de set / omschrijving

Positienummers in de tekeningen

10	hoekoverbrenger sluitkant boven
48	hoekoverbrenger scharnierzijde boven (hoogtesluiting)
116	spie (klemstuk/vork)
190 / 7	sluitstuk / sluitplaat
191	hoekoverbrenger greepzijde (breedtesluiting)
666	zelfsnijdende schroef M6 x 10