Schlossabmessungen **Dimensions des serrures** **Lock dimensions**

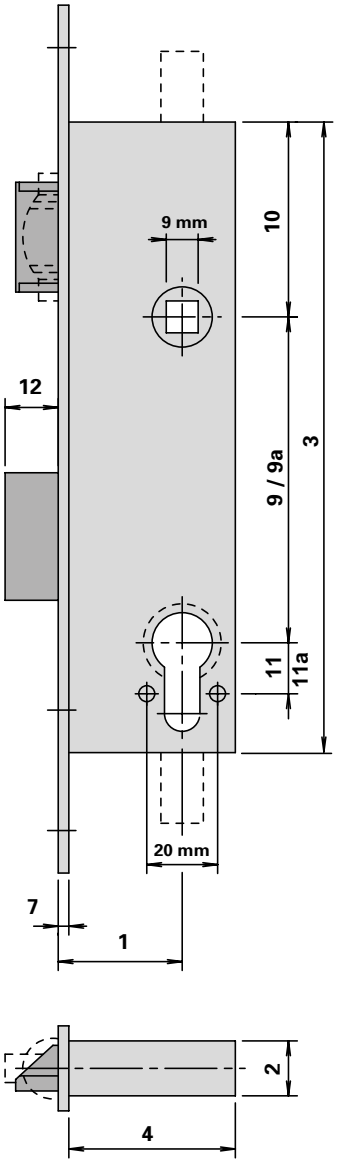

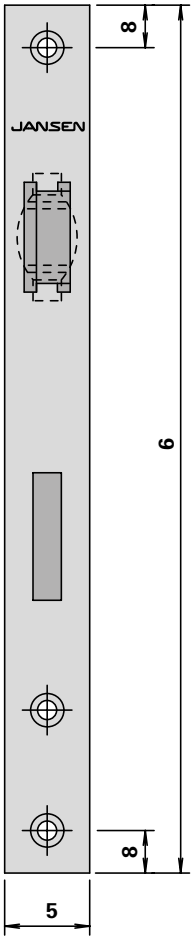

1	Dornmass Axe canon/têtière Backset
2	Kasten-Breite Largeur du boîtier Width of casing
3	Kasten-Höhe Hauteur du boîtier Height of casing
4	Kasten-Tiefe Profondeur du boîtier Depth of casing
5	Stulp-Breite Largeur de la têtière Width of face plate
6	Stulp-Höhe Hauteur de la têtière Height of face plate
7	Stulp-Dicke Epaisseur de la têtière Thickness of face plate
8	Randabstand Stulpbohrungen Distance périmétrique des perçages dans la têtière Distance of face plate drill holes from edge
9	Entfernung Drücker - Zylinder ø 22 mm Distance entre poignée – cylindre ø 22 mm Distance between handle and cylinder ø 22 mm
9a	Entfernung Drücker - Zylinder ø 17 mm Distance entre poignée – cylindre ø 17 mm Distance between handle and cylinder ø 17 mm
10	Entfernung OK Kasten - Drücker Distance bord supérieur boîtier – poignée Distance from top edge of casing to handle
11	Entfernung Zylinder - Bohrung Sicherheitsrosette ø 22 mm Distance cylindre perçage rosette de sécurité ø 22 mm Distance between cylinder and hole for safety rosette ø 22 mm
11a	Entfernung Zylinder - Bohrung Sicherheitsrosette ø 17 mm Distance cylindre – perçage rosace de sécurité ø 17 mm Distance between cylinder and hole for safety rosette ø 17 mm
12	Riegel-Ausschluss Course de pêne Bolt travel

Schlossabmessungen

Dimensions des serrures

Lock dimensions

	1	2	3	4	5	6	7	8	9	9a	10	11	11a	12
550.190	35	15,5	183	47	24	245	3	12	94	–	60	13	–	20
550.191	35	15,5	183	47	24	245	3	12	–	92	60	–	15	20
550.192	35	15,5	184	47	24	245	3	12	–	–	–	13	–	20
550.193	35	15,5	184	47	24	245	3	12	–	–	–	–	15	20
555.700	35	15,5	184	47	24	245	3	12	94	–	61	13	–	20
555.701	35	15,5	184	47	24	245	3	12	94	–	61	13	–	20
555.702	35	15,5	184	47	24	245	3	12	–	92	61	–	15	20
555.703	35	15,5	184	47	24	245	3	12	–	92	61	–	15	20
555.704	35	15,5	184	47	24	245	3	12	94	–	61	13	–	20
555.705	35	15,5	184	47	24	245	3	12	–	92	61	–	15	20
555.706	35	15,5	184	47	24	245	3	12	94	–	61	13	–	20
555.707	35	15,5	184	47	24	245	3	12	94	–	61	13	–	20
555.708	35	15,5	184	47	24	245	3	12	–	92	61	–	15	20
555.709	35	15,5	184	47	24	245	3	12	–	92	61	–	15	20
555.710	35	15,5	184	47	24	245	3	12	94	–	61	13	–	20
555.711	35	15,5	184	47	24	245	3	12	–	92	61	–	15	20
555.712	35	15,5	196	47	24	245	3	12	–	–	73	–	–	–
555.714	35	15,5	178	47	24	245	3	12	–	–	55	–	–	–
555.715	35	15,5	178	47	24	245	3	12	–	–	55	–	–	–
555.716	35	15,5	252	47	24	268	3	12	–	–	129	–	–	–
555.717	35	15,5	252	47	24	268	3	12	–	–	129	–	–	–
555.735	35	15,5	184	47	24	245	3	12	94	–	61	12,4	–	20
555.736	35	15,5	184	47	24	245	3	12	–	92	61	–	14,4	20
555.737	35	15,5	184	47	24	245	3	12	94	–	61	12,4	–	21
555.738	35	15,5	184	47	24	245	3	12	94	–	61	12,4	–	21
555.739	35	15,5	184	47	24	245	3	12	–	92	61	–	14,4	21
555.740	35	15,5	184	47	24	245	3	12	–	92	61	–	14,4	21
555.741	35	15,5	184	47	24	245	3	12	94	–	61	12,4	–	21
555.742	35	15,5	184	47	24	245	3	12	–	92	61	–	14,4	21
555.743	35	15,5	184	47	24	245	3	12	94	–	61	12,4	–	21
555.744	35	15,5	184	47	24	245	3	12	94	–	61	12,4	–	21
555.745	35	15,5	184	47	24	245	3	12	–	92	61	–	14,4	21
555.746	35	15,5	184	47	24	245	3	12	–	92	61	–	14,4	21
555.747	35	15,5	184	47	24	245	3	12	94	–	61	12,4	–	21
555.748	35	15,5	184	47	24	245	3	12	–	92	61	–	14,4	21
555.424	35	15,5	170	47	24	245	3	12	–	–	–	–	–	–
555.466	35	16,5	191	40	24	245	3	12	–	–	–	–	–	–

Klik op een artikelnummer om het artikel op kozijnparts.nl te bekijken.

Nederlandse vertaling – Maattabel

102751 · Jansen 555.711 anti-paniekslot E, PC92, L/R

Op het originele blad

De tekening met nummers 1 t/m 12 en de tabel "Schlossabmessungen" (slotmaten) gelden voor alle Jansen Janisol-sloten. **De regel van dit artikel, 555.711, is geel gemarkeerd.** Alle maten zijn in mm. Een streepje (–) betekent: niet van toepassing.

Betekenis van de nummers en de maten van 555.711

Nr.	Duits (origineel)	Nederlands	555.711
1	Dornmass	Doornmaat	35
2	Kasten-Breite	Kastbreedte	15,5
3	Kasten-Höhe	Kasthoogte	184
4	Kasten-Tiefe	Kastdiepte	47
5	Stulp-Breite	Voorplaatbreedte	24
6	Stulp-Höhe	Voorplaatlengte	245
7	Stulp-Dicke	Voorplaatdikte	3
8	Randabstand Stulpbohrungen	Afstand boorgaten voorplaat tot de rand	12
9	Entfernung Drücker – Zylinder ø 22 mm	PC-maat bij rondcilinder ø 22	–
9a	Entfernung Drücker – Zylinder ø 17 mm	PC-maat bij profielcilinder ø 17	92
10	Entfernung OK Kasten – Drücker	Afstand bovenkant kast tot krukgat	61
11	Entfernung Zylinder – Bohrung Sicherheitsrosette ø 22 mm	Afstand cilinder tot boorgat veiligheidsrozet (ø 22)	–
11a	Entfernung Zylinder – Bohrung Sicherheitsrosette ø 17 mm	Afstand cilinder tot boorgat veiligheidsrozet (ø 17)	15
12	Riegel-Ausschluss	Uitslag nachtschoot	20

Vertaling door Kozijn Parts van de originele fabrikantpagina’s hiervoor. Bij verschil geldt de originele tekst van de fabrikant.