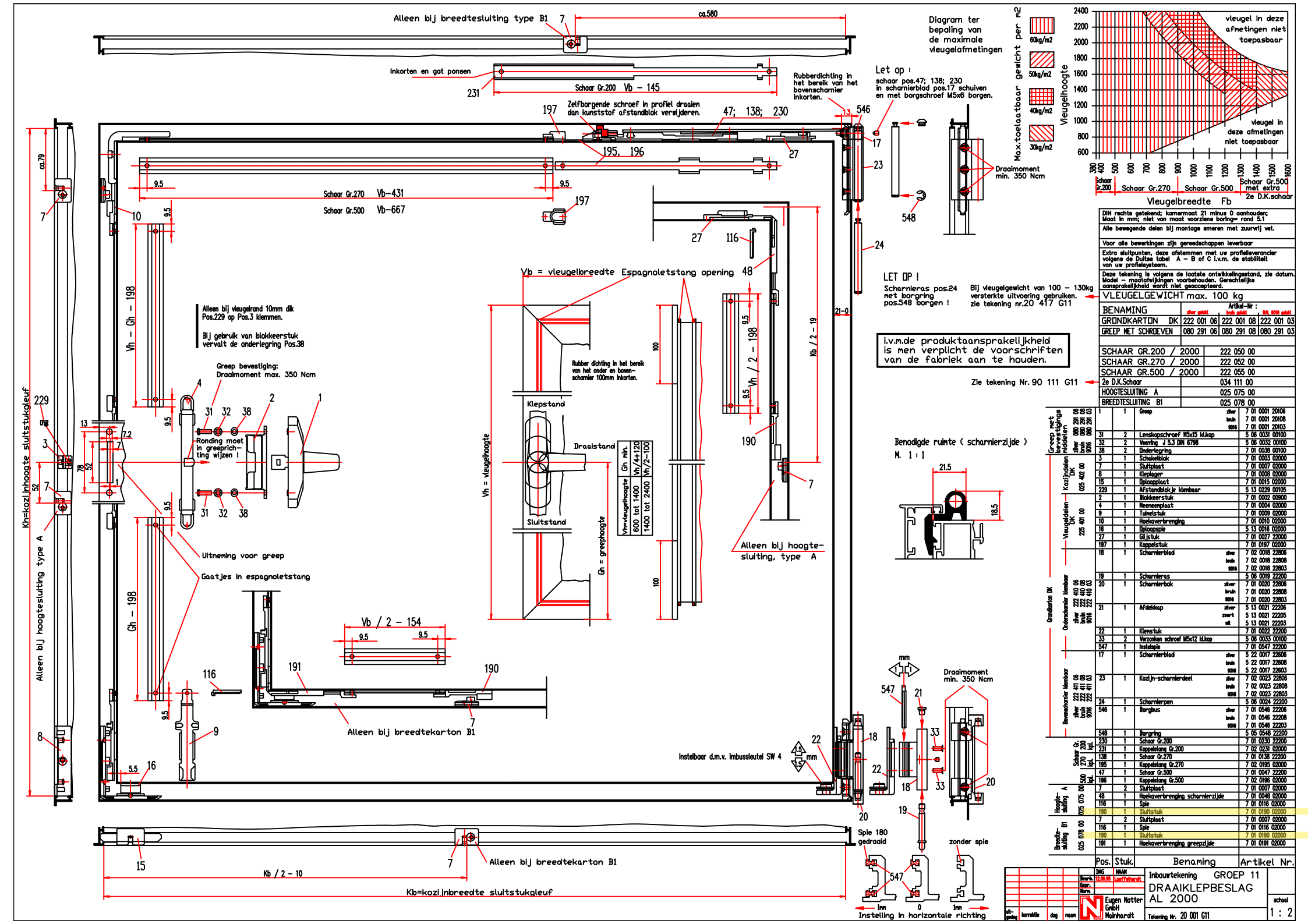

DIN rechts getekend; kamermaat 21 minus 0 aanhouden; Maat in mm; niet van maat voorziene boring- rond 5.1

Alle bewegende delen bij montage smeren met zuurvrij vet.

Voor alle bewerkingen zijn gereedschappen leverbaar

Extra sluitpunten, deze afstemmen met uw profielleverancier volgens de Duitse tabel A – B of C i.v.m. de stabiliteit van uw profielsysteem.

Deze tekening is volgens de laatste ontwikkelingsstand, zie datum. Model – maatafwijkingen voorbehouden. Gerechtelijke aansprakelijkheid wordt niet geaccepteerd.

VLEUGELGEWICHT max. 100 kg

BENAMING	zilver gelakt	Artikel-Nr : bruin gelakt	RAL 9016 gelakt
GRONDKARTON DK	222 001 06	222 001 08	222 001 03
GREEP MET SCHROEVEN	080 291 06	080 291 08	080 291 03
SCHAAR GR.200 / 2000		222 050 00	
SCHAAR GR.270 / 2000		222 052 00	
SCHAAR GR.500 / 2000		222 055 00	
2e D.K.Schaar		034 111 00	
HOOGTESLUITING A		025 075 00	
BREEDTESLUITING B1		025 078 00	

I.v.m.de produktaansprakelijkheid is men verplicht de voorschriften van de fabriek aan te houden.

Zie tekening Nr. 90 111 G11

Pos.	Stuk.	Benaming	Artikel Nr.
1	1	Greep zilver	7 01 0001 20106
		bruin	7 01 0001 20108
		9016	7 01 0001 20103
31	2	Lenskopschroef M5x15 kl.kop	5 06 0031 00100
32	2	Veerring J 5.3 DIN 6798	5 06 0032 00100
38	2	Onderlegring	7 01 0038 00100
3	1	Schakelblok	7 01 0003 02000
7	1	Sluitplaat	7 01 0007 02000
8	1	Kleplager	7 01 0008 02000
15	1	Diepoogplaat	7 01 0015 02000
229	1	Afstandblokje kleinbaar	5 13 0229 00105
2	1	Blokkeerstuk	7 01 0002 00800
4	1	Neneenplaat	7 01 0004 02000
9	1	Tuineistuk	7 01 0009 02000
10	1	Hoekoverbrenging	7 01 0010 02000
16	1	Diepoogspie	5 13 0016 02000
27	1	Glijstuk	7 01 0027 22000
197	1	Koppelstuk	7 01 0197 02000
18	1	Scharnierblad zilver	7 02 0018 22806
		bruin	7 02 0018 22808
		9016	7 02 0018 22803
19	1	Scharnieras	5 06 0019 22200
20	1	Scharnierbak zilver	7 01 0020 22806
		bruin	7 01 0020 22808
		9016	7 01 0020 22803
21	1	Afdekkap zilver	5 13 0021 22206
		zwart	5 13 0021 22205
		wit	5 13 0021 22203
22	1	Klemstuk	7 01 0022 22200
33	2	Verzonken schroef M5x12 kl.kop	5 06 0033 00100
547	1	Instelspie	7 01 0547 22200
17	1	Scharnierblad zilver	5 22 0017 22606
		bruin	5 22 0017 22608
		9016	5 22 0017 22603
23	1	Kozijn-scharnierdeel zilver	7 02 0023 22806
		bruin	7 02 0023 22808
		9016	7 02 0023 22803
24	1	Scharnierpen	5 06 0024 22200
546	1	Borgbus zilver	7 01 0546 22206
		bruin	7 01 0546 22208
		9016	7 01 0546 22203
548	1	Borgring	5 05 0548 22200
230	1	Schaar Gr.200	7 01 0230 22200
231	1	Koppelstang Gr.200	7 02 0231 02000
138	1	Schaar Gr.270	7 01 0138 22200
195	1	Koppelstang Gr.270	7 02 0195 02000
47	1	Schaar Gr.500	7 01 0047 22200
196	1	Koppelstang Gr.500	7 02 0196 02000
7	2	Sluitplaat	7 01 0007 02000
48	1	Hoekoverbrenging scharnierzijde	7 01 0048 02000
116	1	Spie	7 01 0116 02000
190	1	Sluitstuk	7 01 0190 02000
7	2	Sluitplaat	7 01 0007 02000
116	1	Spie	7 01 0116 02000
190	1	Sluitstuk	7 01 0190 02000
191	1	Hoekoverbrenging greepzijde	7 01 0191 02000

Greep met bevestigings middelen: 080 291 06 / 080 291 08 / 080 291 03

Kozijndelen DK 025 402 00

Vleugeldelen DK 225 401 00

Grondkarton DK

Onderscharnier kleinbaar: 222 410 06 / 222 410 08 / 222 410 03

Bovenscharnier kleinbaar: 222 411 06 / 222 411 08 / 222 411 03

Schaar Gr. 200 bis 270 bis 500 bis

Hoogte-sluiting A 025 075 00

Breedte-sluiting B1 025 078 00

DMG	HMM		
12.08.98	Leerfeldhardt	Inbouwtekening	GROEP 11
Bearb.		DRAAIKLEPBESLAG	
Gepr.		AL 2000	
Norm			schaal
Eugen Notter GmbH Mainhardt		Tekening Nr. 20 001 G11	1 : 2

Zusatzverriegelungen DK/KvD

- Höhenverriegelung für Getriebe
- Höhenverriegelung für Einbohrgetriebe
- Breitenverriegelung

Eugen Notter GmbH
Beschlägefabrik
Werkzeugbau
Druckgussteile
aus GDZN

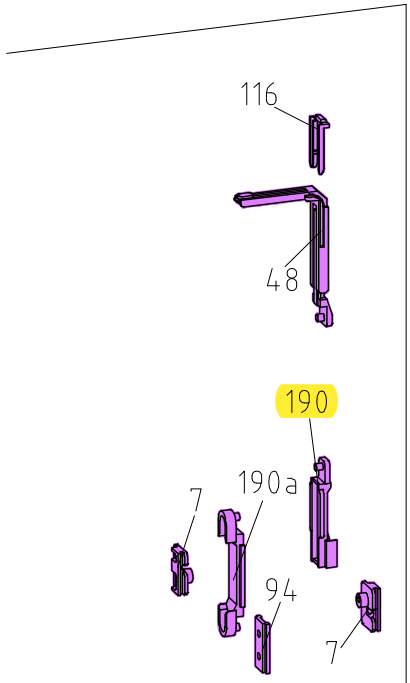

1,2,3,4	025 068 00	Höhenverriegelung für Einbohrgetriebe
5,6	014 068 00	
7	260 068 00	
System	Artikel-Nr.	Bezeichnung

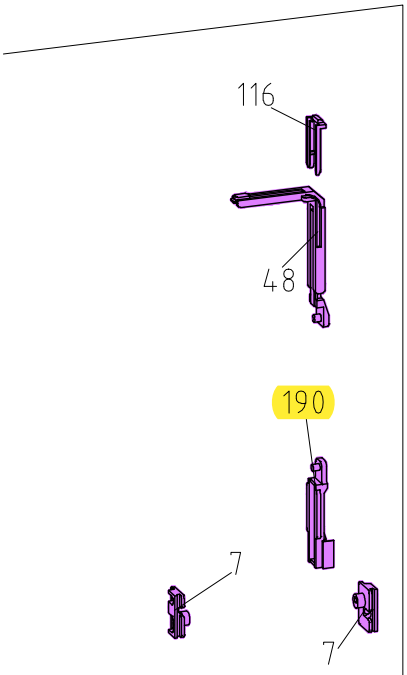

1,2,3,4	025 075 00	Höhenverriegelung für Getriebe
5,6	014 075 00	
7	260 075 00	
System	Artikel-Nr.	Bezeichnung

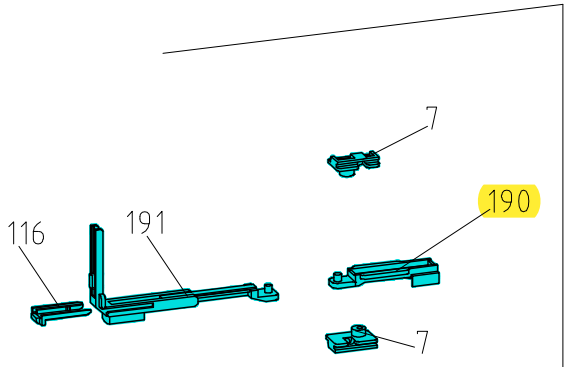

1,2,3,4	025 078 00	Breitenverriegelung
5,6	014 078 00	
7	260 078 00	
System	Artikel-Nr.	Bezeichnung

Zusatzverriegelung ist entsprechend der Profilstabilität und der Beanspruchungsgruppe (A – B – C) erforderlich. Siehe Angaben des Systemherstellers

Nederlandse vertaling

Notter beslagcatalogus - begrippen en positienummers

Bron: Notter beslagcatalogus 01/2015 (Duits) en inbouwtekening AL2000. Vertaling Kozijn Parts.

Dit artikel: 10-7.01.0190.02000 (positie 190, sluitstuk) (in de bladen hiervoor geel gemarkeerd)

Notter-catalogus (Duits) = Nederlandse vertaling

Zusatzverriegelungen DK / KvD	extra sluitingen draai-kiep / kiep-voor-draai
Höhenverriegelung für Getriebe	hoogtesluiting voor aandrijving
Höhenverriegelung für Einbohrgetriebe	hoogtesluiting voor inboor-aandrijving
Breitenverriegelung	breedtesluiting
Hinweis Zusatzverriegelung	Een extra sluiting is nodig afhankelijk van de profielstabiliteit en de belastingsgroep (A - B - C). Zie de gegevens van de systeemfabrikant.
System / Artikel-Nr. / Bezeichnung	systeem / artikelnummer (set) / omschrijving
Positie 48 / 116	hoekoverbrenger hangkant boven / klemstuk (spie)
Positie 190 / 7	sluitstuk (dit artikel) / sluitplaat op het kozijn
Positie 191	hoekoverbrenger breedtesluiting