Zusatzverriegelungen DK / KvD

- Höhenverriegelung AL 15 vdl für Normalgetriebe
- Höhenverriegelung AL 15 vdl für Einbohrgetriebe
- Breitenverriegelung

Eugen Notter
GmbH
Beschlägefabrik
Werkzeugbau
Druckgussteile
aus GDZN

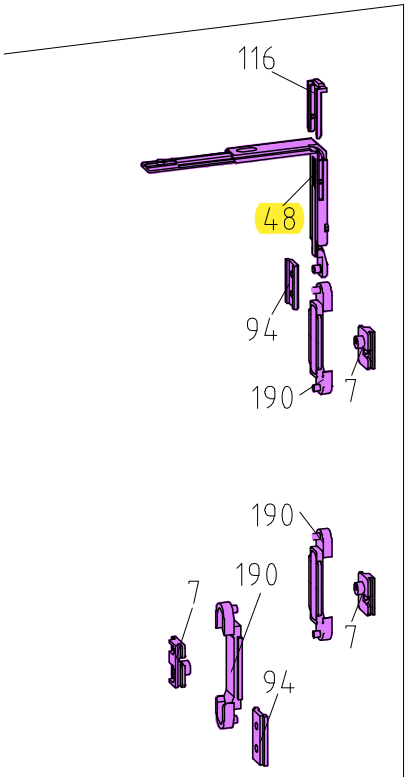

System	Artikel-Nr.	Bezeichnung
1,2,3	325 068 00	Höhenverriegelung AL 15 vdl für Einbohrgetriebe
5,6	315 068 00	

Zusatzverriegelung ist entsprechend der Profilstabilität und der Beanspruchungsgruppe (A – B – C) erforderlich. Siehe Angaben des Systemherstellers

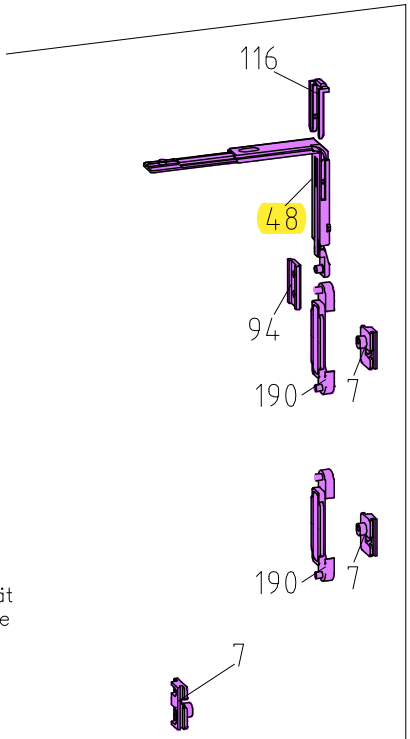

System	Artikel-Nr.	Bezeichnung
1,2,3	325 075 00	Höhenverriegelung AL 15 vdl
5,6	315 075 00	

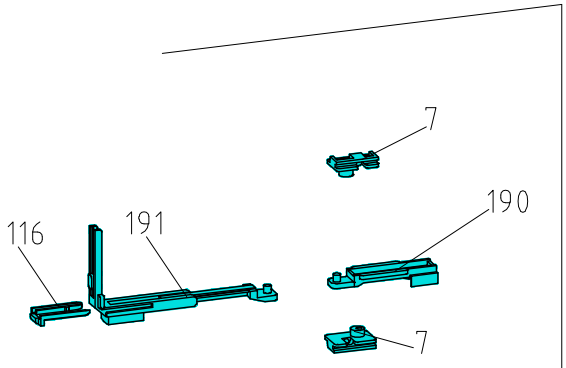

System	Artikel-Nr.	Bezeichnung
1,2,3	025 078 00	Breitenverriegelung
5,6	014 078 00	

Nederlandse vertaling

Notter beslagcatalogus - begrippen en positienummers

Bron: Notter beslagcatalogus 01/2015 (Duits). Vertaling Kozijn Parts.

Dit artikel: 10-7.01.0048.32500 (positie 48, AL 15 vdl) (in de bladen hiervoor geel gemarkeerd)

Notter beslagcatalogus 01/2015 (Duits)

Kammerbeschlag DK AL 2000	draai-kiepbeslag AL 2000 (beslag in de groef)
für Getriebe LA 78mm und 84/104mm; mit Einbohrgetriebe	voor aandrijvingen LA 78 mm en 84/104 mm; met inboor-aandrijving
Zusatzverriegelungen DK/KvD	extra sluitingen draai-kiep / kiep-voor-draai
Höhenverriegelung für Getriebe / für Einbohrgetriebe	hoogtesluiting bij een aandrijving / bij een inboor-aandrijving
Höhenverriegelung AL 15 vdl	hoogtesluiting AL 15 vdl
Breitenverriegelung	breedtesluiting
Zusatzverriegelung ist entsprechend der Profilstabilität ...	Een extra sluiting is nodig afhankelijk van de profielstabiliteit en de belastingsgroep (A - B - C). Zie de gegevens van de systeemfabrikant.
System / Artikel-Nr / Bezeichnung	systeem / artikelnummer van de set / omschrijving

Positienummers in de tekeningen

10	hoekoverbrenger sluitkant boven
48	hoekoverbrenger scharnierzijde boven (hoogtesluiting)
116	spie (klemstuk/vork)
190 / 7	sluitstuk / sluitplaat
191	hoekoverbrenger greepzijde (breedtesluiting)
666	zelfsnijdende schroef M6 x 10