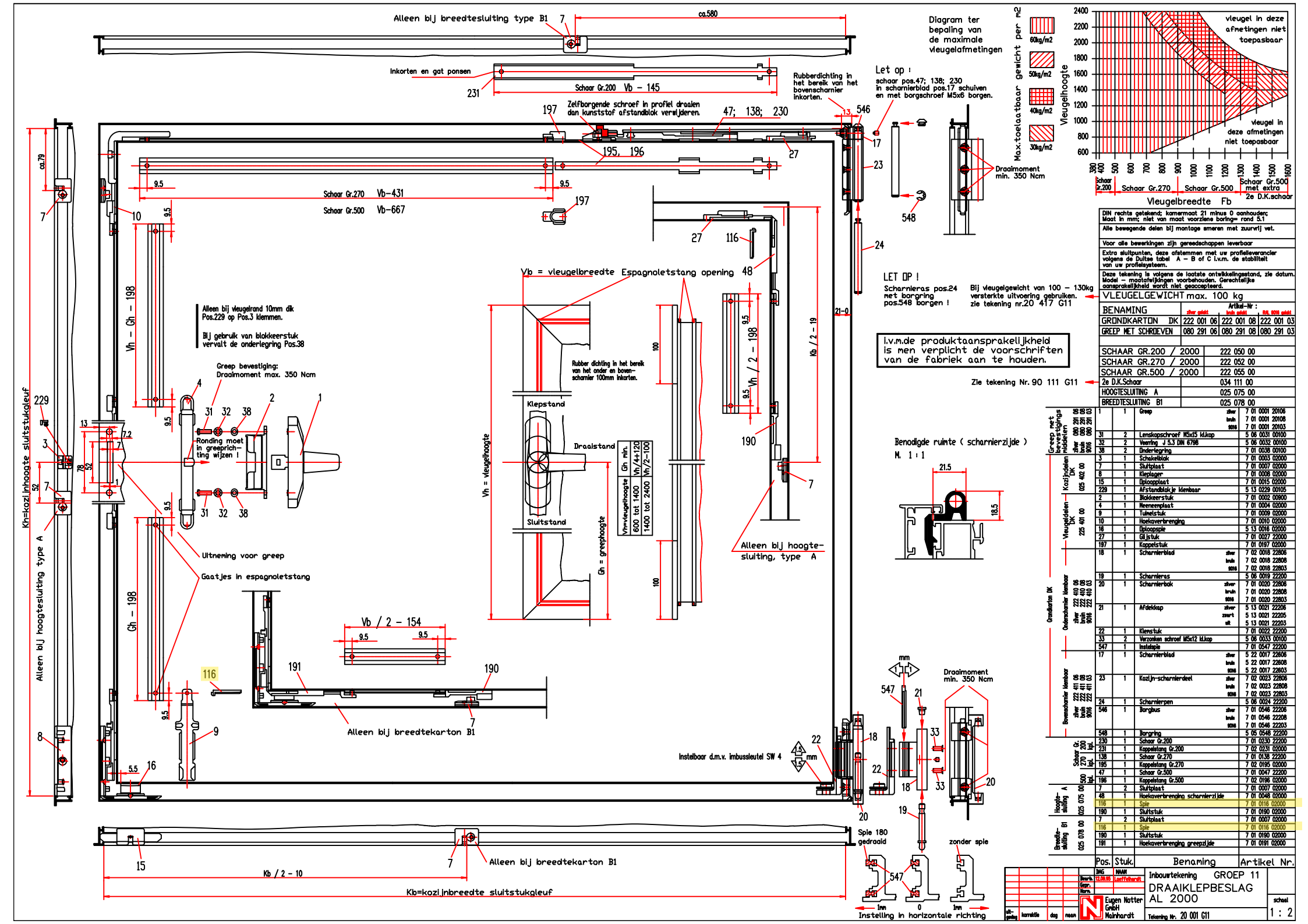


DIN rechts getekend; kamermaat 21 minus 0 aanhouden; Maat in mm; niet van maat vorzlene boring- rond 5.1

Alle bewegende delen bij montage smeren met zuurvrij vet.

Voor alle bewerkingen zijn gereedschappen leverbaar

Extra sluitpunten, deze afstemmen met uw profielleverancier volgens de Duitse tabel A – B of C i.v.m. de stabiliteit van uw profielsysteem.

Deze tekening is volgens de laatste ontwikkelingsstand, zie datum. Model – maatafwijkingen voorbehouden. Gerechtelijke aansprakelijkheid wordt niet geaccepteerd.

VLEUGELGEWICHT max. 100 kg

| BENAMING | zilver geleid | Artikel-Nr : bruin geleid | RAL 9016 geleid |
|---|---|---|---|
| GRONDKARTON DK | 222 001 06 | 222 001 08 | 222 001 03 |
| GREEP MET SCHROEVEN | 080 291 06 | 080 291 08 | 080 291 03 |
| SCHAAR GR.200 / 2000 | | 222 050 00 | |
| SCHAAR GR.270 / 2000 | | 222 052 00 | |
| SCHAAR GR.500 / 2000 | | 222 055 00 | |
| 2e D.K.Schaar | | 034 111 00 | |
| HOOGTESLUITING A | | 025 075 00 | |
| BREEDTESLUITING B1 | | 025 078 00 | |

i.v.m.de produktaansprakelijkheid is men verplicht de voorschriften van de fabriek aan te houden.

Zie tekening Nr. 90 111 G11

| Pos. | Stuk. | Benaming | Artikel Nr. |
|---|---|---|---|
| 1 | 1 | Greep zilver | 7 01 0001 20106 |
| | | bruin | 7 01 0001 20108 |
| | | 9016 | 7 01 0001 20103 |
| 31 | 2 | Linsenkopfschraef M5x15 kl.kop | 5 06 0031 00100 |
| 32 | 2 | Veerring J 5.3 DIN 6796 | 5 06 0032 00100 |
| 38 | 2 | Onderlegring | 7 01 0038 00100 |
| 3 | 1 | Schakelblok | 7 01 0003 02000 |
| 7 | 1 | Sluitplaat | 7 01 0007 02000 |
| 8 | 1 | Kleplager | 7 01 0008 02000 |
| 15 | 1 | Diplaatplaat | 7 01 0015 02000 |
| 229 | 1 | Afstandblokje klembaar | 5 13 0229 00105 |
| 2 | 1 | Blokkeerstuk | 7 01 0002 00800 |
| 4 | 1 | Neeneenplaat | 7 01 0004 02000 |
| 9 | 1 | Tuimelstuk | 7 01 0009 02000 |
| 10 | 1 | Hoekoverbrenging | 7 01 0010 02000 |
| 16 | 1 | Diplaagspie | 5 13 0016 02000 |
| 27 | 1 | Glijstuk | 7 01 0027 22000 |
| 197 | 1 | Koppelstuk | 7 01 0197 02000 |
| 18 | 1 | Scharnierblad zilver | 7 02 0018 22806 |
| | | bruin | 7 02 0018 22808 |
| | | 9016 | 7 02 0018 22803 |
| 19 | 1 | Scharnieras | 5 06 0019 22200 |
| 20 | 1 | Scharnierbak zilver | 7 01 0020 22806 |
| | | bruin | 7 01 0020 22808 |
| | | 9016 | 7 01 0020 22803 |
| 21 | 1 | Afdekkap zilver | 5 13 0021 22206 |
| | | zwart | 5 13 0021 22205 |
| | | wit | 5 13 0021 22203 |
| 22 | 1 | Klemstuk | 7 01 0022 22200 |
| 33 | 2 | Verzonken schroef M5x12 kl.kop | 5 06 0033 00100 |
| 547 | 1 | Instelspie | 7 01 0547 22200 |
| 17 | 1 | Scharnierblad zilver | 5 22 0017 22606 |
| | | bruin | 5 22 0017 22608 |
| | | 9016 | 5 22 0017 22603 |
| 23 | 1 | Kozijn-scharnierdeel zilver | 7 02 0023 22806 |
| | | bruin | 7 02 0023 22808 |
| | | 9016 | 7 02 0023 22803 |
| 24 | 1 | Scharnierpen | 5 06 0024 22200 |
| 546 | 1 | Borgbus zilver | 7 01 0546 22206 |
| | | bruin | 7 01 0546 22208 |
| | | 9016 | 7 01 0546 22203 |
| 548 | 1 | Borgring | 5 05 0548 22200 |
| 230 | 1 | Schaar Gr.200 | 7 01 0230 22200 |
| 231 | 1 | Koppelstang Gr.200 | 7 02 0231 02000 |
| 138 | 1 | Schaar Gr.270 | 7 01 0138 22200 |
| 195 | 1 | Koppelstang Gr.270 | 7 02 0195 02000 |
| 47 | 1 | Schaar Gr.500 | 7 01 0047 22200 |
| 196 | 1 | Koppelstang Gr.500 | 7 02 0196 02000 |
| 7 | 2 | Sluitplaat | 7 01 0007 02000 |
| 48 | 1 | Hoekoverbrenging scharnierzijde | 7 01 0048 02000 |
| 116 | 1 | Spie | 7 01 0116 02000 |
| 190 | 1 | Sluitstuk | 7 01 0190 02000 |
| 7 | 2 | Sluitplaat | 7 01 0007 02000 |
| 116 | 1 | Spie | 7 01 0116 02000 |
| 190 | 1 | Sluitstuk | 7 01 0190 02000 |
| 191 | 1 | Hoekoverbrenging greepzijde | 7 01 0191 02000 |

Greep met bevestigingsmiddelen 080 291 06 / 080 291 08 / 080 291 03

Kozijndelen DK 025 402 00

Vleugeldelen DK 225 401 00

Grondkarton DK

Onderscharnier klembaar 222 410 06 / 222 410 08 / 222 410 03

Bovenscharnier klembaar 222 411 06 / 222 411 08 / 222 411 03

Schaar Gr. 200 bis 270 bis 500 bis

Hoogte-sluiting A 025 075 00

Breedte-sluiting B1 025 078 00

| | | | | |
|---|---|---|---|---|
| Bearb. | DMG | HMM | Inbouwtekening | GROEP 11 |
| Gepr. | 12.08.98 | Leerfellherdt | DRAAIKLEPBESLAG AL 2000 | |
| Norm | | | | schaal 1 : 2 |
| Eugen Notter GmbH Mainhardt | | | Tekening Nr. 20 001 G11 | |

# Zusatzverriegelungen DK/KvD

- Höhenverriegelung für Getriebe
- Höhenverriegelung für Einbohrgetriebe
- Breitenverriegelung

Eugen Notter GmbH
Beschlägefabrik
Werkzeugbau
Druckgussteile
aus GDZN

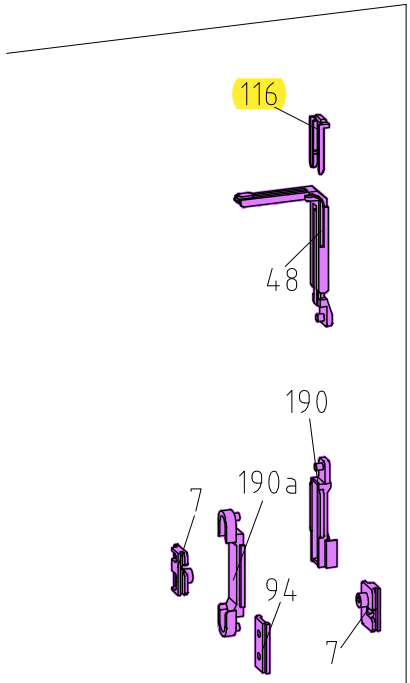


| | | |
|---|---|---|
| 1,2,3,4 | 025 068 00 | Höhenverriegelung für Einbohrgetriebe |
| 5,6 | 014 068 00 | |
| 7 | 260 068 00 | |
| System | Artikel-Nr. | Bezeichnung |

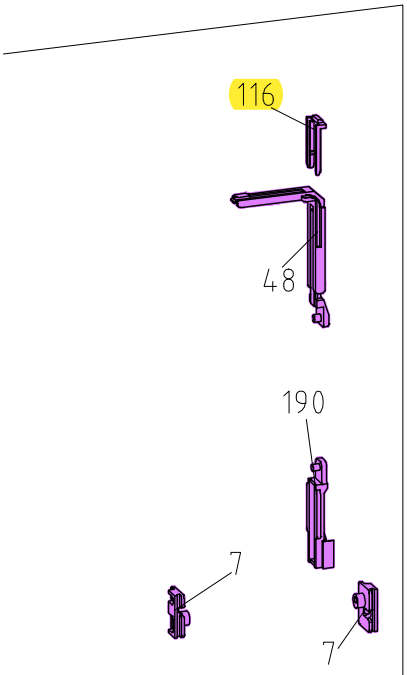


| | | |
|---|---|---|
| 1,2,3,4 | 025 075 00 | Höhenverriegelung für Getriebe |
| 5,6 | 014 075 00 | |
| 7 | 260 075 00 | |
| System | Artikel-Nr. | Bezeichnung |

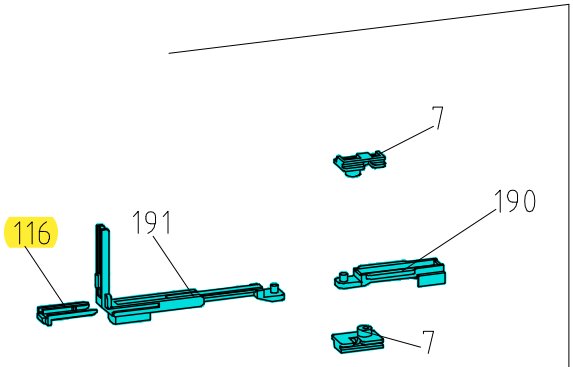


| | | |
|---|---|---|
| 1,2,3,4 | 025 078 00 | Breitenverriegelung |
| 5,6 | 014 078 00 | |
| 7 | 260 078 00 | |
| System | Artikel-Nr. | Bezeichnung |

Zusatzverriegelung ist entsprechend der Profilstabilität und der Beanspruchungsgruppe ( A – B – C ) erforderlich. Siehe Angaben des Systemherstellers

# Zusatzverriegelungen DK / KvD

- Höhenverriegelung AL 15 vdl für Normalgetriebe
- Höhenverriegelung AL 15 vdl für Einbohrgetriebe
- Breitenverriegelung

Eugen Notter
GmbH
Beschlägefabrik
Werkzeugbau
Druckgussteile
aus GDZN

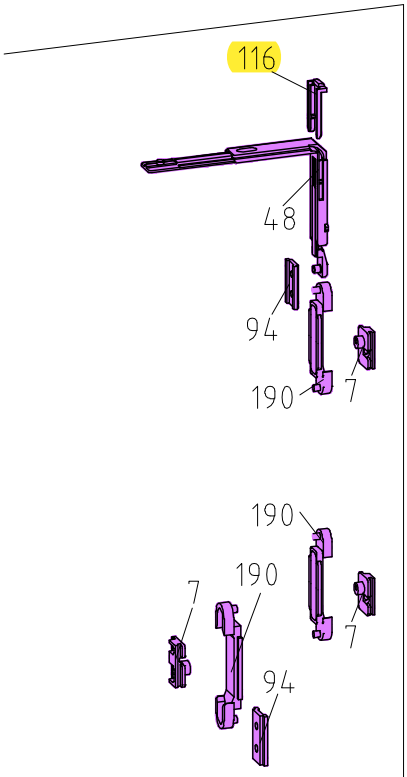


| System | Artikel-Nr. | Bezeichnung |
|---|---|---|
| 1,2,3 | 325 068 00 | Höhenverriegelung AL 15 vdl für Einbohrgetriebe |
| 5,6 | 315 068 00 | |

Zusatzverriegelung ist entsprechend der Profilstabilität und der Beanspruchungsgruppe ( A – B – C ) erforderlich. Siehe Angaben des Systemherstellers

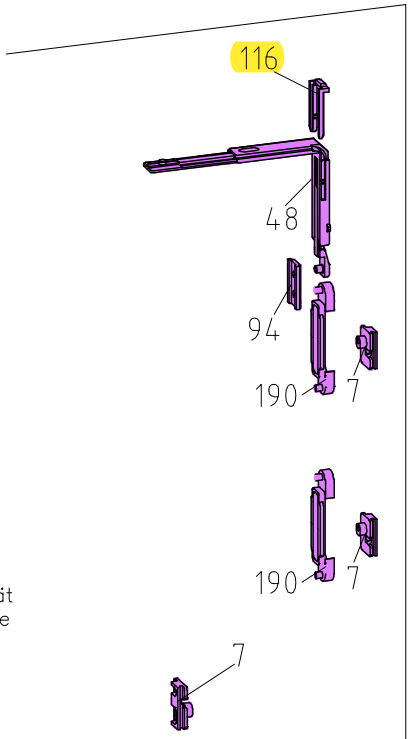


| System | Artikel-Nr. | Bezeichnung |
|---|---|---|
| 1,2,3 | 325 075 00 | Höhenverriegelung AL 15 vdl |
| 5,6 | 315 075 00 | |

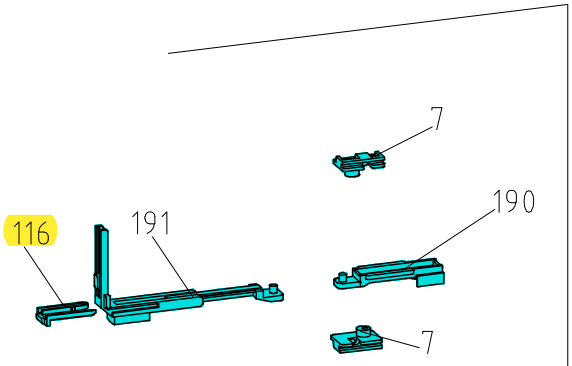


| System | Artikel-Nr. | Bezeichnung |
|---|---|---|
| 1,2,3 | 025 078 00 | Breitenverriegelung |
| 5,6 | 014 078 00 | |

# Nederlandse vertaling

Notter beslagcatalogus - begrippen en positienummers

Bron: Notter beslagcatalogus 01/2015 (Duits). Vertaling Kozijn Parts.

**Dit artikel: 10-7.01.0116.02000 (positie 116, spie) (in de bladen hiervoor geel gemarkeerd)**

## Notter beslagcatalogus 01/2015 (Duits)

| | |
|---|---|
| **Kammerbeschlag DK AL 2000** | draai-kiepbeslag AL 2000 (beslag in de groef) |
| **für Getriebe LA 78mm und 84/104mm; mit Einbohrgetriebe** | voor aandrijvingen LA 78 mm en 84/104 mm; met inboor-aandrijving |
| **Zusatzverriegelungen DK/KvD** | extra sluitingen draai-kiep / kiep-voor-draai |
| **Höhenverriegelung für Getriebe / für Einbohrgetriebe** | hoogtesluiting bij een aandrijving / bij een inboor-aandrijving |
| **Höhenverriegelung AL 15 vdl** | hoogtesluiting AL 15 vdl |
| **Breitenverriegelung** | breedtesluiting |
| **Zusatzverriegelung ist entsprechend der Profilstabilität ...** | Een extra sluiting is nodig afhankelijk van de profielstabiliteit en de belastingsgroep (A - B - C). Zie de gegevens van de systeemfabrikant. |
| **System / Artikel-Nr / Bezeichnung** | systeem / artikelnummer van de set / omschrijving |

## Positienummers in de tekeningen

| | |
|---|---|
| **10** | hoekoverbrenger sluitkant boven |
| **48** | hoekoverbrenger scharnierzijde boven (hoogtesluiting) |
| **116** | spie (klemstuk/vork) |
| **190 / 7** | sluitstuk / sluitplaat |
| **191** | hoekoverbrenger greepzijde (breedtesluiting) |
| **666** | zelfsnijdende schroef M6 x 10 |