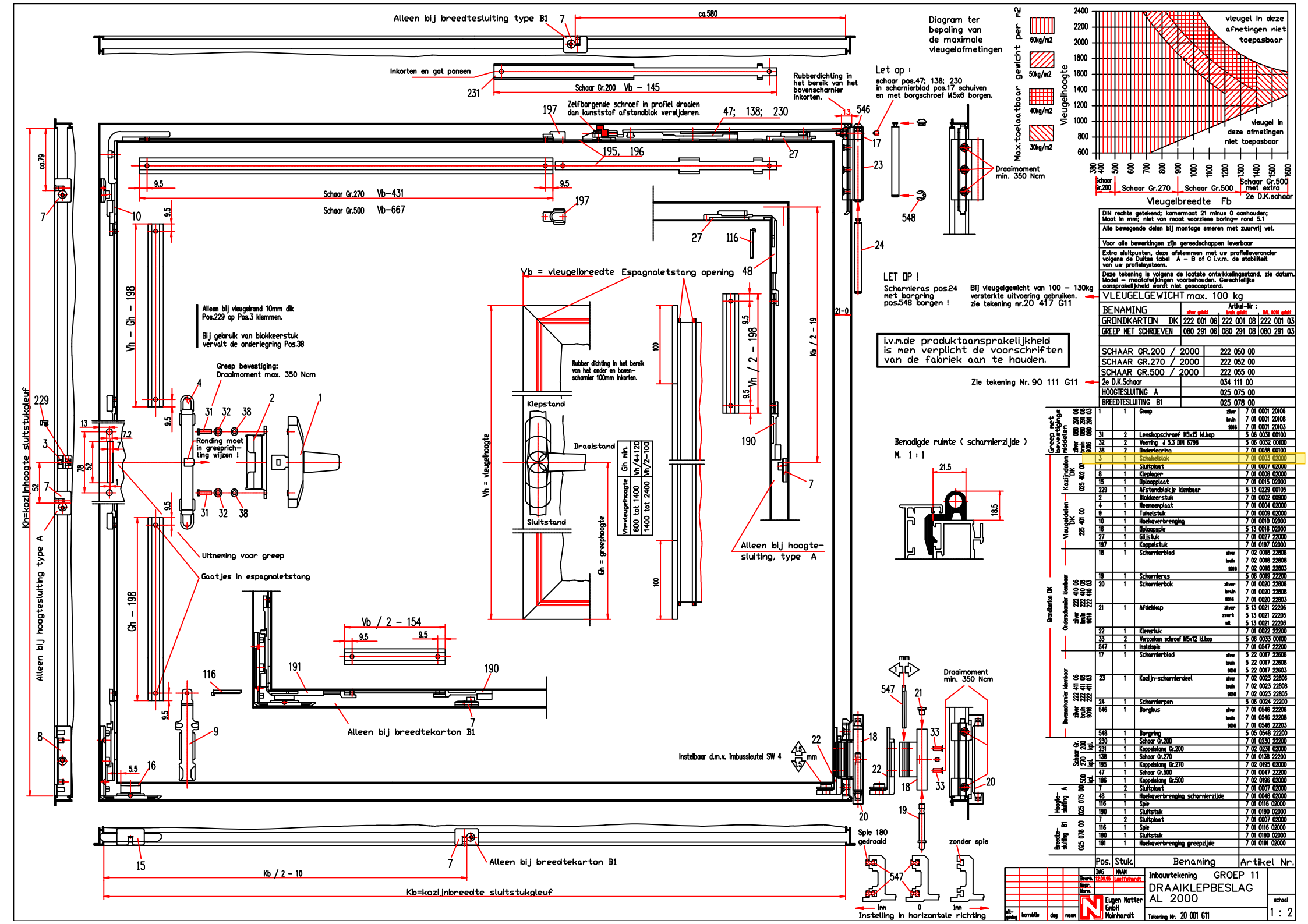

DIN rechts getekend; kamermaat 21 minus 0 aanhouden; Maat in mm; niet van maat voorziene boring- rond 5.1

Alle bewegende delen bij montage smeren met zuurvrij vet.

Voor alle bewerkingen zijn gereedschappen leverbaar

Extra sluitpunten, deze afstemmen met uw profielleverancier volgens de Duitse tabel A – B of C i.v.m. de stabiliteit van uw profielsysteem.

Deze tekening is volgens de laatste ontwikkelingsstand, zie datum. Model – maatafwijkingen voorbehouden. Gerechtelijke aansprakelijkheid wordt niet geaccepteerd.

VLEUGELGEWICHT max. 100 kg

BENAMING	zilver geleid	Artikel-Nr : bruin geleid	RAL 9016 geleid
GRONDKARTON DK	222 001 06	222 001 08	222 001 03
GREEP MET SCHROEVEN	080 291 06	080 291 08	080 291 03
SCHAAR GR.200 / 2000		222 050 00	
SCHAAR GR.270 / 2000		222 052 00	
SCHAAR GR.500 / 2000		222 055 00	
2e D.K.Schaar		034 111 00	
HOOGTESLUITING A		025 075 00	
BREEDTESLUITING B1		025 078 00	

Pos.	Stuk.	Benaming	Artikel Nr.
		Greep met bevestigingsmiddelen	
1	1	Greep zilver	7 01 0001 20106
		bruin	7 01 0001 20108
		9016	7 01 0001 20103
31	2	Lenskopschroef M5x15 kl.kop	5 06 0031 00100
32	2	Veerring J 5.3 DIN 6798	5 06 0032 00100
38	2	Onderlegring	7 01 0038 00100
3	1	Schakelblok	7 01 0003 02000
7	1	Sluitplaat	7 01 0007 02000
8	1	Kleplager	7 01 0008 02000
15	1	Diploopplaat	7 01 0015 02000
229	1	Afstandblokje klembaar	5 13 0229 00105
2	1	Blokkeerstuk	7 01 0002 00800
4	1	Neerzeerplaat	7 01 0004 02000
9	1	Tuimelstuk	7 01 0009 02000
10	1	Hoekoverbrenging	7 01 0010 02000
16	1	Diploopspie	5 13 0016 02000
27	1	Glijstuk	7 01 0027 22000
197	1	Koppelstuk	7 01 0197 02000
18	1	Scharnierblad zilver	7 02 0018 22806
		bruin	7 02 0018 22808
		9016	7 02 0018 22803
19	1	Scharnieras	5 06 0019 22200
20	1	Scharnierbak zilver	7 01 0020 22806
		bruin	7 01 0020 22808
		9016	7 01 0020 22803
21	1	Afdekkap zilver	5 13 0021 22206
		zwart	5 13 0021 22205
		wit	5 13 0021 22203
22	1	Klemstuk	7 01 0022 22200
33	2	Verzonken schroef M5x12 kl.kop	5 06 0033 00100
547	1	Instelspie	7 01 0547 22200
17	1	Scharnierblad zilver	5 22 0017 22606
		bruin	5 22 0017 22608
		9016	5 22 0017 22603
23	1	Kozijn-scharnierdeel zilver	7 02 0023 22806
		bruin	7 02 0023 22808
		9016	7 02 0023 22803
24	1	Scharnierpen	5 06 0024 22200
546	1	Borgbus zilver	7 01 0546 22206
		bruin	7 01 0546 22208
		9016	7 01 0546 22203
548	1	Borgring	5 05 0548 22200
230	1	Schaar Gr.200	7 01 0230 22200
231	1	Koppelstang Gr.200	7 02 0231 02000
138	1	Schaar Gr.270	7 01 0138 22200
195	1	Koppelstang Gr.270	7 02 0195 02000
47	1	Schaar Gr.500	7 01 0047 22200
196	1	Koppelstang Gr.500	7 02 0196 02000
7	2	Sluitplaat	7 01 0007 02000
48	1	Hoekoverbrenging scharnierzijde	7 01 0048 02000
116	1	Spie	7 01 0116 02000
190	1	Sluitstuk	7 01 0190 02000
7	2	Sluitplaat	7 01 0007 02000
116	1	Spie	7 01 0116 02000
190	1	Sluitstuk	7 01 0190 02000
191	1	Hoekoverbrenging greepzijde	7 01 0191 02000

Kozijndelen DK 025 402 00 · Vleugeldelen DK 225 401 00 · Grondkarton DK · Onderscharnier klembaar 222 410 06 / 222 410 08 / 222 410 03 · Bovenscharnier klembaar 222 411 06 / 222 411 08 / 222 411 03 · Schaar Gr. 200 tot. 270 tot. 500 tot. · Hoogte-sluiting A 025 075 00 · Breedte-sluiting B1 025 078 00

Inbouwtekening	GROEP 11		
DRAAIKLEPBESLAG AL 2000			
Eugen Notter GmbH Mainhardt	Tekening Nr. 20 001 G11	schaal	1 : 2

Kammerbeschlag DK AL 2000

- für Getriebe LA 78mm und 84/104mm
- mit Einbohrgetriebe

Eugen Notter GmbH
Beschlägefabrik
Werkzeugbau
Druckgussteile
aus GDZN

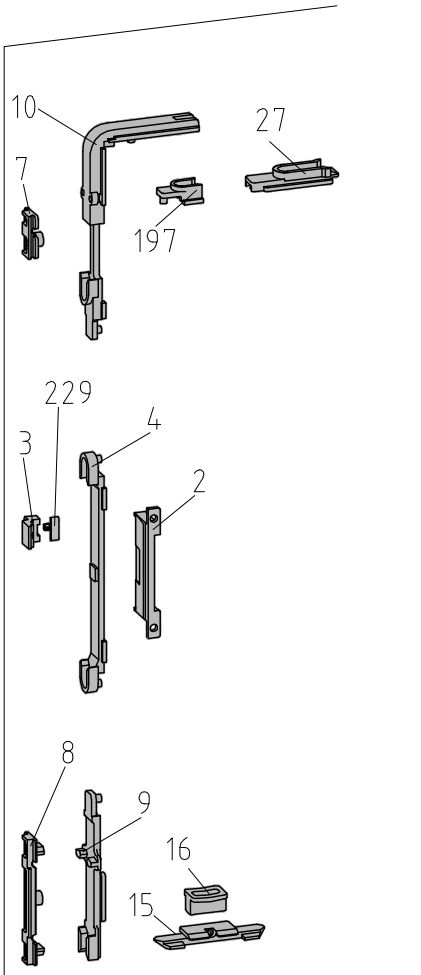

System	Artikel-Nr.	Bezeichnung
1,2,3,4	225 422 00	Kammerbeschlag DK AL 2000
5,6	214 422 00	
7	260 422 00	

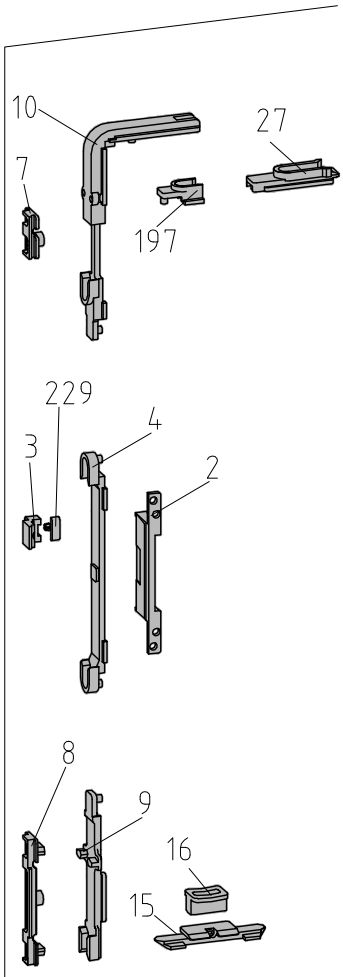

System	Artikel-Nr.	Bezeichnung
1,2,3,4	225 403 00	Kammerbeschlag DK AL 2000 LA 84/104mm
5,6	214 403 00	
7	260 403 00	

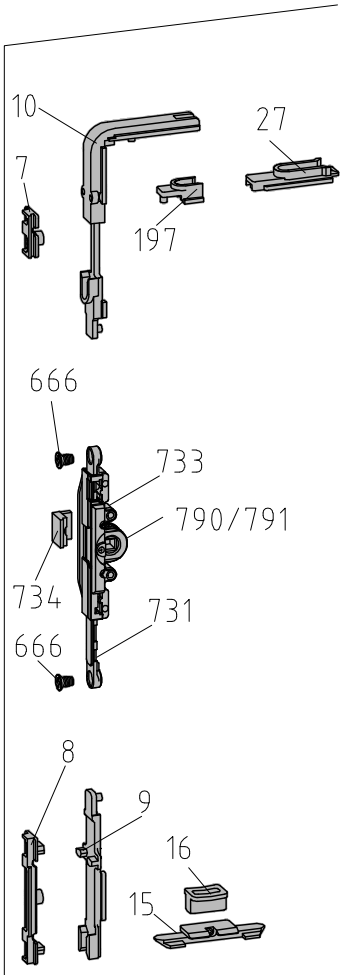

System	Artikel-Nr.	Bezeichnung
1,2,3,4	225 464 00	Kammerbeschlag DK AL 2000 mit Einbohrgetriebe
5,6	214 464 00	
7	260 464 00	

Nederlandse vertaling

Notter - Nederlandse vertaling

Bron: Notter beslagcatalogus 01/2015 deel 1 (scan), Duits, blz. 7. Vertaling Kozijn Parts.

Dit artikel: 10-7.01.0003.01400 (in de bladen hiervoor geel gemarkeerd)

Notter-catalogus blz. 1.1.2 - Kammerbeschlag DK AL 2000

Kammerbeschlag DK AL 2000 - für Getriebe LA 78 mm und 84/104 mm - mit Einbohrgetriebe	groefbeslag draai-kiep AL2000 - voor aandrijving LA 78 mm en 84/104 mm - met inboor-aandrijving
System / Artikel-Nr. / Bezeichnung	systeem / artikelnummer / omschrijving
Positienummers	2 blokkeerstuk, 3 schakelblok, 4 meeneemplaat, 7 sluitplaat, 8 kieplager, 9 tuimelstuk, 10 hoekoverbrenging, 15 oploopplaat, 16 oploopspie, 27 glijstuk, 197 koppelstuk, 229 afstandsblokje (zie inbouwtekening)

Vertaling door Kozijn Parts van de originele fabrikantpagina's hiervoor. Bij verschil geldt de originele tekst van de fabrikant.