5. Meenemersets

5.1. Meenemerset nr. 35000-700

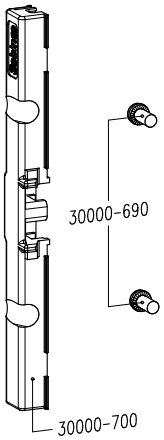

Meenemerset nr. 35000-700		
2	30000-690	schroeven
1	30000-700	meenemer

5.2. Meenemerset nr. 35300-701 (Chrono Safe)

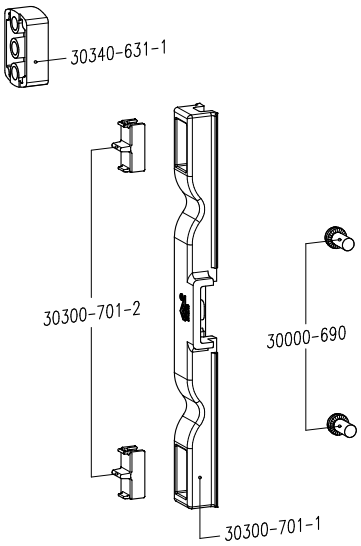

Meenemerset nr. 35300-701		
2	30000-690	schroeven
1	30300-701-1	meenemer
2	30300-701-2	blokje meeneemstuk
1	30340-631-1	diktestuk

- Opmerking bij gebruik van de bevestigingsgaten 84 mm, 98 mm en 104 mm: in dit geval moeten de bevestigingsblokjes van de meenemer na bevestiging van de handgreep geplaatst worden omdat de meenemer nog moet kunnen verschoven worden om de handgreep te bevestigen.

5.3. Boorbeveiliging nr. 30300-659-6

- De boorbeveiliging vervangt de kunststof afdekplaat van de handgreep met vork en is vervaardigd uit mangaanstaal.
- De boorbeveiliging kan gebruikt worden in combinatie met meenemerset nr. 35000-700 en 35300-701.

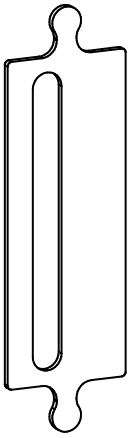

Klik op een artikelnummer om het artikel op kozijnparts.nl te bekijken.

6. Handgrepen met vork

- De niet-afsluitbare handgrepen (zonder cilinder) voldoen aan de eisen van de Europese norm EN13126-3:2023 met volgende classificatie:

Duur-zaamheid	Gewicht	Corrosie-bestendigheid	Test afmetingen	Inbraak-veiligheid	Sleutel-veiligheid	Type handgreep	Gebruiks-categorie
H3/180	0	4	0	0	0	C2	1

- De afsluitbare handgrepen (CYL) voldoen aan de eisen van de Europese norm EN13126-3:2023 met volgende classificatie:

Duur-zaamheid	Gewicht	Corrosie-bestendigheid	Test afmetingen	Inbraak-veiligheid	Sleutel-veiligheid	Type handgreep	Gebruiks-categorie
H3/180	0	4	0	2	2	C2	1

6.1. Standaard handgrepen

- De handgrepen zijn ook bruikbaar voor kip-draai-, draai- en kipramen. Zodoende kunnen deze ramen naast elkaar geplaatst worden en behoudt men hetzelfde uitzicht.
- Afwerking:
  - nr. 30000-662, nr. 30000-659 en nr. 30000-657: greep in aluminium en basis in zamak, steeds polyester poeder gelakt.
  - nr. 30000-655 en nr. 30000-654: greep en basis in aluminium geanodiseerd of polyester poeder gelakt.
  - meer dan 450 RAL-kleuren.
- Mogelijke bevestigingsgaten: zie pag. A11.15.37.

Nr. 30000-662



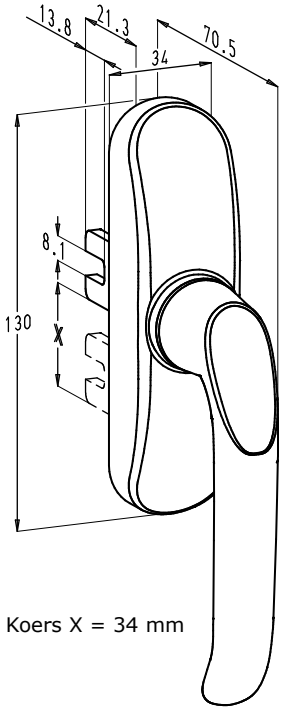

Koers X = 34 mm

Nr. 30000-659



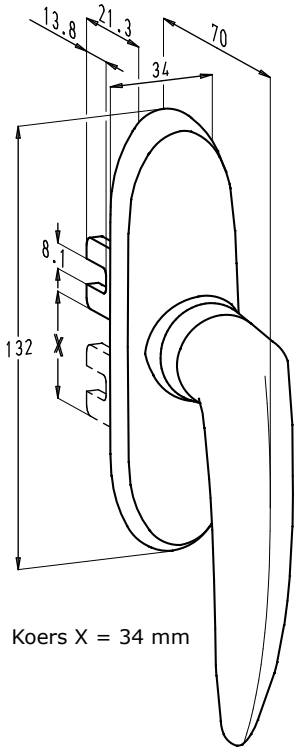

Koers X = 34 mm

Klik op een artikelnummer om het artikel op kozijnparts.nl te bekijken.

6.7. Standaard en 'S'-uitvoering

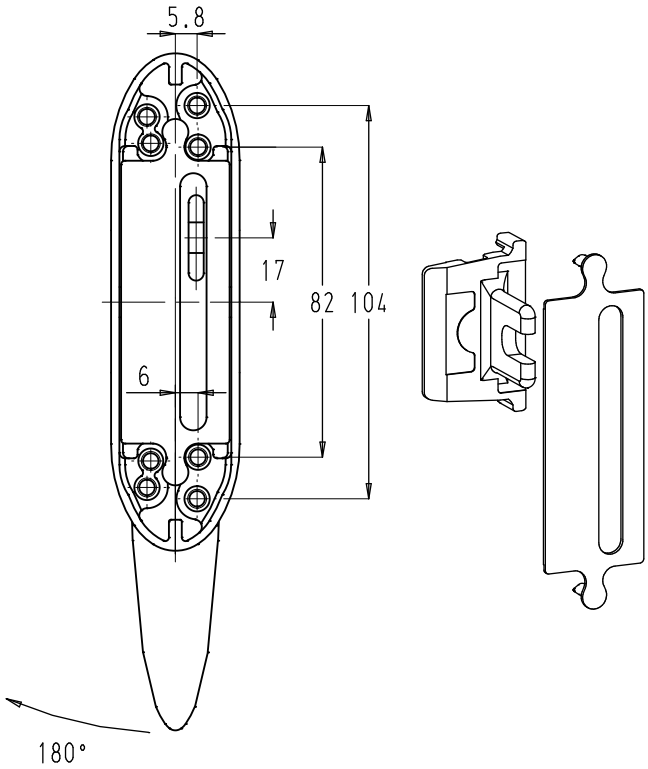

Standaard uitvoering

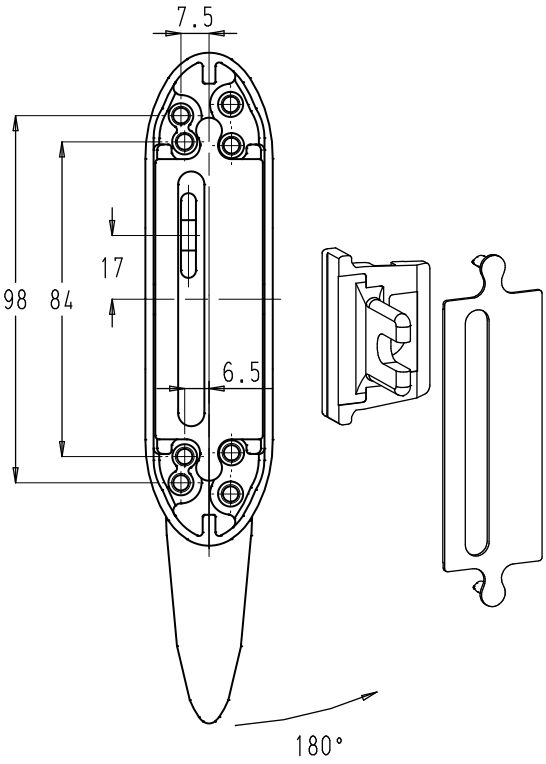

'S'-uitvoering

6.8. Uitfrezingen voor handgrepen met vork

Standaard uitvoering

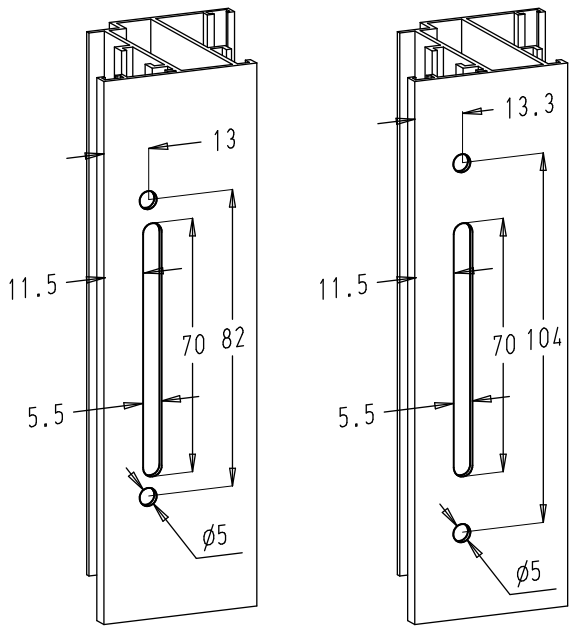

'S'-uitvoering

