3. Inbouwsloten nr. 35000-721 en 35300-721

3.1. Eigenschappen

- De inbouwsloten nr. 35000-721 en 35300-721 zijn te gebruiken met een handgreep met vierkantstift van 7 mm. De sloten kunnen bediend worden met de Edge, Horizon en Sobinox handgrepen.
- De inbouwsloten zijn volledig vervaardigd uit roestvrije materialen.
- De montage is enkel mogelijk bij ramen vanaf 685 mm vleugelhoogte.
- Het inbouwslot nr. 35000-721 is te gebruiken voor Chrono Standaard en Chrono Plus.
- De set nr. 35300-721 voor Chrono Safe bestaat uit een inbouwslot nr. 35000-721 en een diktestuk nr. 30340-632-1.

Profielafmetingen

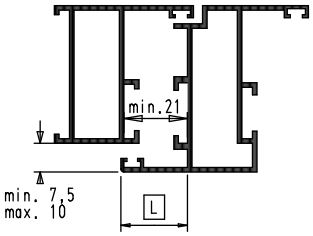

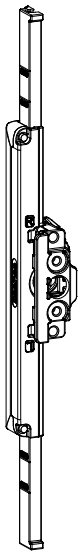

35000-721

Nr. 35000-721

30340-632-1

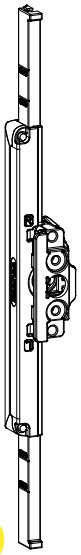

35000-721

Nr. 35300-721
(Chrono Safe)

Inbouwslot nr. 35000-721		
1	35000-721	inbouwslot

Set nr. 35300-721		
1	30340-632-1	diktestuk
1	35000-721	inbouwslot

3.2. Boorbeveiliging nr. 35300-720-6

- Zie pagina A11.15.04.

Klik op een artikelnummer om het artikel op kozijnparts.nl te bekijken.

3.3. Montage en uitfrezingen

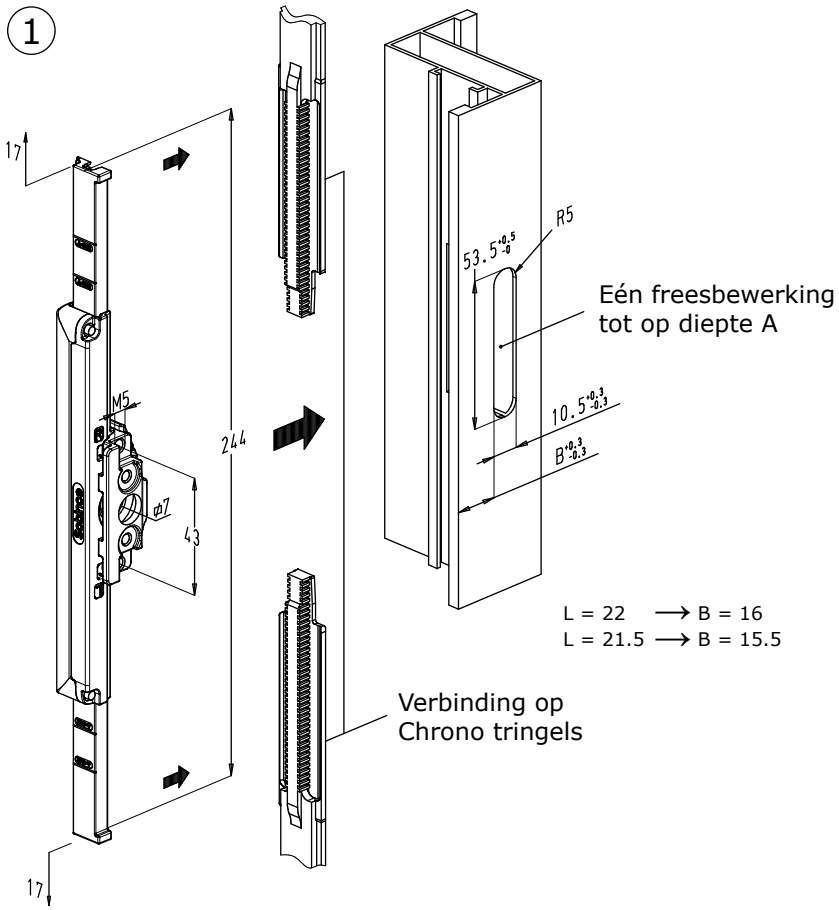

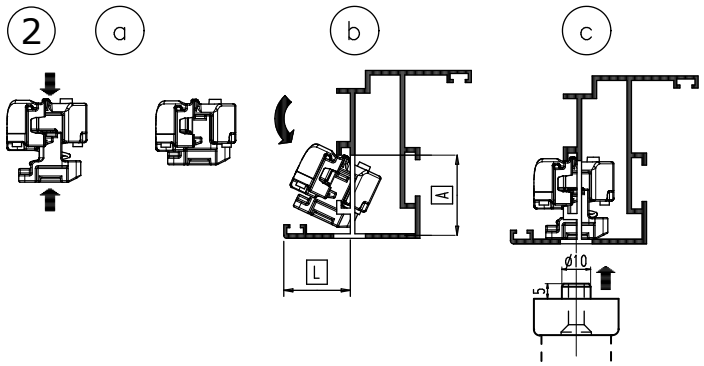

a) Druk de aantrekplaat en het slot samen.
b) Kantel het slot achter de achterste tand van het profiel in.
c) Laat de aantrekplaat los. De tappen aan voorzijde klikken in de uitfrezing.

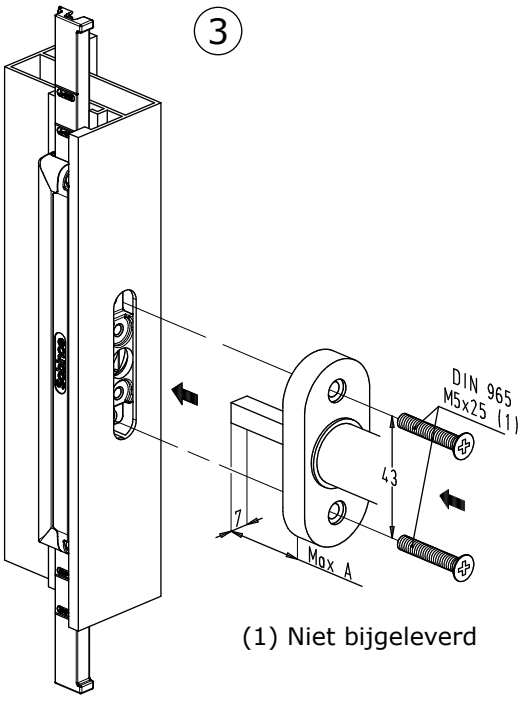

(1) Niet bijgeleverd

1.2. Boorbeveiliging nr. 35300-720-6

- De boorbeveiliging is optioneel en kan gebruikt worden in combinatie met inbouwsloten nr. 35000-720, 35000-721, 35300-720 en 35300-721.
- De boorbeveiliging is vervaardigd uit een hardstalen plaat (60HRC).
- Montage: plaats de boorbeveiliging op de tap in de uitsparing op de achterzijde van het slot.
- Uitfrezing: 1 mm dieper uitfrezen dan tot de groeftand in vergelijking met de uitfrezing voor de inbouwsloten.

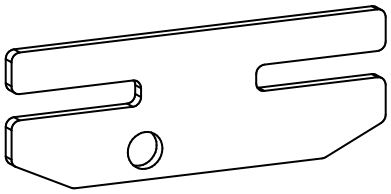

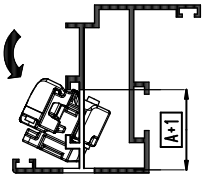



Klik op een artikelnummer om het artikel op kozijnparts.nl te bekijken.

4. Handgrepen met vierkantstift 7 mm

4.1. Edge handgrepen

Algemeen

- Te gebruiken met Chrono inbouwslot nr. 35000-721 en nr. 35300-721 (enkel afsluitbare versies).
- Versies:
  - standaard handgreep
  - handgreep, afsluitbaar met cilinder (CYL)
  - handgreep, afsluitbaar met drukknop (KNOB)
- Alle handgrepen zijn **links en rechts bruikbaar**.
- Zowel voor aluminium, hout als PVC.
- De Edge handgrepen hebben hetzelfde design als de Edge deurkrukken en kunnen zo naast elkaar geplaatst worden om hetzelfde uitzicht te bekomen.
- Afwerking:
  - Greep en afdekkap in aluminium, basis in zamak.
  - Polyester poeder gelakt: in meer dan 450 RAL-kleuren.
  - Handgrepen:

Handgrepen	Afwerking
35000-682-xx	Gelakt/geanodiseerd
35300-682-xx CYL	Gelakt
35350-682-xx CYL	Geanodiseerd
35300-682-xx KNOB	Gelakt/geanodiseerd
30000-682-xx	Gelakt/geanodiseerd
30000-688-xx	Gelakt/geanodiseerd

Klik op een artikelnummer om het artikel op kozijnparts.nl te bekijken.

Standaard handgreep nr. 35000-682-xx



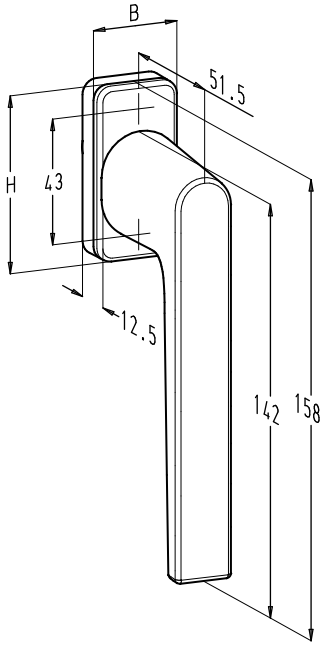

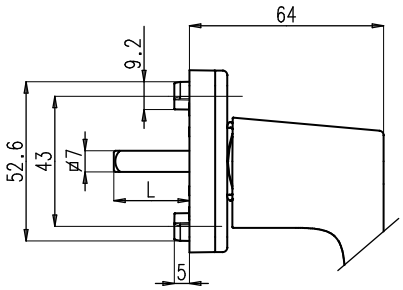

		Breedte B (mm)		Hoogte H (mm)	
Bestelnummer	**Stiftlengte L**	**Lak**	**Ano**	**Lak**	**Ano**
35000-682-25	25 mm	29,3	31,5	60,3	62,6
35000-682-38	38 mm				

- De **gelakte handgrepen** voldoen aan de eisen van de Europese norm EN13126-3:2023 met volgende classificatie:

Duur-zaamheid	Gewicht	Corrosie-bestendigheid	Test afmetingen	Inbraak-veiligheid	Sleutel-veiligheid	Type handgreep	Gebruiks-categorie
H3/180	0	5	0	0	0	C1	1

- De **geanodiseerde handgrepen** voldoen aan de eisen van de Europese norm EN13126-3:2023 met volgende classificatie:

Duur-zaamheid	Gewicht	Corrosie-bestendigheid	Test afmetingen	Inbraak-veiligheid	Sleutel-veiligheid	Type handgreep	Gebruiks-categorie
H2/180	0	5	0	0	0	C1	1

Klik op een artikelnummer om het artikel op kozijnparts.nl te bekijken.

3. Kleine ramen met inbouwsloten

3.1. Fh = 605-685 mm

Toepassingen

- Sluitwerk:
  - Chrono standaard
  - Chrono Plus
  - Chrono Safe
- Scharnieren:
  - zichtbare scharnieren
  - Invision Pro scharnieren
  - Invision Go scharnieren
- Wordt ook toegepast voor:
  - kip-draairamen
  - draairamen
  - kipramen

Inkorten inbouwslot

- Sloten nr. 35000-720, 35000-721, 35300-720 en 35300-721.
- 1ste inkorting:
  - Vleugelhoogte Fh = 632-685 mm
  - Eerste zaagsnede op slot (A<342)
  - Kunststof tringels nr. 35000-100 inkorten tot 75 mm
- 2de inkorting:
  - Vleugelhoogte Fh = 605-632 mm
  - Tweede zaagsnede op slot (A<316)
  - Kunststof tringels nr. 35000-100 inkorten tot 60 mm

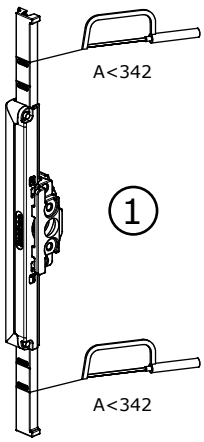

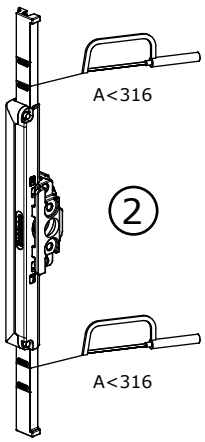

Klik op een artikelnummer om het artikel op kozijnparts.nl te bekijken.