Kunststof tringels

- Het systeem bestaat uit 11 tringels met verschillende lengtes, vervaardigd uit een vormvaste, niet vochtopnemende vezelversterkte kunststof, die volgende voordelen biedt:
  - snelle montage door de speciale getande koppelingen.
  - geen rammelgeluiden.
  - geen tijdrovende tringelmanipulaties en -bewerkingen.
  - geen zagen en ponsen van tringels, dus onnauwkeurigheden uitgesloten.
  - het regelbereik per tringel is 50 mm.
  - bij onnauwkeurigheden in de raamproductie kunnen de tringels een foutmarge opvangen van 8 mm in de raamhoogte (Fh) en 4 mm in de raambreedte (Fb).

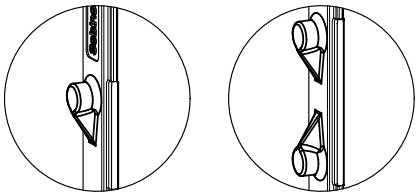

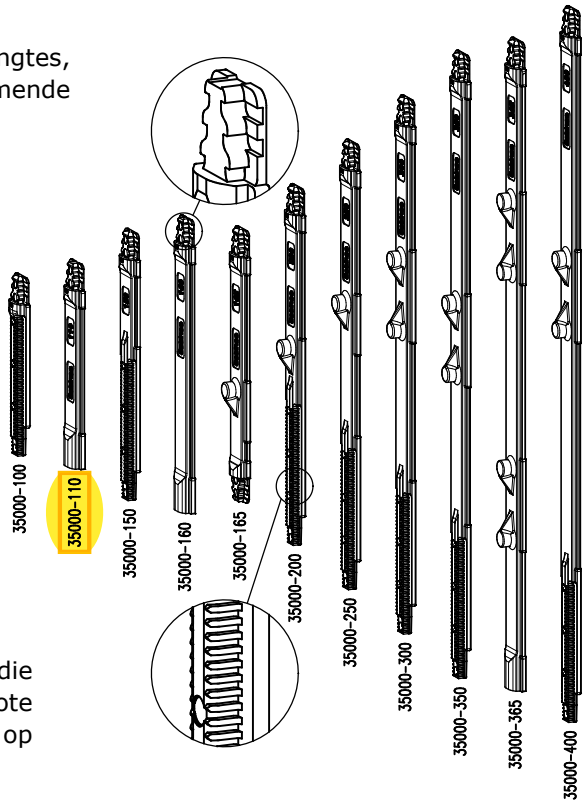

- Op de kunststof tringels staan standaard sluitnokken die een middensluiting kunnen vormen in geval van grote vleugelhoogtes en -breedtes. Bijkomende sluitnokken op plaatjes zijn niet meer nodig.

Hoekoverbrenging

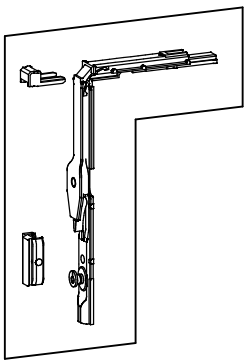

- De foutbedieningsveiligheid is ingebouwd in de hoekoverbrenging en zonder demonteren links en rechts bruikbaar.
- De ontkoppeling van de foutbedieningsveiligheid gebeurt door een standaard sluitstuk dat op dezelfde plaats gepositioneerd wordt voor zowel linkse als rechtse ramen.
- Ditzelfde sluitstuk wordt ook gebruikt door de sluitnok.
- De hoekoverbrenging wordt vastgeklemd met een clipsbare vork.

Uitfrezing vleugelgroef

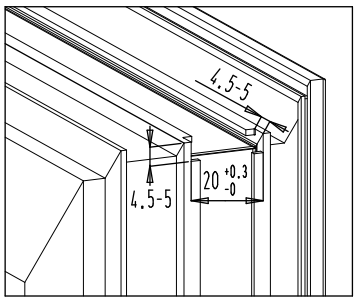

- De hoekoverbrengingen zijn voorzien van een breekpennetje die de grendel in draaistand positioneert tot na de eerste bediening.

Meeneemstuk of inbouwslot

- Meeneemstuk in kunststof dat als laatste over de vork van de handgreep in de groef geclipst wordt.
- Bij niet correcte positionering van de handgreep kan het meeneemstuk een foutmarge van 8 mm opvangen.
- De inbouwsloten zijn te gebruiken met een handgreep met vierkantstift van 7 mm.

Oploopblokjes

- Kaderoploopblokje in kunststof die eenvoudig in de beslaggroef geclipst wordt. Het blokje wordt op zijn plaats gehouden door het onderste sluitstuk.
- Vleugeloploopblokje in kunststof die eenvoudig in de beslaggroef geclipst wordt. Een verende vinger positioneert de grendel in draaistand en verhindert het rammelen van de grendel.

Scharnieren en scharen

- Het Chrono Plus hang- en sluitwerk kan gebruikt worden in combinatie met zowel zichtbare als verdekt liggende scharnieren en scharen. Voor de verschillende types scharnieren verwijzen we naar hoofdstuk A11.14.

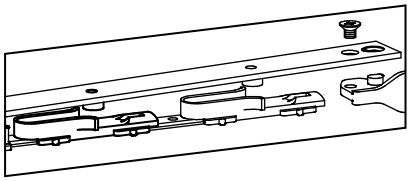

Klik op een artikelnummer om het artikel op kozijnparts.nl te bekijken.

7. Bepaling tringels

7.1. Chrono Safe met inbouwslot

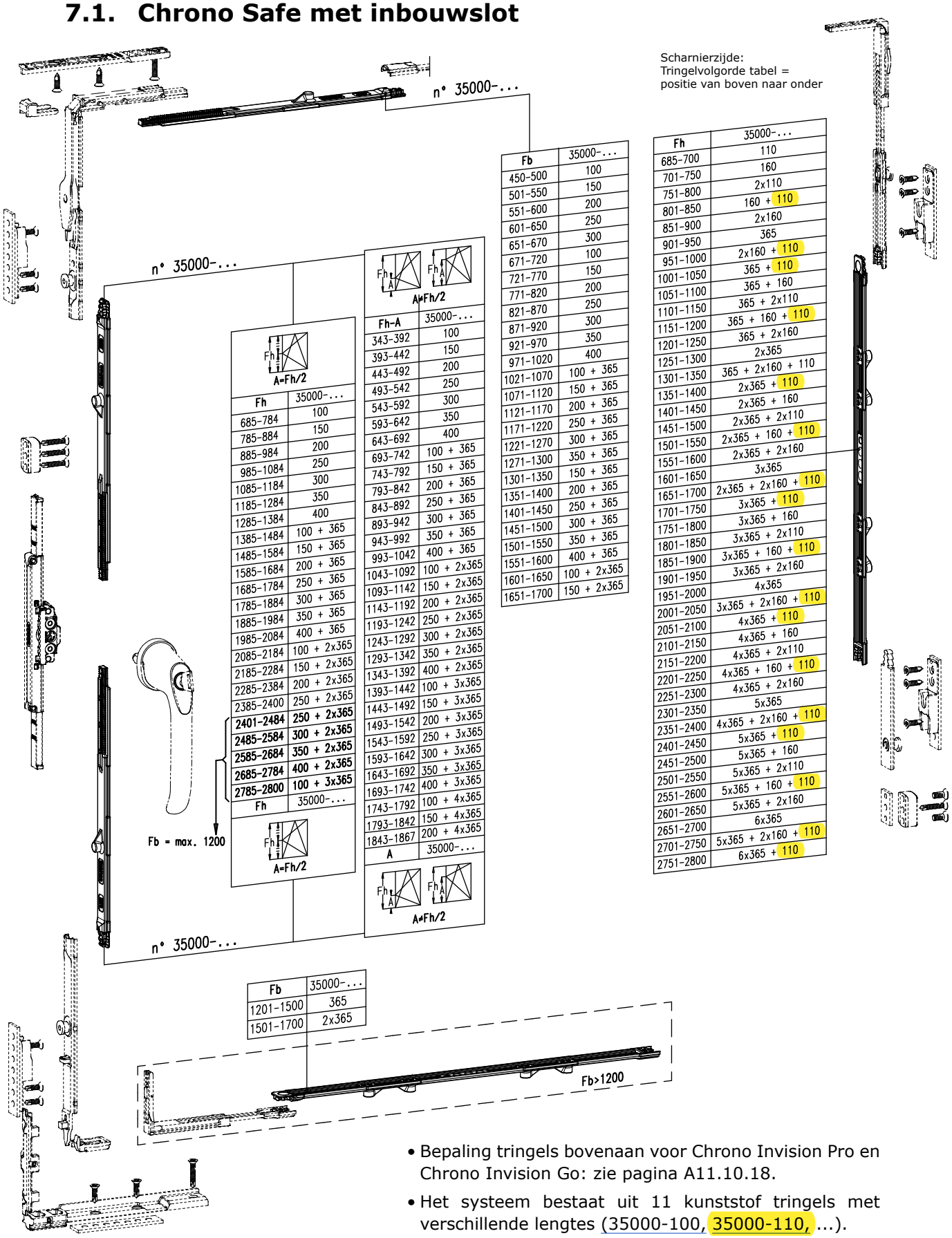

Scharnierzijde:
Tringelvolgorde tabel =
positie van boven naar onder

Fh	35000-...
685-784	100
785-884	150
885-984	200
985-1084	250
1085-1184	300
1185-1284	350
1285-1384	400
1385-1484	100 + 365
1485-1584	150 + 365
1585-1684	200 + 365
1685-1784	250 + 365
1785-1884	300 + 365
1885-1984	350 + 365
1985-2084	400 + 365
2085-2184	100 + 2x365
2185-2284	150 + 2x365
2285-2384	200 + 2x365
2385-2400	250 + 2x365
2401-2484	**250 + 2x365**
2485-2584	**300 + 2x365**
2585-2684	**350 + 2x365**
2685-2784	**400 + 2x365**
2785-2800	**100 + 3x365**
Fh	35000-...

Fh-A	35000-...
343-392	100
393-442	150
443-492	200
493-542	250
543-592	300
593-642	350
643-692	400
693-742	100 + 365
743-792	150 + 365
793-842	200 + 365
843-892	250 + 365
893-942	300 + 365
943-992	350 + 365
993-1042	400 + 365
1043-1092	100 + 2x365
1093-1142	150 + 2x365
1143-1192	200 + 2x365
1193-1242	250 + 2x365
1243-1292	300 + 2x365
1293-1342	350 + 2x365
1343-1392	400 + 2x365
1393-1442	100 + 3x365
1443-1492	150 + 3x365
1493-1542	200 + 3x365
1543-1592	250 + 3x365
1593-1642	300 + 3x365
1643-1692	350 + 3x365
1693-1742	400 + 3x365
1743-1792	100 + 4x365
1793-1842	150 + 4x365
1843-1867	200 + 4x365
A	35000-...

Fb	35000-...
450-500	100
501-550	150
551-600	200
601-650	250
651-670	300
671-720	100
721-770	150
771-820	200
821-870	250
871-920	300
921-970	350
971-1020	400
1021-1070	100 + 365
1071-1120	150 + 365
1121-1170	200 + 365
1171-1220	250 + 365
1221-1270	300 + 365
1271-1300	350 + 365
1301-1350	150 + 365
1351-1400	200 + 365
1401-1450	250 + 365
1451-1500	300 + 365
1501-1550	350 + 365
1551-1600	400 + 365
1601-1650	100 + 2x365
1651-1700	150 + 2x365

Fb	35000-...
1201-1500	365
1501-1700	2x365

Fh	35000-...
685-700	110
701-750	160
751-800	2x110
801-850	160 + 110
851-900	2x160
901-950	365
951-1000	2x160 + 110
1001-1050	365 + 110
1051-1100	365 + 160
1101-1150	365 + 2x110
1151-1200	365 + 160 + 110
1201-1250	365 + 2x160
1251-1300	2x365
1301-1350	365 + 2x160 + 110
1351-1400	2x365 + 110
1401-1450	2x365 + 160
1451-1500	2x365 + 2x110
1501-1550	2x365 + 160 + 110
1551-1600	2x365 + 2x160
1601-1650	3x365
1651-1700	2x365 + 2x160 + 110
1701-1750	3x365 + 110
1751-1800	3x365 + 160
1801-1850	3x365 + 2x110
1851-1900	3x365 + 160 + 110
1901-1950	3x365 + 2x160
1951-2000	4x365
2001-2050	3x365 + 2x160 + 110
2051-2100	4x365 + 110
2101-2150	4x365 + 160
2151-2200	4x365 + 2x110
2201-2250	4x365 + 160 + 110
2251-2300	4x365 + 2x160
2301-2350	5x365
2351-2400	4x365 + 2x160 + 110
2401-2450	5x365 + 110
2451-2500	5x365 + 160
2501-2550	5x365 + 2x110
2551-2600	5x365 + 160 + 110
2601-2650	5x365 + 2x160
2651-2700	6x365
2701-2750	5x365 + 2x160 + 110
2751-2800	6x365 + 110

- Bepaling tringels bovenaan voor Chrono Invision Pro en Chrono Invision Go: zie pagina A11.10.18.
- Het systeem bestaat uit 11 kunststof tringels met verschillende lengtes (35000-100, 35000-110, ...).

Klik op een artikelnummer om het artikel op kozijnparts.nl te bekijken.

7.2. Chrono Safe met meenemerset

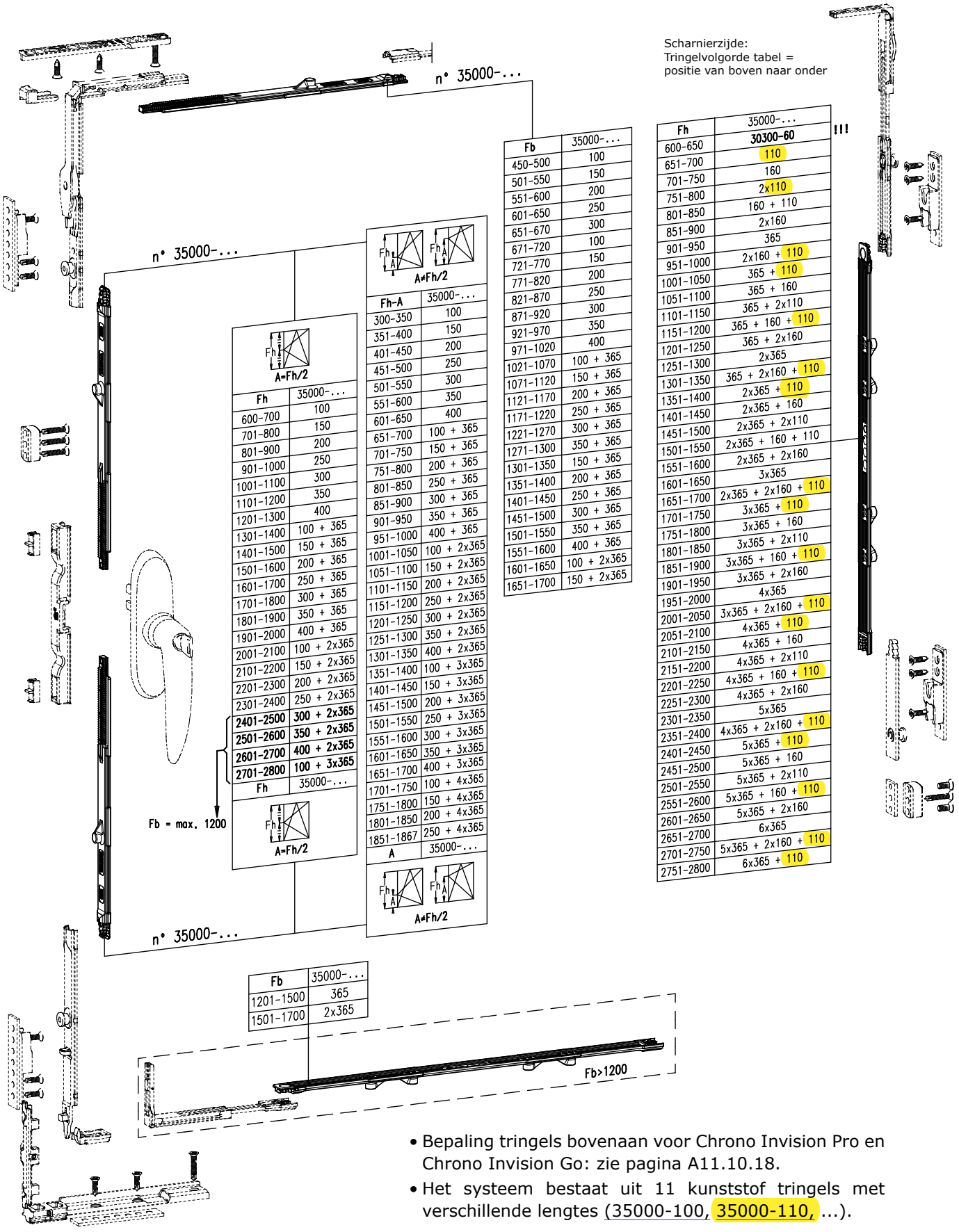

Fh	35000-...
600-700	100
701-800	150
801-900	200
901-1000	250
1001-1100	300
1101-1200	350
1201-1300	400
1301-1400	100 + 365
1401-1500	150 + 365
1501-1600	200 + 365
1601-1700	250 + 365
1701-1800	300 + 365
1801-1900	350 + 365
1901-2000	400 + 365
2001-2100	100 + 2x365
2101-2200	150 + 2x365
2201-2300	200 + 2x365
2301-2400	250 + 2x365
2401-2500	**300 + 2x365**
2501-2600	**350 + 2x365**
2601-2700	**400 + 2x365**
2701-2800	**100 + 3x365**
Fh	35000-...

Fh-A	35000-...
300-350	100
351-400	150
401-450	200
451-500	250
501-550	300
551-600	350
601-650	400
651-700	100 + 365
701-750	150 + 365
751-800	200 + 365
801-850	250 + 365
851-900	300 + 365
901-950	350 + 365
951-1000	400 + 365
1001-1050	100 + 2x365
1051-1100	150 + 2x365
1101-1150	200 + 2x365
1151-1200	250 + 2x365
1201-1250	300 + 2x365
1251-1300	350 + 2x365
1301-1350	400 + 2x365
1351-1400	100 + 3x365
1401-1450	150 + 3x365
1451-1500	200 + 3x365
1501-1550	250 + 3x365
1551-1600	300 + 3x365
1601-1650	350 + 3x365
1651-1700	400 + 3x365
1701-1750	100 + 4x365
1751-1800	150 + 4x365
1801-1850	200 + 4x365
1851-1867	250 + 4x365
A	35000-...

Fb	35000-...
450-500	100
501-550	150
551-600	200
601-650	250
651-670	300
671-720	100
721-770	150
771-820	200
821-870	250
871-920	300
921-970	350
971-1020	400
1021-1070	100 + 365
1071-1120	150 + 365
1121-1170	200 + 365
1171-1220	250 + 365
1221-1270	300 + 365
1271-1300	350 + 365
1301-1350	150 + 365
1351-1400	200 + 365
1401-1450	250 + 365
1451-1500	300 + 365
1501-1550	350 + 365
1551-1600	400 + 365
1601-1650	100 + 2x365
1651-1700	150 + 2x365

Fb	35000-...
1201-1500	365
1501-1700	2x365

Fh	35000-...
600-650	**30300-60**
651-700	110
701-750	160
751-800	2x110
801-850	160 + 110
851-900	2x160
901-950	365
951-1000	2x160 + 110
1001-1050	365 + 110
1051-1100	365 + 160
1101-1150	365 + 2x110
1151-1200	365 + 160 + 110
1201-1250	365 + 2x160
1251-1300	2x365
1301-1350	365 + 2x160 + 110
1351-1400	2x365 + 110
1401-1450	2x365 + 160
1451-1500	2x365 + 2x110
1501-1550	2x365 + 160 + 110
1551-1600	2x365 + 2x160
1601-1650	3x365
1651-1700	2x365 + 2x160 + 110
1701-1750	3x365 + 110
1751-1800	3x365 + 160
1801-1850	3x365 + 2x110
1851-1900	3x365 + 160 + 110
1901-1950	3x365 + 2x160
1951-2000	4x365
2001-2050	3x365 + 2x160 + 110
2051-2100	4x365 + 110
2101-2150	4x365 + 160
2151-2200	4x365 + 2x110
2201-2250	4x365 + 160 + 110
2251-2300	4x365 + 2x160
2301-2350	5x365
2351-2400	4x365 + 2x160 + 110
2401-2450	5x365 + 110
2451-2500	5x365 + 160
2501-2550	5x365 + 2x110
2551-2600	5x365 + 160 + 110
2601-2650	5x365 + 2x160
2651-2700	6x365
2701-2750	5x365 + 2x160 + 110
2751-2800	6x365 + 110

- Bepaling tringels bovenaan voor Chrono Invision Pro en Chrono Invision Go: zie pagina A11.10.18.
- Het systeem bestaat uit 11 kunststof tringels met verschillende lengtes (35000-100, 35000-110, ...).

Klik op een artikelnummer om het artikel op kozijnparts.nl te bekijken.