## Kunststof tringels

- Het systeem bestaat uit 11 tringels met verschillende lengtes, vervaardigd uit een vormvaste, niet vochtopnemende vezelversterkte kunststof, die volgende voordelen biedt:
  - snelle montage door de speciale getande koppelingen.
  - geen rammelgeluiden.
  - geen tijdrovende tringelmanipulaties en -bewerkingen.
  - geen zagen en ponsen van tringels, dus onnauwkeurigheden uitgesloten.
  - het regelbereik per tringel is 50 mm.
  - bij onnauwkeurigheden in de raamproductie kunnen de tringels een foutmarge opvangen van 8 mm in de raamhoogte (Fh) en 4 mm in de raambreedte (Fb).

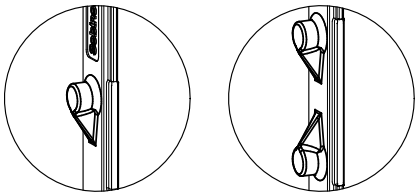

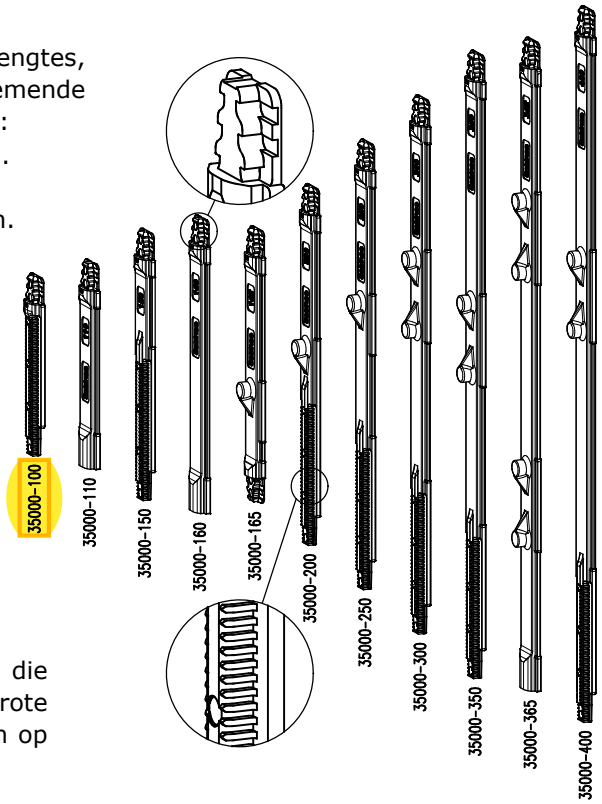


- Op de kunststof tringels staan standaard sluitnokken die een middensluiting kunnen vormen in geval van grote vleugelhoogtes en -breedtes. Bijkomende sluitnokken op plaatjes zijn niet meer nodig.

## Hoekoverbrenging

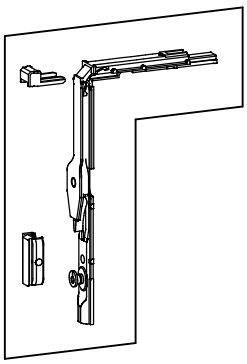

- De foutbedieningsveiligheid is ingebouwd in de hoekoverbrenging en zonder demonteren links en rechts bruikbaar.
- De ontkoppeling van de foutbedieningsveiligheid gebeurt door een standaard sluitstuk dat op dezelfde plaats gepositioneerd wordt voor zowel linkse als rechtse ramen.
- Ditzelfde sluitstuk wordt ook gebruikt door de sluitnok.
- De hoekoverbrenging wordt vastgeklemd met een clipsbare vork.

Uitfrezing vleugelgroef

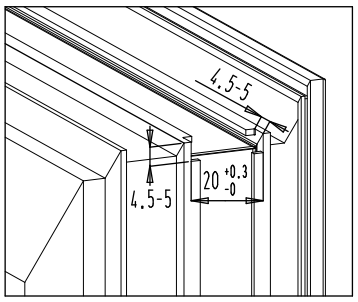


- De hoekoverbrengingen zijn voorzien van een breekpennetje die de grendel in draaistand positioneert tot na de eerste bediening.

## Meeneemstuk of inbouwslot

- Meeneemstuk in kunststof dat als laatste over de vork van de handgreep in de groef geclipst wordt.
- Bij niet correcte positionering van de handgreep kan het meeneemstuk een foutmarge van 8 mm opvangen.
- De inbouwsloten zijn te gebruiken met een handgreep met vierkantstift van 7 mm.

## Oploopblokjes

- Kaderoploopblokje in kunststof die eenvoudig in de beslaggroef geclipst wordt. Het blokje wordt op zijn plaats gehouden door het onderste sluitstuk.
- Vleugeloploopblokje in kunststof die eenvoudig in de beslaggroef geclipst wordt. Een verende vinger positioneert de grendel in draaistand en verhindert het rammelen van de grendel.

## Scharnieren en scharen

- Het Chrono Plus hang- en sluitwerk kan gebruikt worden in combinatie met zowel zichtbare als verdektliggende scharnieren en scharen. Voor de verschillende types scharnieren verwijzen we naar hoofdstuk A11.14.

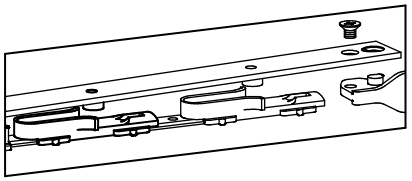



Klik op een artikelnummer om het artikel op kozijnparts.nl te bekijken.

# 6. Bepaling kunststof tringels

## 6.1. Chrono Standaard met inbouwslot

- Het systeem bestaat uit 11 tringels met verschillende lengtes: 35000-100, 35000-110, 35000-150, ...
- Het regelbereik per tringel is 50 mm.

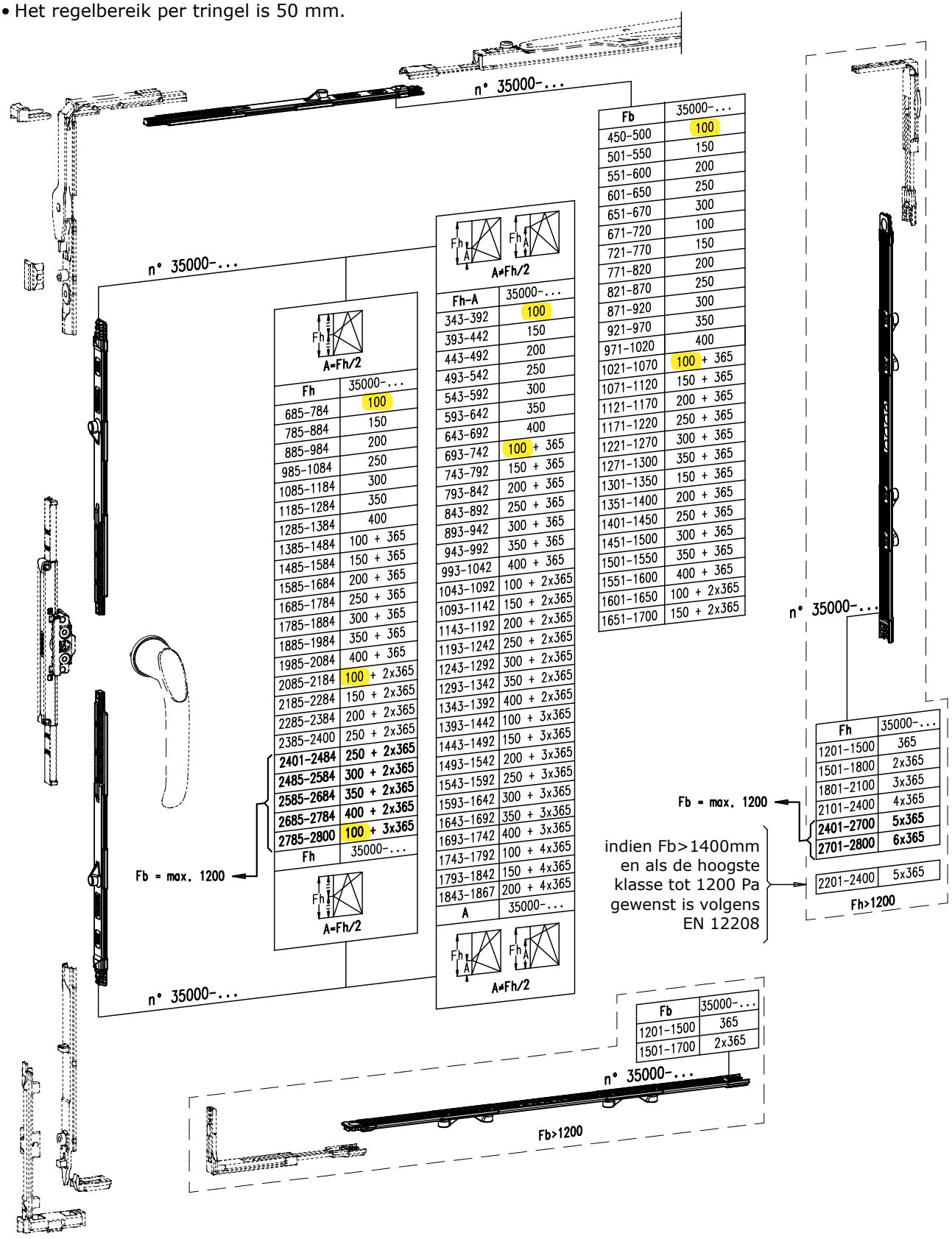


| Fh | 35000-... |
|---|---|
| 685-784 | 100 |
| 785-884 | 150 |
| 885-984 | 200 |
| 985-1084 | 250 |
| 1085-1184 | 300 |
| 1185-1284 | 350 |
| 1285-1384 | 400 |
| 1385-1484 | 100 + 365 |
| 1485-1584 | 150 + 365 |
| 1585-1684 | 200 + 365 |
| 1685-1784 | 250 + 365 |
| 1785-1884 | 300 + 365 |
| 1885-1984 | 350 + 365 |
| 1985-2084 | 400 + 365 |
| 2085-2184 | 100 + 2x365 |
| 2185-2284 | 150 + 2x365 |
| 2285-2384 | 200 + 2x365 |
| 2385-2400 | 250 + 2x365 |
| **2401-2484** | **250 + 2x365** |
| **2485-2584** | **300 + 2x365** |
| **2585-2684** | **350 + 2x365** |
| **2685-2784** | **400 + 2x365** |
| **2785-2800** | **100 + 3x365** |

| Fh-A | 35000-... |
|---|---|
| 343-392 | 100 |
| 393-442 | 150 |
| 443-492 | 200 |
| 493-542 | 250 |
| 543-592 | 300 |
| 593-642 | 350 |
| 643-692 | 400 |
| 693-742 | 100 + 365 |
| 743-792 | 150 + 365 |
| 793-842 | 200 + 365 |
| 843-892 | 250 + 365 |
| 893-942 | 300 + 365 |
| 943-992 | 350 + 365 |
| 993-1042 | 400 + 365 |
| 1043-1092 | 100 + 2x365 |
| 1093-1142 | 150 + 2x365 |
| 1143-1192 | 200 + 2x365 |
| 1193-1242 | 250 + 2x365 |
| 1243-1292 | 300 + 2x365 |
| 1293-1342 | 350 + 2x365 |
| 1343-1392 | 400 + 2x365 |
| 1393-1442 | 100 + 3x365 |
| 1443-1492 | 150 + 3x365 |
| 1493-1542 | 200 + 3x365 |
| 1543-1592 | 250 + 3x365 |
| 1593-1642 | 300 + 3x365 |
| 1643-1692 | 350 + 3x365 |
| 1693-1742 | 400 + 3x365 |
| 1743-1792 | 100 + 4x365 |
| 1793-1842 | 150 + 4x365 |
| 1843-1867 | 200 + 4x365 |

| Fb | 35000-... |
|---|---|
| 450-500 | 100 |
| 501-550 | 150 |
| 551-600 | 200 |
| 601-650 | 250 |
| 651-670 | 300 |
| 671-720 | 100 |
| 721-770 | 150 |
| 771-820 | 200 |
| 821-870 | 250 |
| 871-920 | 300 |
| 921-970 | 350 |
| 971-1020 | 400 |
| 1021-1070 | 100 + 365 |
| 1071-1120 | 150 + 365 |
| 1121-1170 | 200 + 365 |
| 1171-1220 | 250 + 365 |
| 1221-1270 | 300 + 365 |
| 1271-1300 | 350 + 365 |
| 1301-1350 | 150 + 365 |
| 1351-1400 | 200 + 365 |
| 1401-1450 | 250 + 365 |
| 1451-1500 | 300 + 365 |
| 1501-1550 | 350 + 365 |
| 1551-1600 | 400 + 365 |
| 1601-1650 | 100 + 2x365 |
| 1651-1700 | 150 + 2x365 |

| Fh | 35000-... |
|---|---|
| 1201-1500 | 365 |
| 1501-1800 | 2x365 |
| 1801-2100 | 3x365 |
| 2101-2400 | 4x365 |
| **2401-2700** | **5x365** |
| **2701-2800** | **6x365** |

| | |
|---|---|
| 2201-2400 | 5x365 |

| Fb | 35000-... |
|---|---|
| 1201-1500 | 365 |
| 1501-1700 | 2x365 |



Klik op een artikelnummer om het artikel op kozijnparts.nl te bekijken.

## 6.2. Chrono Standaard met meenemerset

- Het systeem bestaat uit 11 tringels met verschillende lengtes: 35000-100, 35000-110, 35000-150, ...
- Het regelbereik per tringel is 50 mm.

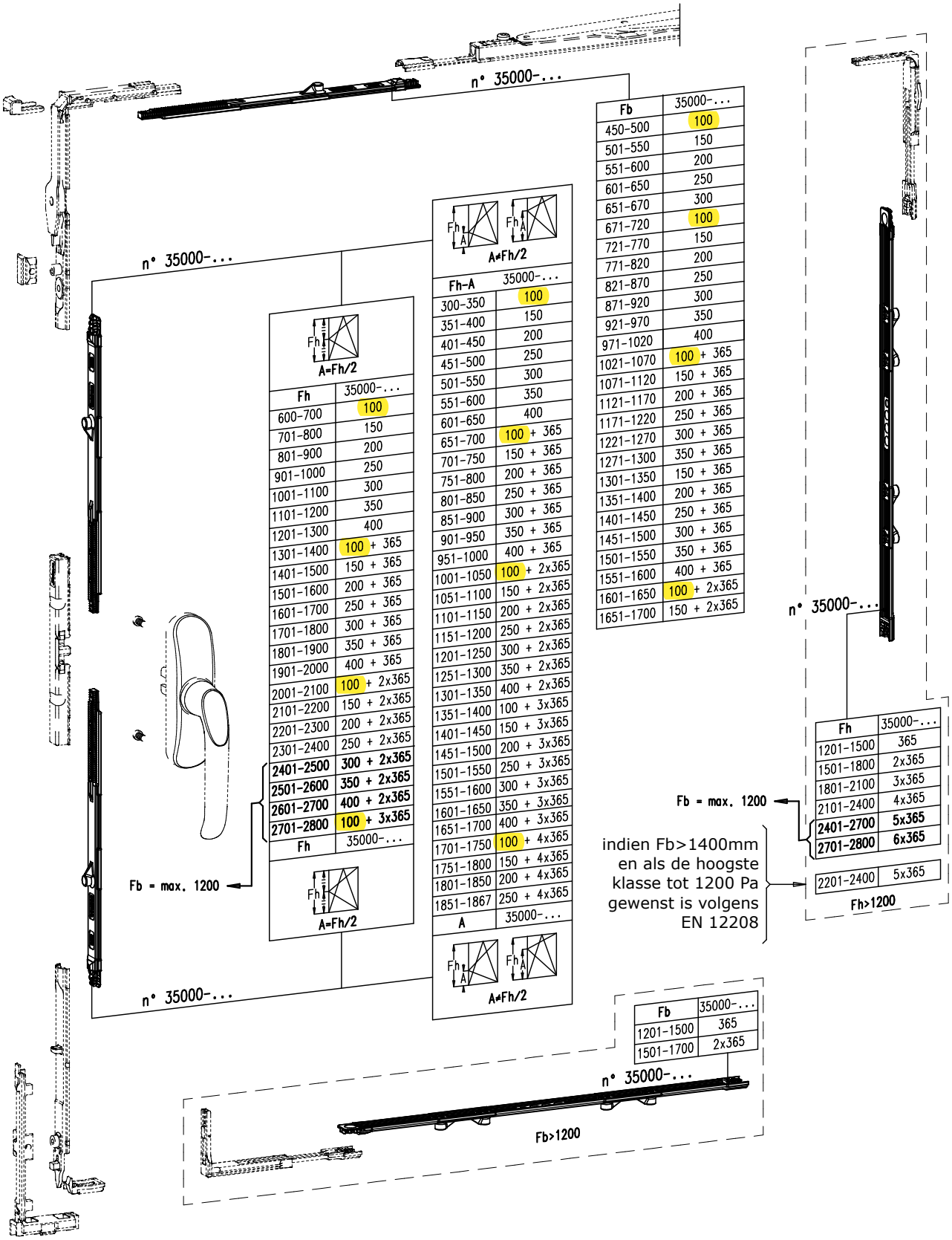


| Fb | 35000-... |
|---|---|
| 450-500 | 100 |
| 501-550 | 150 |
| 551-600 | 200 |
| 601-650 | 250 |
| 651-670 | 300 |
| 671-720 | 100 |
| 721-770 | 150 |
| 771-820 | 200 |
| 821-870 | 250 |
| 871-920 | 300 |
| 921-970 | 350 |
| 971-1020 | 400 |
| 1021-1070 | 100 + 365 |
| 1071-1120 | 150 + 365 |
| 1121-1170 | 200 + 365 |
| 1171-1220 | 250 + 365 |
| 1221-1270 | 300 + 365 |
| 1271-1300 | 350 + 365 |
| 1301-1350 | 150 + 365 |
| 1351-1400 | 200 + 365 |
| 1401-1450 | 250 + 365 |
| 1451-1500 | 300 + 365 |
| 1501-1550 | 350 + 365 |
| 1551-1600 | 400 + 365 |
| 1601-1650 | 100 + 2x365 |
| 1651-1700 | 150 + 2x365 |

| Fh | 35000-... |
|---|---|
| 600-700 | 100 |
| 701-800 | 150 |
| 801-900 | 200 |
| 901-1000 | 250 |
| 1001-1100 | 300 |
| 1101-1200 | 350 |
| 1201-1300 | 400 |
| 1301-1400 | 100 + 365 |
| 1401-1500 | 150 + 365 |
| 1501-1600 | 200 + 365 |
| 1601-1700 | 250 + 365 |
| 1701-1800 | 300 + 365 |
| 1801-1900 | 350 + 365 |
| 1901-2000 | 400 + 365 |
| 2001-2100 | 100 + 2x365 |
| 2101-2200 | 150 + 2x365 |
| 2201-2300 | 200 + 2x365 |
| 2301-2400 | 250 + 2x365 |
| **2401-2500** | **300 + 2x365** |
| **2501-2600** | **350 + 2x365** |
| **2601-2700** | **400 + 2x365** |
| **2701-2800** | **100 + 3x365** |
| Fh | 35000-... |

| Fh-A | 35000-... |
|---|---|
| 300-350 | 100 |
| 351-400 | 150 |
| 401-450 | 200 |
| 451-500 | 250 |
| 501-550 | 300 |
| 551-600 | 350 |
| 601-650 | 400 |
| 651-700 | 100 + 365 |
| 701-750 | 150 + 365 |
| 751-800 | 200 + 365 |
| 801-850 | 250 + 365 |
| 851-900 | 300 + 365 |
| 901-950 | 350 + 365 |
| 951-1000 | 400 + 365 |
| 1001-1050 | 100 + 2x365 |
| 1051-1100 | 150 + 2x365 |
| 1101-1150 | 200 + 2x365 |
| 1151-1200 | 250 + 2x365 |
| 1201-1250 | 300 + 2x365 |
| 1251-1300 | 350 + 2x365 |
| 1301-1350 | 400 + 2x365 |
| 1351-1400 | 100 + 3x365 |
| 1401-1450 | 150 + 3x365 |
| 1451-1500 | 200 + 3x365 |
| 1501-1550 | 250 + 3x365 |
| 1551-1600 | 300 + 3x365 |
| 1601-1650 | 350 + 3x365 |
| 1651-1700 | 400 + 3x365 |
| 1701-1750 | 100 + 4x365 |
| 1751-1800 | 150 + 4x365 |
| 1801-1850 | 200 + 4x365 |
| 1851-1867 | 250 + 4x365 |
| A | 35000-... |

| Fb | 35000-... |
|---|---|
| 1201-1500 | 365 |
| 1501-1800 | 2x365 |
| 1801-2100 | 3x365 |
| 2101-2400 | 4x365 |
| **2401-2700** | **5x365** |
| **2701-2800** | **6x365** |

| | |
|---|---|
| 2201-2400 | 5x365 |

| Fb | 35000-... |
|---|---|
| 1201-1500 | 365 |
| 1501-1700 | 2x365 |



Klik op een artikelnummer om het artikel op kozijnparts.nl te bekijken.

## 6.3. Chrono Invision Pro en Chrono Invision Go

- Met uitzondering van de tringels bovenaan, zijn de tringels dezelfde als voor het Chrono Standaard systeem: zie pag. A11.11.15 en A11.11.16.

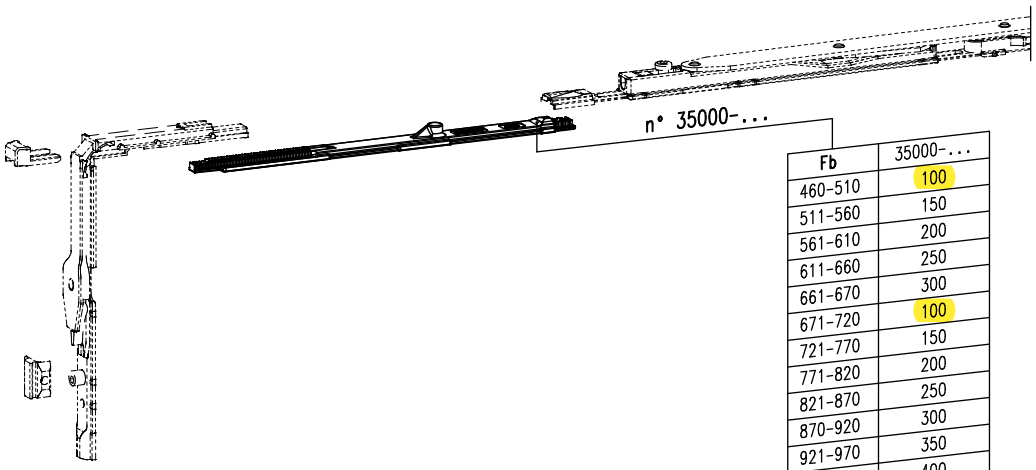


| Fb | 35000-... |
|---|---|
| 460-510 | 100 |
| 511-560 | 150 |
| 561-610 | 200 |
| 611-660 | 250 |
| 661-670 | 300 |
| 671-720 | 100 |
| 721-770 | 150 |
| 771-820 | 200 |
| 821-870 | 250 |
| 870-920 | 300 |
| 921-970 | 350 |
| 971-1020 | 400 |
| 1021-1070 | 100 + 365 |
| 1071-1120 | 150 + 365 |
| 1121-1170 | 200 + 365 |
| 1171-1220 | 250 + 365 |
| 1221-1270 | 300 + 365 |
| 1271-1300 | 350 + 365 |
| 1301-1350 | 150 + 365 |
| 1351-1400 | 200 + 365 |
| 1401-1450 | 250 + 365 |
| 1451-1500 | 300 + 365 |
| 1501-1550 | 350 + 365 |
| 1551-1600 | 400 + 365 |
| 1601-1650 | 100 + 2x365 |
| 1651-1700 | 150 + 2x365 |

Fb = 1301-1700 mm:
enkel voor Invision Pro

# 7. Bepaling tringels

## 7.1. Chrono Safe met inbouwslot

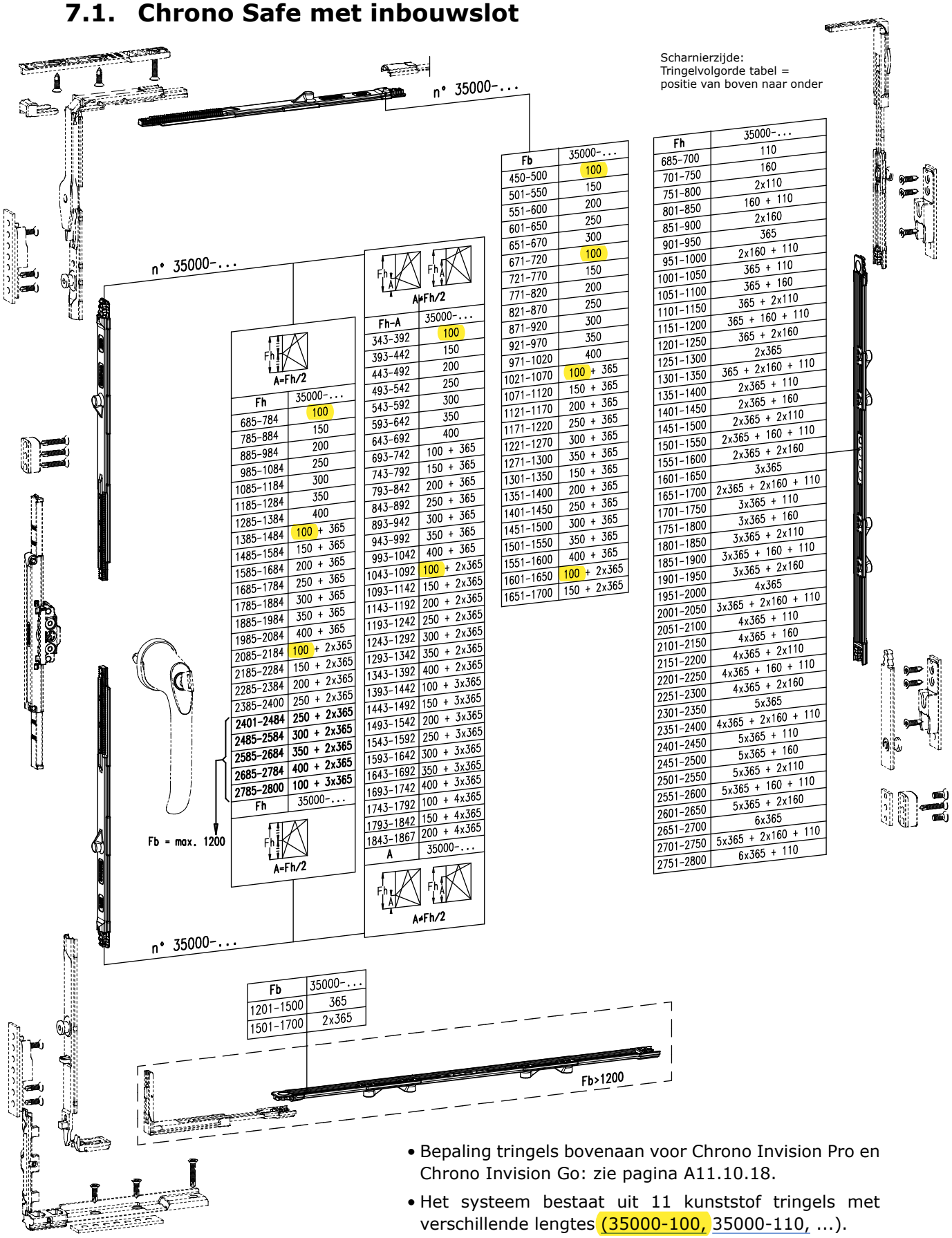


| Fh | 35000-... |
|---|---|
| 685-784 | 100 |
| 785-884 | 150 |
| 885-984 | 200 |
| 985-1084 | 250 |
| 1085-1184 | 300 |
| 1185-1284 | 350 |
| 1285-1384 | 400 |
| 1385-1484 | 100 + 365 |
| 1485-1584 | 150 + 365 |
| 1585-1684 | 200 + 365 |
| 1685-1784 | 250 + 365 |
| 1785-1884 | 300 + 365 |
| 1885-1984 | 350 + 365 |
| 1985-2084 | 400 + 365 |
| 2085-2184 | 100 + 2x365 |
| 2185-2284 | 150 + 2x365 |
| 2285-2384 | 200 + 2x365 |
| 2385-2400 | 250 + 2x365 |
| **2401-2484** | **250 + 2x365** |
| **2485-2584** | **300 + 2x365** |
| **2585-2684** | **350 + 2x365** |
| **2685-2784** | **400 + 2x365** |
| **2785-2800** | **100 + 3x365** |
| Fh | 35000-... |

| Fh-A | 35000-... |
|---|---|
| 343-392 | 100 |
| 393-442 | 150 |
| 443-492 | 200 |
| 493-542 | 250 |
| 543-592 | 300 |
| 593-642 | 350 |
| 643-692 | 400 |
| 693-742 | 100 + 365 |
| 743-792 | 150 + 365 |
| 793-842 | 200 + 365 |
| 843-892 | 250 + 365 |
| 893-942 | 300 + 365 |
| 943-992 | 350 + 365 |
| 993-1042 | 400 + 365 |
| 1043-1092 | 100 + 2x365 |
| 1093-1142 | 150 + 2x365 |
| 1143-1192 | 200 + 2x365 |
| 1193-1242 | 250 + 2x365 |
| 1243-1292 | 300 + 2x365 |
| 1293-1342 | 350 + 2x365 |
| 1343-1392 | 400 + 2x365 |
| 1393-1442 | 100 + 3x365 |
| 1443-1492 | 150 + 3x365 |
| 1493-1542 | 200 + 3x365 |
| 1543-1592 | 250 + 3x365 |
| 1593-1642 | 300 + 3x365 |
| 1643-1692 | 350 + 3x365 |
| 1693-1742 | 400 + 3x365 |
| 1743-1792 | 100 + 4x365 |
| 1793-1842 | 150 + 4x365 |
| 1843-1867 | 200 + 4x365 |
| A | 35000-... |

| Fb | 35000-... |
|---|---|
| 450-500 | 100 |
| 501-550 | 150 |
| 551-600 | 200 |
| 601-650 | 250 |
| 651-670 | 300 |
| 671-720 | 100 |
| 721-770 | 150 |
| 771-820 | 200 |
| 821-870 | 250 |
| 871-920 | 300 |
| 921-970 | 350 |
| 971-1020 | 400 |
| 1021-1070 | 100 + 365 |
| 1071-1120 | 150 + 365 |
| 1121-1170 | 200 + 365 |
| 1171-1220 | 250 + 365 |
| 1221-1270 | 300 + 365 |
| 1271-1300 | 350 + 365 |
| 1301-1350 | 150 + 365 |
| 1351-1400 | 200 + 365 |
| 1401-1450 | 250 + 365 |
| 1451-1500 | 300 + 365 |
| 1501-1550 | 350 + 365 |
| 1551-1600 | 400 + 365 |
| 1601-1650 | 100 + 2x365 |
| 1651-1700 | 150 + 2x365 |

| Fh | 35000-... |
|---|---|
| 685-700 | 110 |
| 701-750 | 160 |
| 751-800 | 2x110 |
| 801-850 | 160 + 110 |
| 851-900 | 2x160 |
| 901-950 | 365 |
| 951-1000 | 2x160 + 110 |
| 1001-1050 | 365 + 110 |
| 1051-1100 | 365 + 160 |
| 1101-1150 | 365 + 2x110 |
| 1151-1200 | 365 + 160 + 110 |
| 1201-1250 | 365 + 2x160 |
| 1251-1300 | 2x365 |
| 1301-1350 | 365 + 2x160 + 110 |
| 1351-1400 | 2x365 + 110 |
| 1401-1450 | 2x365 + 160 |
| 1451-1500 | 2x365 + 2x110 |
| 1501-1550 | 2x365 + 160 + 110 |
| 1551-1600 | 2x365 + 2x160 |
| 1601-1650 | 3x365 |
| 1651-1700 | 2x365 + 2x160 + 110 |
| 1701-1750 | 3x365 + 110 |
| 1751-1800 | 3x365 + 160 |
| 1801-1850 | 3x365 + 2x110 |
| 1851-1900 | 3x365 + 160 + 110 |
| 1901-1950 | 3x365 + 2x160 |
| 1951-2000 | 4x365 |
| 2001-2050 | 3x365 + 2x160 + 110 |
| 2051-2100 | 4x365 + 110 |
| 2101-2150 | 4x365 + 160 |
| 2151-2200 | 4x365 + 2x110 |
| 2201-2250 | 4x365 + 160 + 110 |
| 2251-2300 | 4x365 + 2x160 |
| 2301-2350 | 5x365 |
| 2351-2400 | 4x365 + 2x160 + 110 |
| 2401-2450 | 5x365 + 110 |
| 2451-2500 | 5x365 + 160 |
| 2501-2550 | 5x365 + 2x110 |
| 2551-2600 | 5x365 + 160 + 110 |
| 2601-2650 | 5x365 + 2x160 |
| 2651-2700 | 6x365 |
| 2701-2750 | 5x365 + 2x160 + 110 |
| 2751-2800 | 6x365 + 110 |

| Fb | 35000-... |
|---|---|
| 1201-1500 | 365 |
| 1501-1700 | 2x365 |

- Bepaling tringels bovenaan voor Chrono Invision Pro en Chrono Invision Go: zie pagina A11.10.18.
- Het systeem bestaat uit 11 kunststof tringels met verschillende lengtes (35000-100, 35000-110, ...).



Klik op een artikelnummer om het artikel op kozijnparts.nl te bekijken.

## 7.2. Chrono Safe met meenemerset

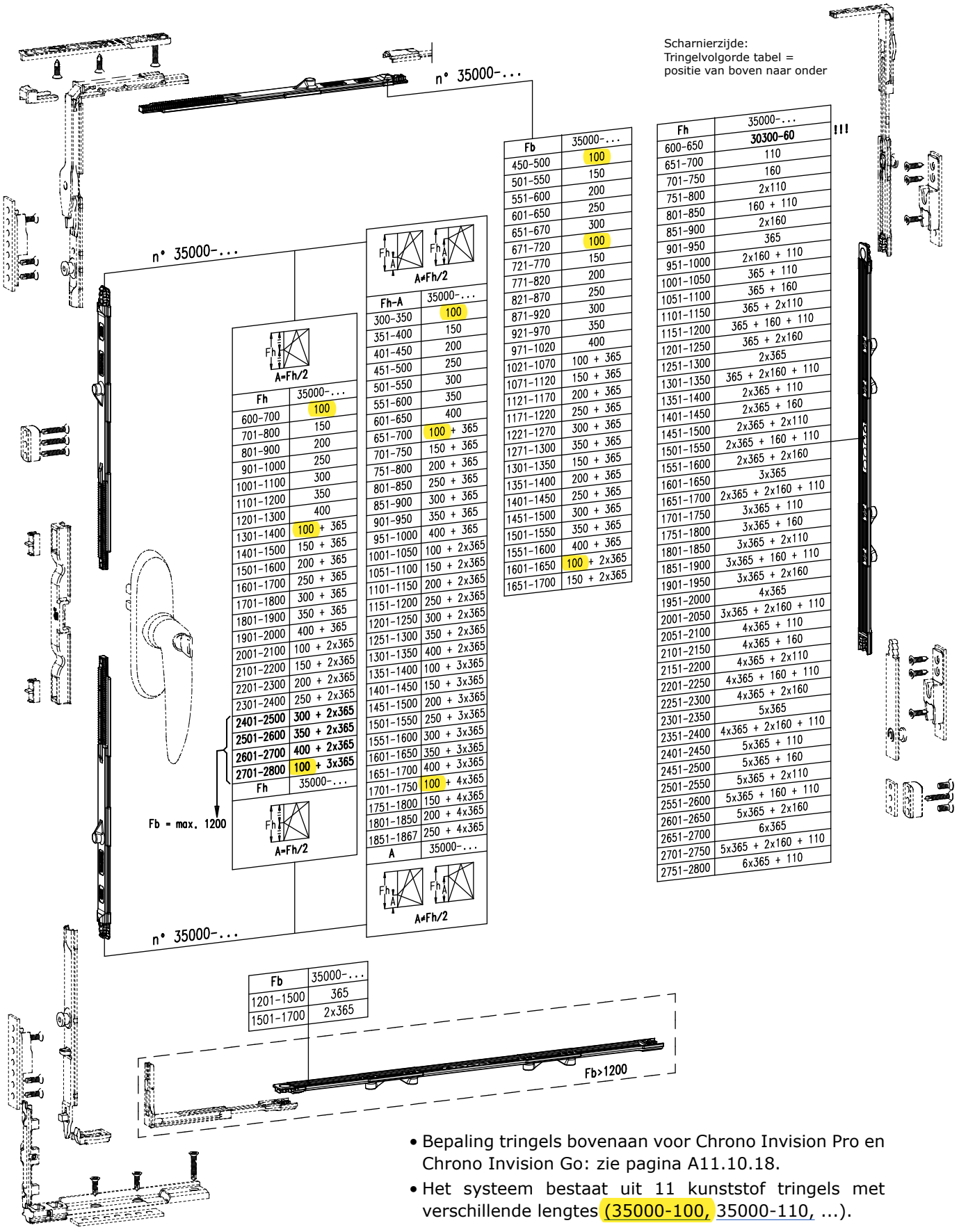


| Fh | 35000-... |
|---|---|
| 600-700 | 100 |
| 701-800 | 150 |
| 801-900 | 200 |
| 901-1000 | 250 |
| 1001-1100 | 300 |
| 1101-1200 | 350 |
| 1201-1300 | 400 |
| 1301-1400 | 100 + 365 |
| 1401-1500 | 150 + 365 |
| 1501-1600 | 200 + 365 |
| 1601-1700 | 250 + 365 |
| 1701-1800 | 300 + 365 |
| 1801-1900 | 350 + 365 |
| 1901-2000 | 400 + 365 |
| 2001-2100 | 100 + 2x365 |
| 2101-2200 | 150 + 2x365 |
| 2201-2300 | 200 + 2x365 |
| 2301-2400 | 250 + 2x365 |
| **2401-2500** | **300 + 2x365** |
| **2501-2600** | **350 + 2x365** |
| **2601-2700** | **400 + 2x365** |
| **2701-2800** | **100 + 3x365** |
| Fh | 35000-... |

| Fh-A | 35000-... |
|---|---|
| 300-350 | 100 |
| 351-400 | 150 |
| 401-450 | 200 |
| 451-500 | 250 |
| 501-550 | 300 |
| 551-600 | 350 |
| 601-650 | 400 |
| 651-700 | 100 + 365 |
| 701-750 | 150 + 365 |
| 751-800 | 200 + 365 |
| 801-850 | 250 + 365 |
| 851-900 | 300 + 365 |
| 901-950 | 350 + 365 |
| 951-1000 | 400 + 365 |
| 1001-1050 | 100 + 2x365 |
| 1051-1100 | 150 + 2x365 |
| 1101-1150 | 200 + 2x365 |
| 1151-1200 | 250 + 2x365 |
| 1201-1250 | 300 + 2x365 |
| 1251-1300 | 350 + 2x365 |
| 1301-1350 | 400 + 2x365 |
| 1351-1400 | 100 + 3x365 |
| 1401-1450 | 150 + 3x365 |
| 1451-1500 | 200 + 3x365 |
| 1501-1550 | 250 + 3x365 |
| 1551-1600 | 300 + 3x365 |
| 1601-1650 | 350 + 3x365 |
| 1651-1700 | 400 + 3x365 |
| 1701-1750 | 100 + 4x365 |
| 1751-1800 | 150 + 4x365 |
| 1801-1850 | 200 + 4x365 |
| 1851-1867 | 250 + 4x365 |
| A | 35000-... |

| Fb | 35000-... |
|---|---|
| 450-500 | 100 |
| 501-550 | 150 |
| 551-600 | 200 |
| 601-650 | 250 |
| 651-670 | 300 |
| 671-720 | 100 |
| 721-770 | 150 |
| 771-820 | 200 |
| 821-870 | 250 |
| 871-920 | 300 |
| 921-970 | 350 |
| 971-1020 | 400 |
| 1021-1070 | 100 + 365 |
| 1071-1120 | 150 + 365 |
| 1121-1170 | 200 + 365 |
| 1171-1220 | 250 + 365 |
| 1221-1270 | 300 + 365 |
| 1271-1300 | 350 + 365 |
| 1301-1350 | 150 + 365 |
| 1351-1400 | 200 + 365 |
| 1401-1450 | 250 + 365 |
| 1451-1500 | 300 + 365 |
| 1501-1550 | 350 + 365 |
| 1551-1600 | 400 + 365 |
| 1601-1650 | 100 + 2x365 |
| 1651-1700 | 150 + 2x365 |

| Fh | 35000-... |
|---|---|
| 600-650 | **30300-60** |
| 651-700 | 110 |
| 701-750 | 160 |
| 751-800 | 2x110 |
| 801-850 | 160 + 110 |
| 851-900 | 2x160 |
| 901-950 | 365 |
| 951-1000 | 2x160 + 110 |
| 1001-1050 | 365 + 110 |
| 1051-1100 | 365 + 160 |
| 1101-1150 | 365 + 2x110 |
| 1151-1200 | 365 + 160 + 110 |
| 1201-1250 | 365 + 2x160 |
| 1251-1300 | 2x365 |
| 1301-1350 | 365 + 2x160 + 110 |
| 1351-1400 | 2x365 + 110 |
| 1401-1450 | 2x365 + 160 |
| 1451-1500 | 2x365 + 2x110 |
| 1501-1550 | 2x365 + 160 + 110 |
| 1551-1600 | 2x365 + 2x160 |
| 1601-1650 | 3x365 |
| 1651-1700 | 2x365 + 2x160 + 110 |
| 1701-1750 | 3x365 + 110 |
| 1751-1800 | 3x365 + 160 |
| 1801-1850 | 3x365 + 2x110 |
| 1851-1900 | 3x365 + 160 + 110 |
| 1901-1950 | 3x365 + 2x160 |
| 1951-2000 | 4x365 |
| 2001-2050 | 3x365 + 2x160 + 110 |
| 2051-2100 | 4x365 + 110 |
| 2101-2150 | 4x365 + 160 |
| 2151-2200 | 4x365 + 2x110 |
| 2201-2250 | 4x365 + 160 + 110 |
| 2251-2300 | 4x365 + 2x160 |
| 2301-2350 | 5x365 |
| 2351-2400 | 4x365 + 2x160 + 110 |
| 2401-2450 | 5x365 + 110 |
| 2451-2500 | 5x365 + 160 |
| 2501-2550 | 5x365 + 2x110 |
| 2551-2600 | 5x365 + 160 + 110 |
| 2601-2650 | 5x365 + 2x160 |
| 2651-2700 | 6x365 |
| 2701-2750 | 5x365 + 2x160 + 110 |
| 2751-2800 | 6x365 + 110 |

| Fb | 35000-... |
|---|---|
| 1201-1500 | 365 |
| 1501-1700 | 2x365 |

- Bepaling tringels bovenaan voor Chrono Invision Pro en Chrono Invision Go: zie pagina A11.10.18.
- Het systeem bestaat uit 11 kunststof tringels met verschillende lengtes (35000-100, 35000-110, ...).



Klik op een artikelnummer om het artikel op kozijnparts.nl te bekijken.