8.2. Chrono Invision Pro Plus

- De montagevolgorde geldt zowel voor kadergroef 14/18 mm als voor kadergroef 10/14 mm.
- Sluitstuk 11L moet enkel geplaatst worden als Fh = 2201-2400 mm en Fb = 1401-1700 mm én indien men de hoogste klasse van wind- en waterdichtheid wil behalen volgens de Europese norm EN 12208 (1200 Pa).

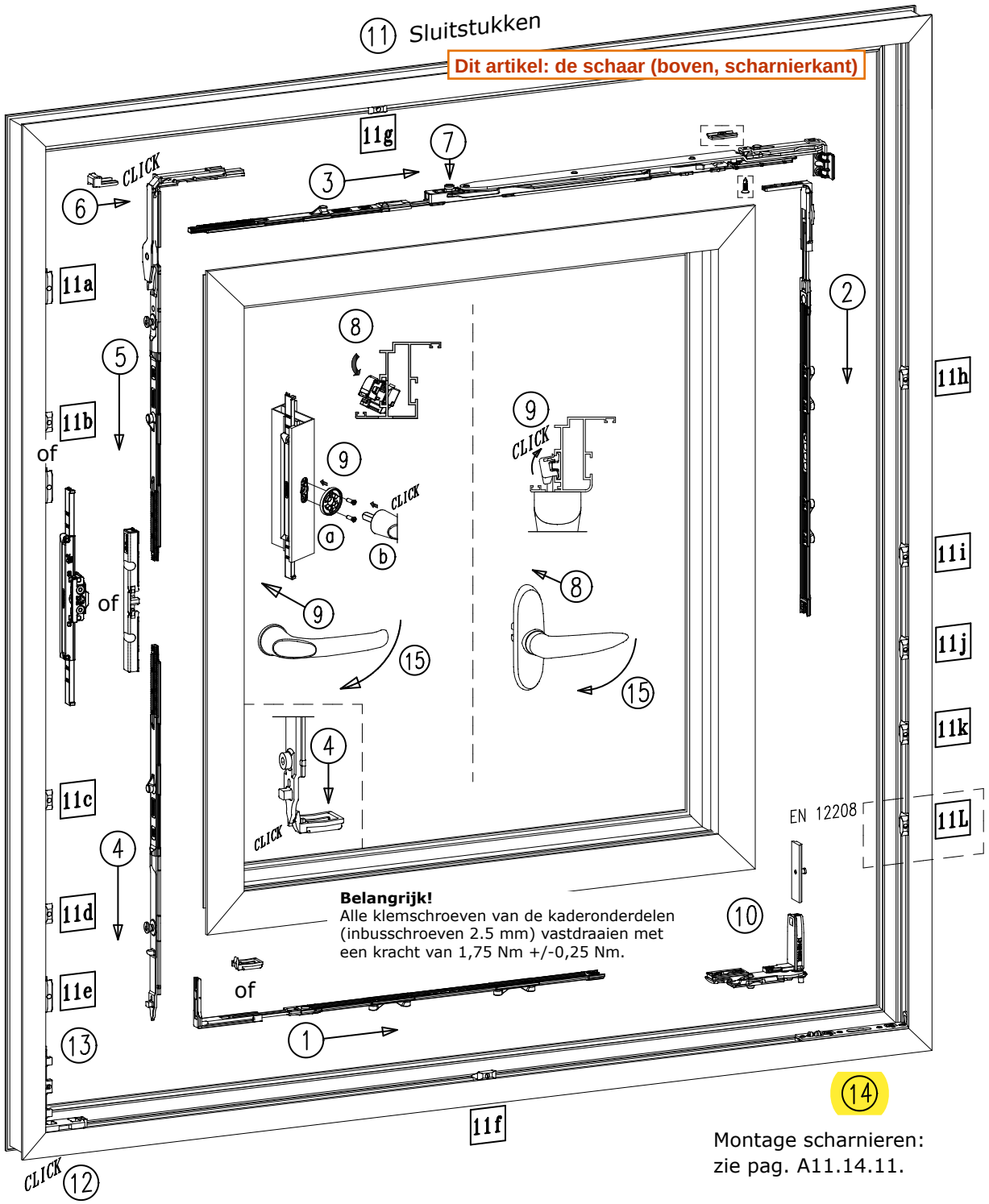

Montage scharnieren: zie pag. A11.14.11.

Sluitstukken nr. 11	Fb = 460-670	Fb = 671-1200	Fb = 1201-1400	Fb = 1401-1700
Fh = 600 (685)-1200	a, e	a, e	a, e, f, g	a, e, f, g
Fh = 1201-1800	a, b, e, k	a, b, e, k	a, b, e, f, g, k	a, b, e, f, g, k
Fh = 1801-2400	a, b, c, e, h, k	a, b, c, e, h, k	a, b, c, e, f, g, h, k	a, b, c, e, f, g, h, i, k
Fh = 2401-2800	a, b, c, d, e, h, k, i, j	a, b, c, d, e, h, k, i, j		

2. Toepassingsbereik

Chrono

- Toepassingsbereik met meenemerset:
  - Vleugelbreedte: 450-1700 mm.
  - Vleugelhoogte: 600-2400 mm.
- Toepassingsbereik voor vleugelhoogtes > 2400 mm:
  - Vleugelbreedte: 450-1200 mm.
  - Vleugelhoogte: 2401-2800 mm.
- Vleugelgewicht: max. 130 kg.
- Verhouding vleugelbreedte Fb / vleugelhoogte Fh = max. 1,5.
- **Belangrijk!**
  - De aparte toeslagzekering is verplicht als Fb=450-670 mm en Fh=1800-2800 mm.
  - De aparte toeslagzekering is optioneel als Fb=450-670 mm en Fh<1800 mm.
  - Zie pag. A11.14.20.

- Toepassingsbereik met inbouwslot:
  - Vleugelbreedte: 450-1700 mm.
  - Vleugelhoogte: 685-2400 mm.

Chrono Invision Pro

- Toepassingsbereik met meenemerset:
  - Vleugelbreedte: 460-1700 mm.
  - Vleugelhoogte: 600-2400 mm.
- Toepassingsbereik voor vleugelhoogtes > 2400 mm:
  - Vleugelbreedte: 460-1200 mm.
  - Vleugelhoogte: 2401-2800 mm.
- Vleugelgewicht:
  - Fb < 670 mm: max. 130 kg.
  - Fb > 670 mm: max. 170 kg.
- Vleugelgewicht tot 200 kg: zie pag. A11.14.09.
- Verhouding vleugelbreedte Fb / vleugelhoogte Fh = max. 1,5 (< 130 kg).
  Verhouding vleugelbreedte Fb / vleugelhoogte Fh = max. 1 (> 130 kg).
- **Belangrijk!**
  - De aparte toeslagzekering is optioneel als Fb=460-670 mm (Fh tot 2800 mm).
  - Zie pag. A11.14.20.

- Toepassingsbereik met inbouwslot:
  - Vleugelbreedte: 460-1700 mm.
  - Vleugelhoogte: 685-2400 mm.

Chrono Invision Go

- Toepassingsbereik met meenemerset:
  - Vleugelbreedte: 460-1300 mm.
  - Vleugelhoogte: 600-2400 mm.
- Toepassingsbereik voor vleugelhoogtes > 2400 mm:
  - Vleugelbreedte: 460-1200 mm.
  - Vleugelhoogte: 2401-2800 mm.
- Vleugelgewicht:
  - max. 90 kg.
  - max. 130 kg als Fb = 670-1200 mm en Fh = 1800-2800 mm.
- Verhouding vleugelbreedte Fb / vleugelhoogte Fh = max. 1,2.
- **Belangrijk!**
  - De aparte toeslagzekering is verplicht als Fb=460-670 mm en Fh=1800-2800 mm.
  - De aparte toeslagzekering is optioneel als Fb=460-670 mm en Fh<1800 mm.
  - Zie pag. A11.14.20.

- Toepassingsbereik met inbouwslot:
  - Vleugelbreedte: 460-1300 mm.
  - Vleugelhoogte: 685-2400 mm.

Opmerkingen

- Afwijkende maten op aanvraag!

4. Chrono Invision Pro scharnieren

4.1. Scharnierset voor kadergroef 14/18 mm

- Vleugelgewicht = max. 170 kg.
- Versterkingsset nr. 32140-790 moet geplaatst worden voor Fg > 130 kg of Fb > 1400 mm of Fh > 2400 mm (als Fg > 90 kg).
- Voor een goede werking en stabiliteit zijn er bij Chrono Invision Pro drie verschillende scharniersets.

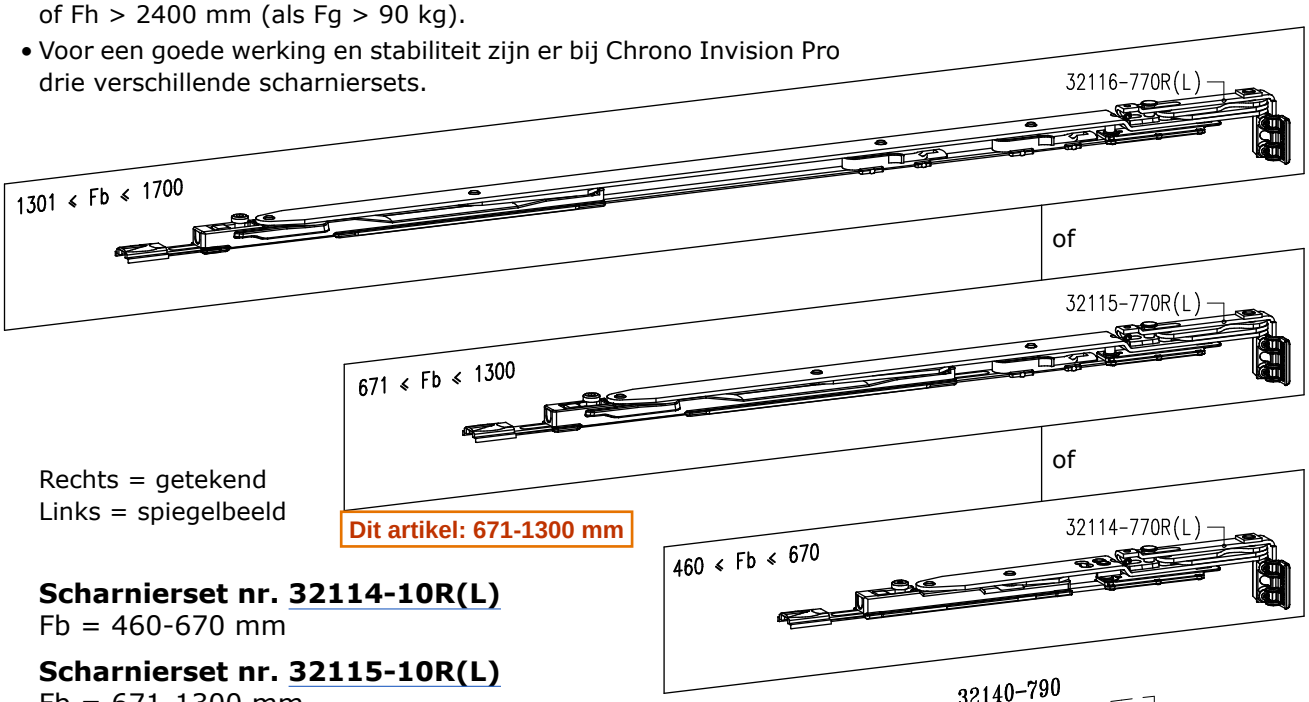

Rechts = getekend
Links = spiegelbeeld

Dit artikel: 671-1300 mm

Scharnierset nr. 32114-10R(L)
Fb = 460-670 mm

Scharnierset nr. 32115-10R(L)
Fb = 671-1300 mm

Scharnierset nr. 32116-10R(L)
Fb = 1301-1700 mm

Scharnierset nr. 32114-10R(L)		
1	32114-770R(L)	schaar
1	32114-780R(L)	onderscharnier

of

Scharnierset nr. 32115-10R(L)		
1	32115-770R(L)	schaar
1	32114-780R(L)	onderscharnier

of

Scharnierset nr. 32116-10R(L)		
1	32116-770R(L)	schaar
1	32114-780R(L)	onderscharnier

Versterkingsset nr. 32140-790 (Fg>130 kg of Fb>1400 mm of Fh>2400 mm (als Fg>90 kg))		
1	32140-790-.1 + .2	versterkingsplaat
1	St3.5x13Din7504P	boorschroef

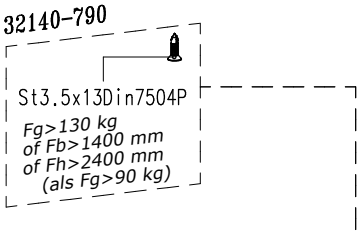

- Aparte toeslagzekering nr. 35001-570L of R voor schaar nr. 32114-770L of R: zie pag. A11.14.20.

Maximale openingshoek: 90° of 105°.
(Bij gebruik van de raambegrenzer, moet de begrenzing van 90° verwijderd worden op de Invision Pro onderscharnier.)

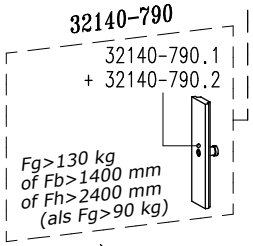

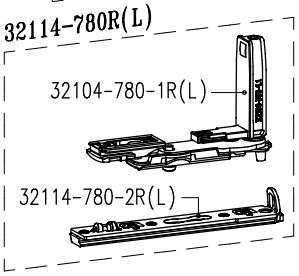

Opmerking

- Na demontage van de centrale sluiting, moet de schaar op de volgende manier gepositioneerd worden.

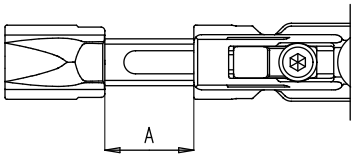

Schaar	Afstand A
32114-770	23,5 mm
32115-770	26 mm
32116-770	23,5 mm

Klik op een artikelnummer om het artikel op kozijnparts.nl te bekijken. Blauw onderstreept = klikbaar.

SCHAREN EN SCHARNIEREN

F Bevestiging schaar (vleugel) op kaderprofiel

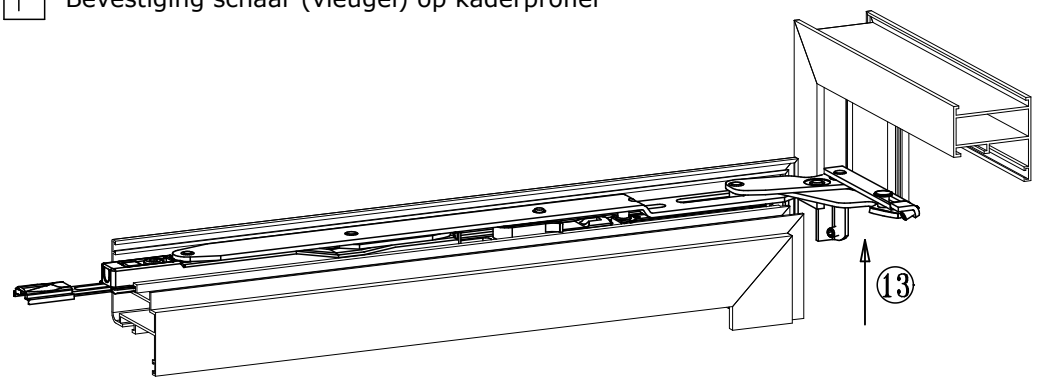

⑭ Vastzetting schaar

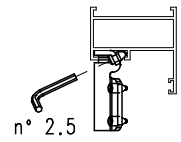

Kadergroef 14/18 mm

⑭

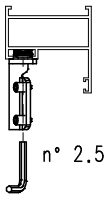

Kadergroef 10/14 mm

G Vastzetting boorschroef versterkingsset

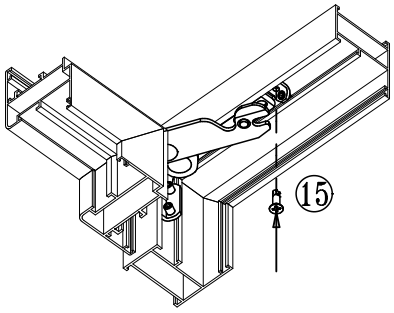

Kadergroef 14/18 mm

Vastzetting aanslagblokje versterkingsset

Goed aandrukken

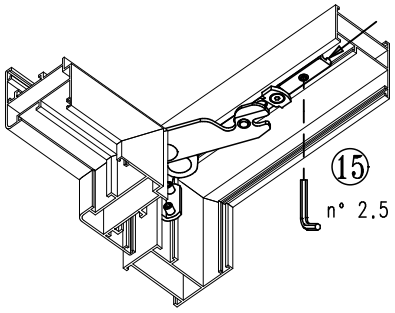

Kadergroef 10/14 mm

H Montage versterkingsplaat van versterkingsset

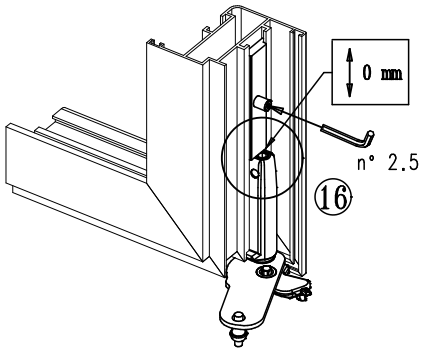

I Vastzetting schaar op kaderprofiel

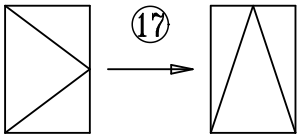

Draaistand naar kipstand

Goed aandrukken

