# 6. Toeslagzekering nr. 35001-570L en R

## 6.1. Algemeen



Links



Rechts

- Extra toeslagzekering tegen het ongewenst dichtvallen van het raam vanuit kipstand.
- De toeslagzekering wordt achteraf gemonteerd op de hoofdarm van de kleinste draai-kipschaar.
- De set nr. 35001-570L (of R) omvat:
  - de toeslagzekering (links of rechts)
  - het reinigingsdoekje
  - de handleiding

## 6.2. Toepassingsbereik

- De afzonderlijke toeslagzekering kan enkel toegepast worden op de kleinste schaar (Fb tot 670 mm) van zowel de zichtbare Chrono scharnieren als de verdektliggende Chrono Invision Pro en Go scharnieren.
- Verplicht: voor draai-kipramen met een vleugelhoogte Fh=1800-2800 mm in geval van:
  - Chrono zichtbare scharnieren
  - Chrono Invision Go verdektliggende scharnieren
- Optioneel: voor draai-kipramen met een vleugelhoogte:
  - Fh tot 1800 mm: Chrono zichtbare en Chrono Invision Go scharnieren
  - Fh tot 2800 mm: Chrono Invision Pro scharnieren

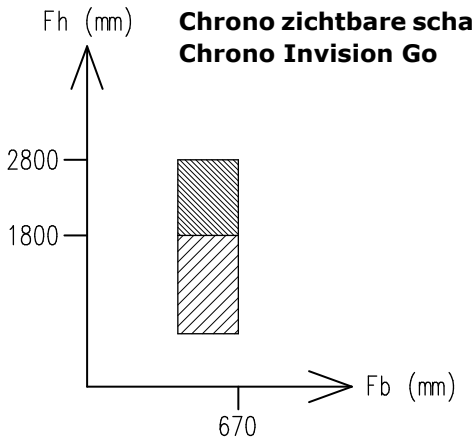


**Chrono zichtbare scharnieren**
**Chrono Invision Go**

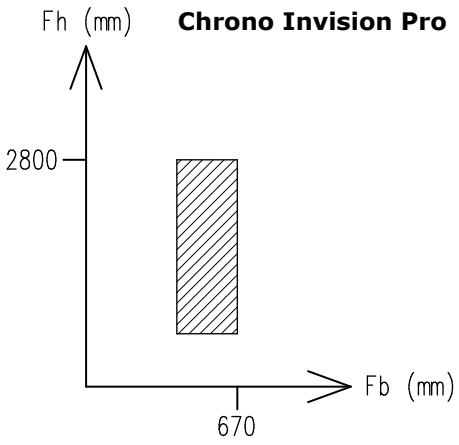


**Chrono Invision Pro**

Noodzakelijk

Optioneel

⚠ Let op de hoge bedieningskracht!
Deze kracht kan >100 N zijn.



Klik op een artikelnummer om het artikel op kozijnparts.nl te bekijken. Blauw onderstreept = klikbaar.

# 3. Chrono zichtbare scharnieren

## 3.1. Scharnieren

- Vleugelgewicht = max. 130 kg.
- Standaard kunnen de scharnieren gewichten tot 90 kg dragen.
- Versterkingsset nr. 35140-790 moet geplaatst worden voor Fg > 90 kg of Fb > 1400 mm of Fh > 2400 mm.
- Gelieve bij bestelling het volgende opgeven:
  - schaar nr. 35001-550, 35002-550 of 35003-550 (afhankelijk van de breedte)
  - set niet-kleurgebonden scharnierdelen nr. 35140-12
  - set kleurgebonden scharnierdelen nr. 35140-10
  - versterkingsset nr. 35140-790 (Fg > 90 kg of Fb > 1400 mm of Fh > 2400 mm)

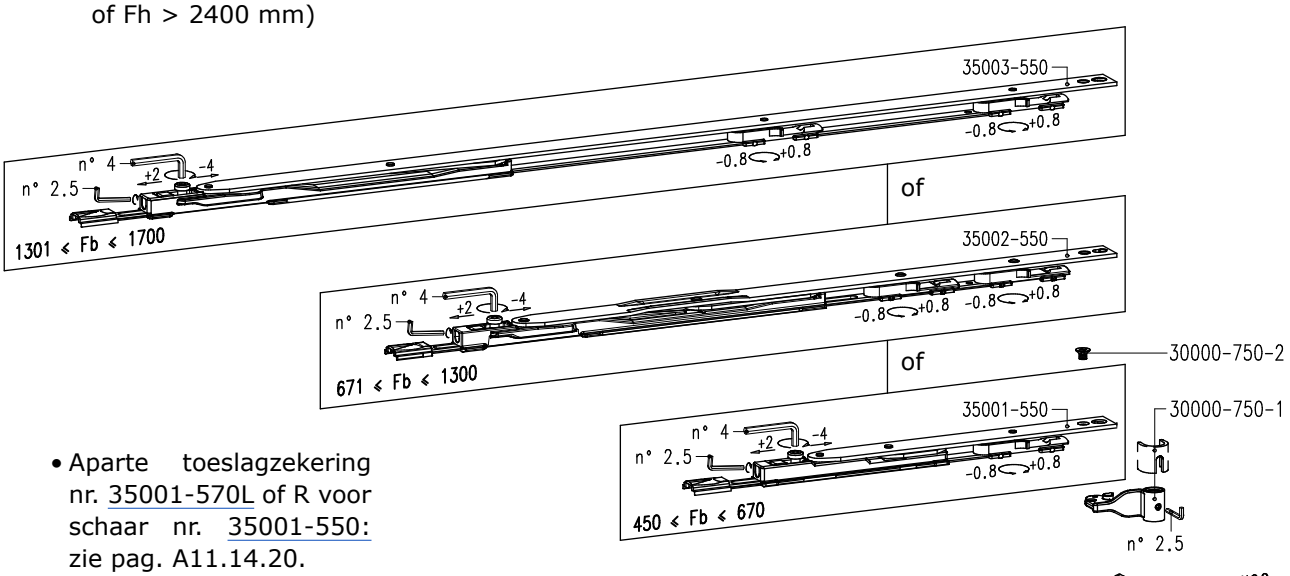


- Aparte toeslagzekering nr. 35001-570L of R voor schaar nr. 35001-550: zie pag. A11.14.20.

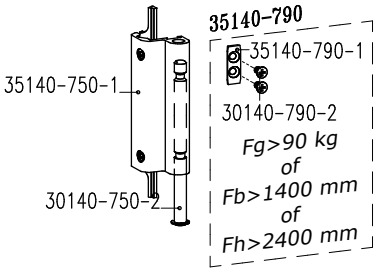


| Schaar nr. 35001-550, 35002-550 of 35003-550 | | |
|---|---|---|

| Set niet-kleurgebonden scharnierdelen nr. 35140-12 | | |
|---|---|---|
| 1 | 30000-750-2 | schroef bovenscharnier |
| 1 | 30000-760-2 | as onderscharnier |
| 1 | 30140-750-2 | as bovenscharnier |
| 1 | 30140-760-2 | lagerstuk onderscharnier |
| 2 | 35000-760-3 | schroef onderscharnier |
| 1 | 35000-760-4 | aantrekstuk onderscharnier |

| Set kleurgebonden scharnierdelen nr. 35140-10 | | |
|---|---|---|
| 1 | 30000-750-1 | vleugeldeel bovenscharnier |
| 1 | 35000-760-1 | vleugeldeel onderscharnier |
| 1 | 35140-750-1 | kaderdeel bovenscharnier |
| 1 | 35140-760-1 | kaderdeel onderscharnier |
| 1 | 30140-760-3 | afdekkapje onderscharnier |

| Versterkingsset nr. 35140-790 (Fg>90 kg of Fb>1400 mm of Fh>2400 mm) | | |
|---|---|---|
| 1 | 35140-790-1 | versterkingsplaat |
| 2 | 30140-790-2 | schroef |

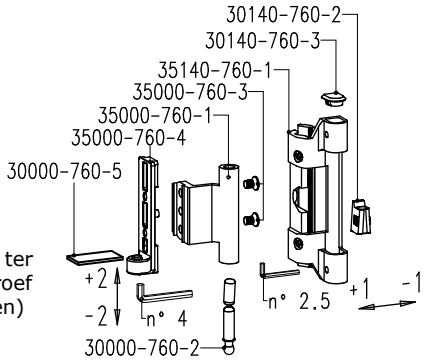


Plaatje nr. 30000-760-5 ter ondersteuning regelschroef (afzonderlijk te bestellen)



Klik op een artikelnummer om het artikel op kozijnparts.nl te bekijken. Blauw onderstreept = klikbaar.