4. Chrono Invision Pro scharnieren

4.1. Scharnierset voor kadergroef 14/18 mm

- Vleugelgewicht = max. 170 kg.
- Versterkingsset nr. 32140-790 moet geplaatst worden voor Fg > 130 kg of Fb > 1400 mm of Fh > 2400 mm (als Fg > 90 kg).
- Voor een goede werking en stabiliteit zijn er bij Chrono Invision Pro drie verschillende scharniersets.

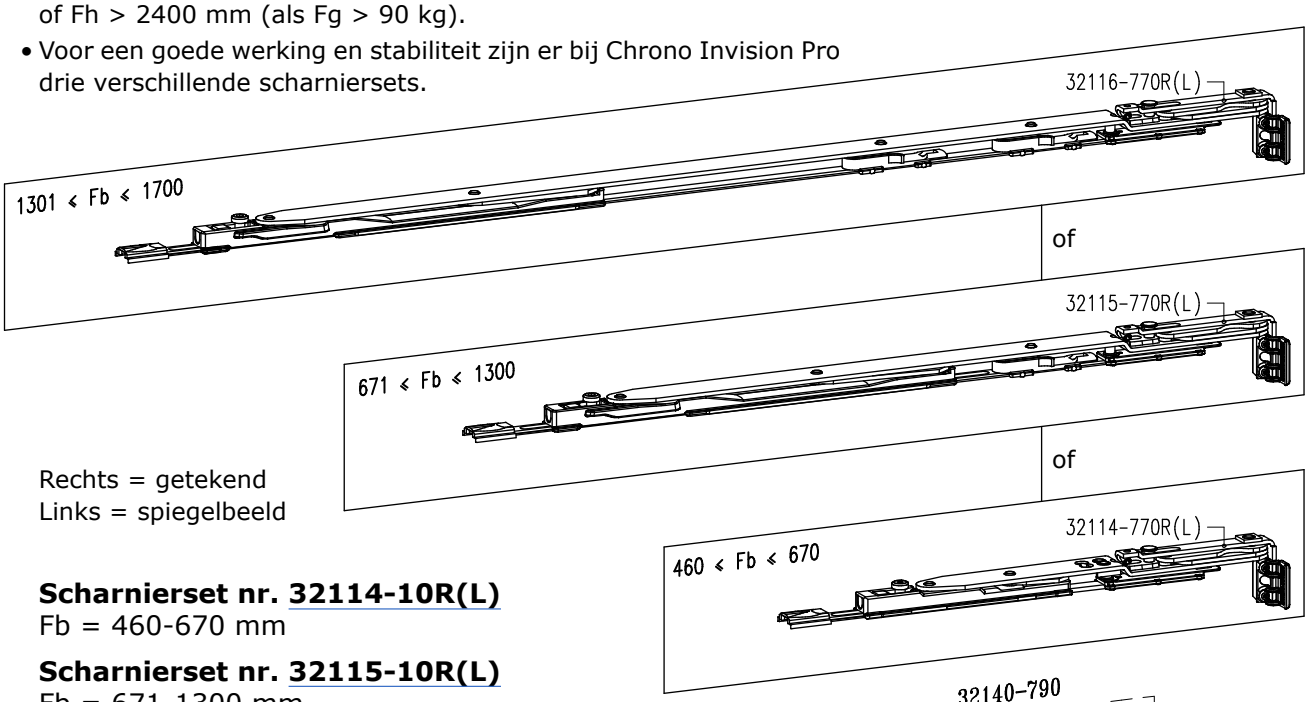

Rechts = getekend
Links = spiegelbeeld

Scharnierset nr. 32114-10R(L)
Fb = 460-670 mm

Scharnierset nr. 32115-10R(L)
Fb = 671-1300 mm

Scharnierset nr. 32116-10R(L)
Fb = 1301-1700 mm

Scharnierset nr. 32114-10R(L)		
1	32114-770R(L)	schaar
1	32114-780R(L)	onderscharnier

of

Scharnierset nr. 32115-10R(L)		
1	32115-770R(L)	schaar
1	32114-780R(L)	onderscharnier

of

Scharnierset nr. 32116-10R(L)		
1	32116-770R(L)	schaar
1	32114-780R(L)	onderscharnier

Versterkingsset nr. 32140-790 (Fg>130 kg of Fb>1400 mm of Fh>2400 mm (als Fg>90 kg))		
1	32140-790-.1 + .2	versterkingsplaat
1	St3.5x13Din7504P	boorschroef

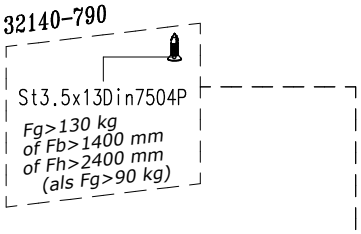

- Aparte toeslagzekering nr. 35001-570L of R voor schaar nr. 32114-770L of R: zie pag. A11.14.20.

Maximale openingshoek: 90° of 105°.
(Bij gebruik van de raambegrenzer, moet de begrenzing van 90° verwijderd worden op de Invision Pro onderscharnier.)

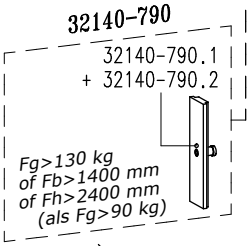

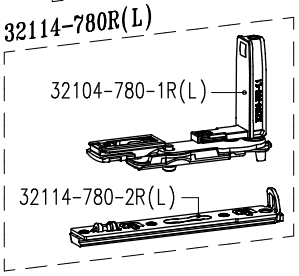

Opmerking

- Na demontage van de centrale sluiting, moet de schaar op de volgende manier gepositioneerd worden.

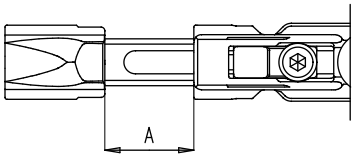

Schaar	Afstand A
32114-770	23,5 mm
32115-770	26 mm
32116-770	23,5 mm

Klik op een artikelnummer om het artikel op kozijnparts.nl te bekijken. Blauw onderstreept = klikbaar.

4. Chrono Invision Pro scharnieren

4.1. Scharnierset voor kadergroef 14/18 mm

- Vleugelgewicht = max. 170 kg.
- Versterkingsset nr. 32140-790 moet geplaatst worden voor Fg > 130 kg of Fb > 1400 mm of Fh > 2400 mm (als Fg > 90 kg).
- Voor een goede werking en stabiliteit zijn er bij Chrono Invision Pro drie verschillende scharniersets.

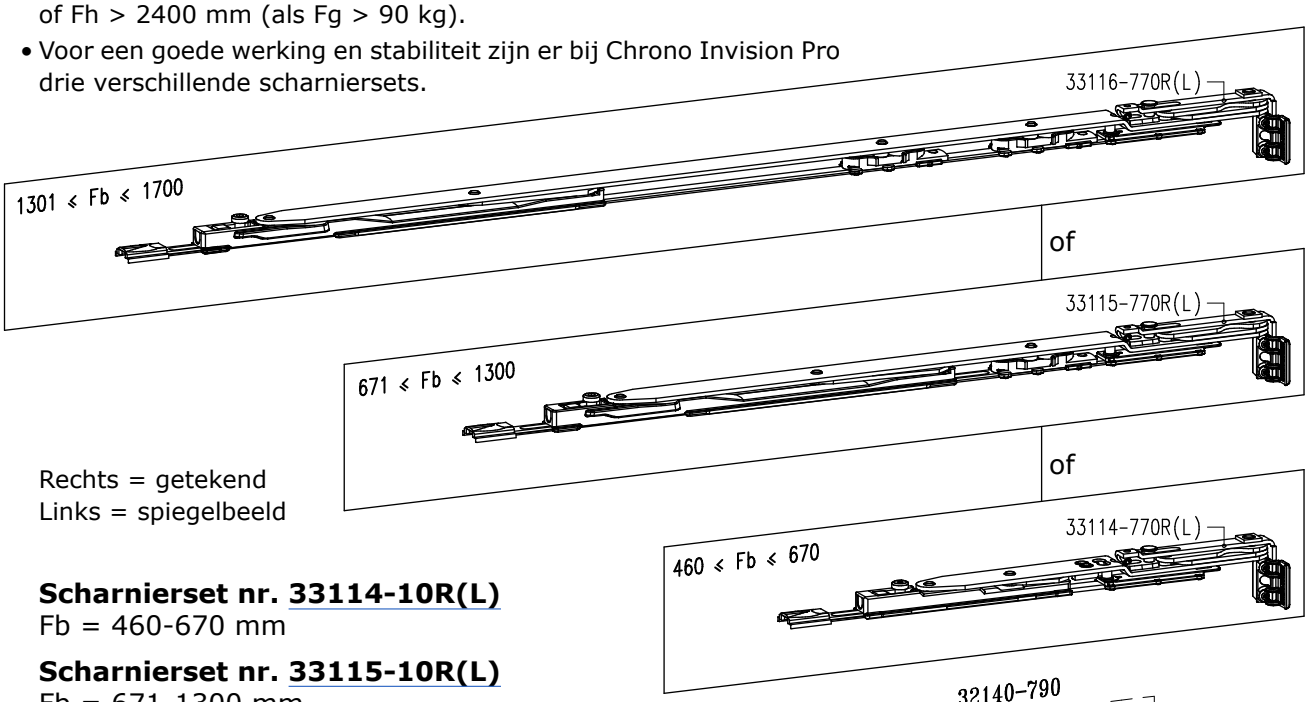

Rechts = getekend
Links = spiegelbeeld

Scharnierset nr. 33114-10R(L)
Fb = 460-670 mm

Scharnierset nr. 33115-10R(L)
Fb = 671-1300 mm

Scharnierset nr. 33116-10R(L)
Fb = 1301-1700 mm

Scharnierset nr. 33114-10R(L)		
1	33114-770R(L)	schaar
1	32114-780R(L)	onderscharnier

of

Scharnierset nr. 33115-10R(L)		
1	33115-770R(L)	schaar
1	32114-780R(L)	onderscharnier

of

Scharnierset nr. 33116-10R(L)		
1	33116-770R(L)	schaar
1	32114-780R(L)	onderscharnier

Versterkingsset nr. 32140-790
(Fg>130 kg of Fb>1400 mm
of Fh>2400 mm (als Fg>90 kg))

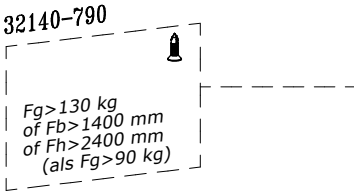

- Aparte toeslagzekering nr. 35001-570L of R voor schaar nr. 33114-770L of R: zie pag. B11.14.19.

Maximale openingshoek: 90° of 105°.
(Bij gebruik van de raambegrenzer, moet de begrenzing van 90° verwijderd worden op de Invision Pro onderscharnier.)

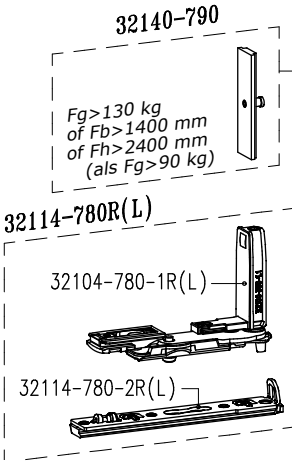

Opmerking

- Na demontage van de centrale sluiting, moet de schaar op de volgende manier gepositioneerd worden.

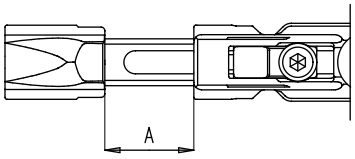

Schaar	Afstand A
33114-770	23,5 mm
33115-770	26 mm
33116-770	23,5 mm

Klik op een artikelnummer om het artikel op kozijnparts.nl te bekijken. Blauw onderstreept = klikbaar.