8. Montagevolgorde

8.1. Chrono Plus

- De montagevolgorde geldt zowel voor kadergroef 14/18 mm als voor kadergroef 10/14 mm.
- Sluitstuk 12L moet enkel geplaatst worden als Fh = 2201-2400 mm en Fb = 1401-1700 mm én indien men de hoogste klasse van wind- en waterdichtheid wil behalen volgens de Europese norm EN 12208 (1200 Pa).

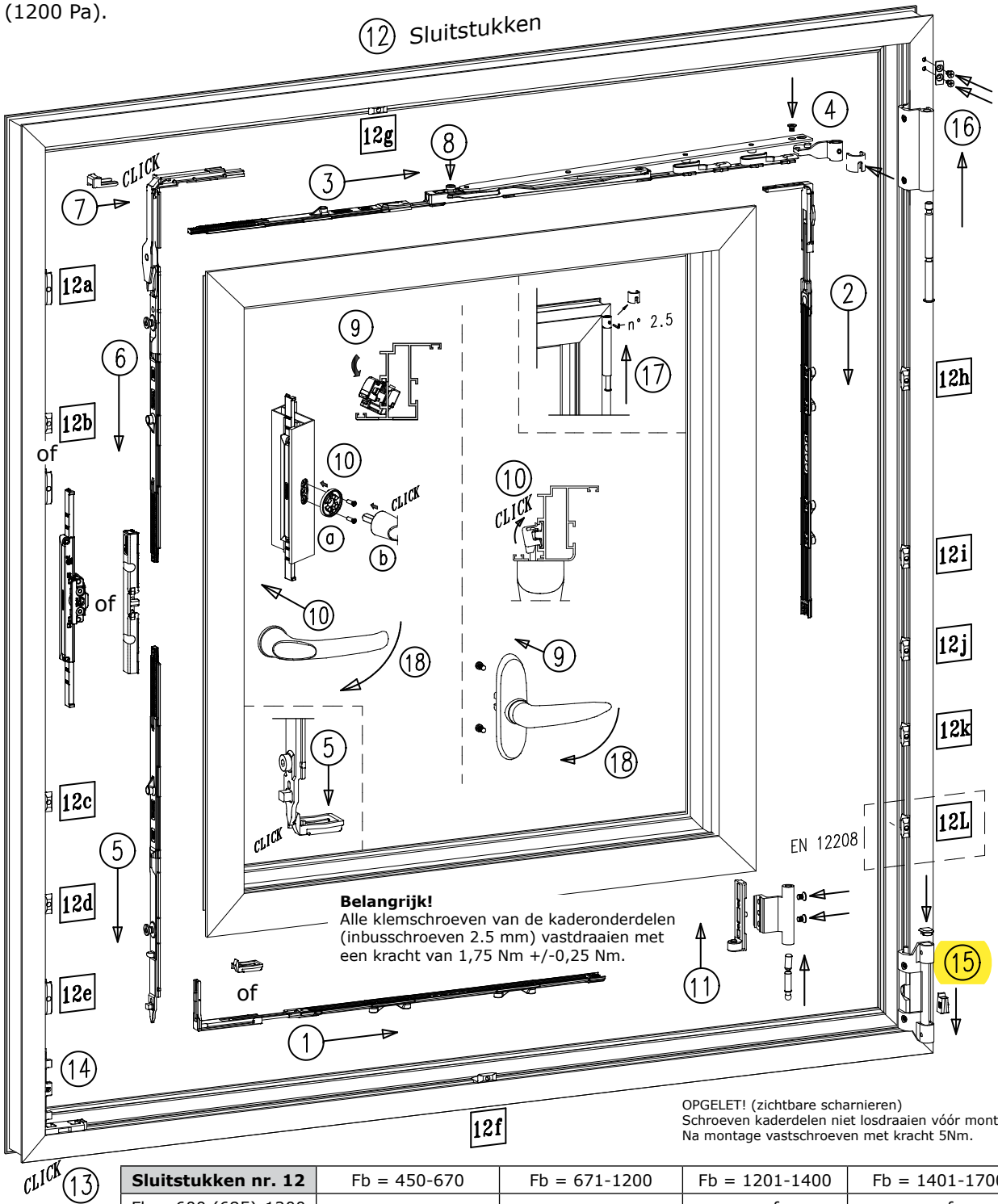

Sluitstukken nr. 12	Fb = 450-670	Fb = 671-1200	Fb = 1201-1400	Fb = 1401-1700
Fh = 600 (685)-1200	a, e	a, e	a, e, f, g	a, e, f, g
Fh = 1201-1800	a, b, e, k	a, b, e, k	a, b, e, f, g, k	a, b, e, f, g, k
Fh = 1801-2400	a, b, c, e, h, k	a, b, c, e, h, k	a, b, c, e, f, g, h, k	a, b, c, e, f, g, h, i, k
Fh = 2401-2800	a, b, c, d, e, h, i, j, k	a, b, c, d, e, h, i, j, k		

2. Base set n° 4008A, B or C

Vent width
Fb = 445-1200 mm
Vent height
Fh = 530-1200 mm

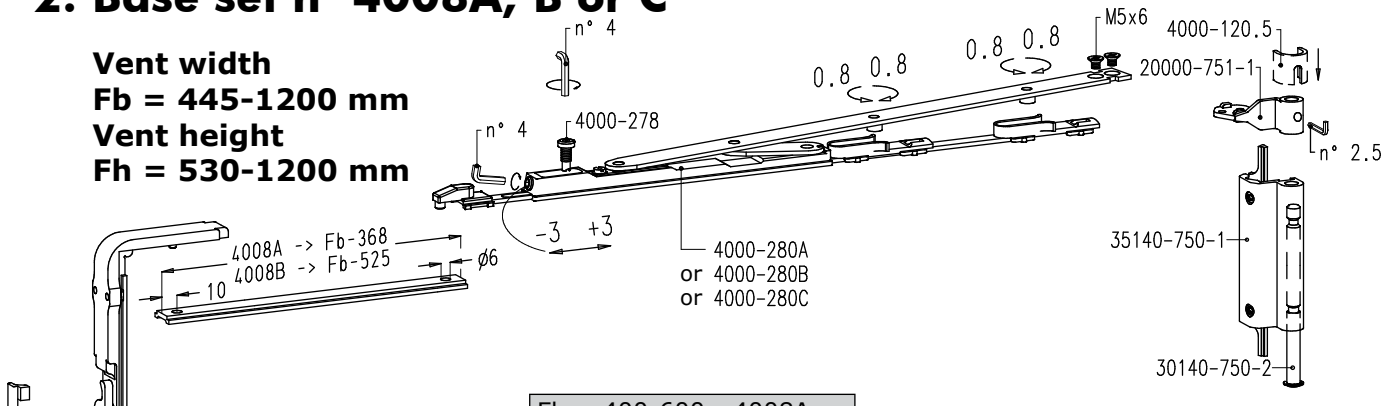

Fb = 400-600 : 4008A
Fb = 600-1300 : 4008B
Fb = 1300-1700 : 4008C

4008-120

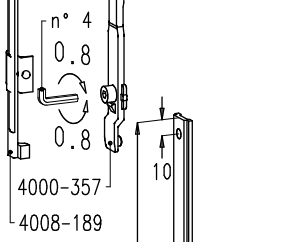

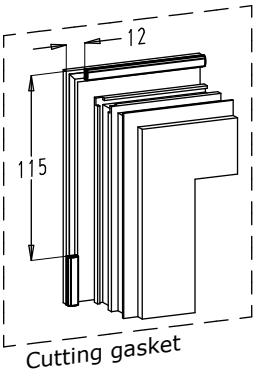

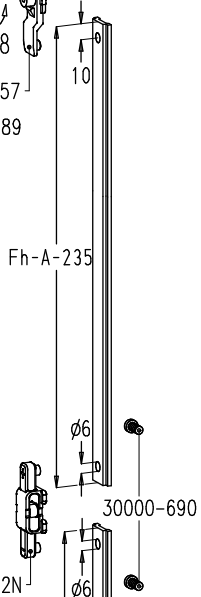

4008A, B or C

=

1	4000-232N	connection piece
1	4000-278	screw
1	4000-280A, B or C	link arm
1	4000-303	run on rest
1	4000-321	bolt
1	4000-357	corner transmission
1	4008-181	wedge
1	4008-182	run on rest
1	4008-189	wedge
2	30000-690	screw

+

Top hinge n° 4008-120		
1	20000-751-1	vent hinge
1	4000-120.5	clip
1	30140-750-2	hinge pin
1	35140-750-1	frame hinge
2	M5x6 Din965 k7.5	screw

+

Bottom hinge n° 35140-760		
1	30000-760-2	hinge pin
1	30140-760-2	adjustment bearing piece
1	30140-760-3	cap
1	35000-760-1	vent hinge
2	35000-760-3	screw
1	35000-760-4	clamping plate
1	35140-760-1	frame hinge

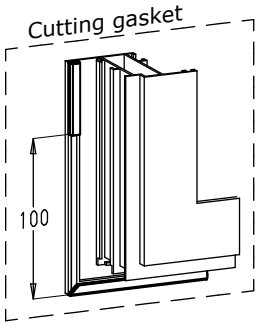

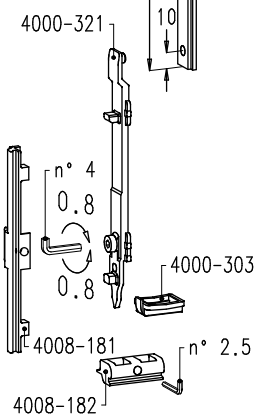

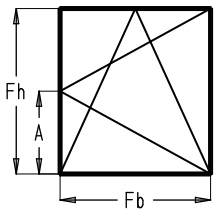

Plate n° 30000-760-5 for supporting adjusting screw (order separately)

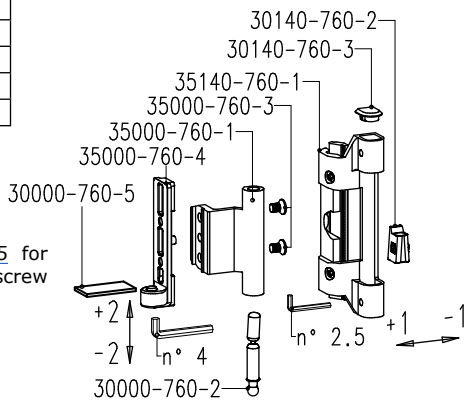

35140-760

Klik op een artikelnummer om het artikel op kozijnparts.nl te bekijken. Blauw onderstreept = klikbaar.

3. Chrono zichtbare scharnieren

3.1. Scharnieren

- Vleugelgewicht = max. 130 kg.
- Standaard kunnen de scharnieren gewichten tot 90 kg dragen.
- Versterkingsset nr. 35140-790 moet geplaatst worden voor Fg > 90 kg of Fb > 1400 mm of Fh > 2400 mm.
- Gelieve bij bestelling het volgende opgeven:
  - schaar nr. 35001-550, 35002-550 of 35003-550 (afhankelijk van de breedte)
  - set niet-kleurgebonden scharnierdelen nr. 35140-12
  - set kleurgebonden scharnierdelen nr. 35140-10
  - versterkingsset nr. 35140-790 (Fg > 90 kg of Fb > 1400 mm of Fh > 2400 mm)

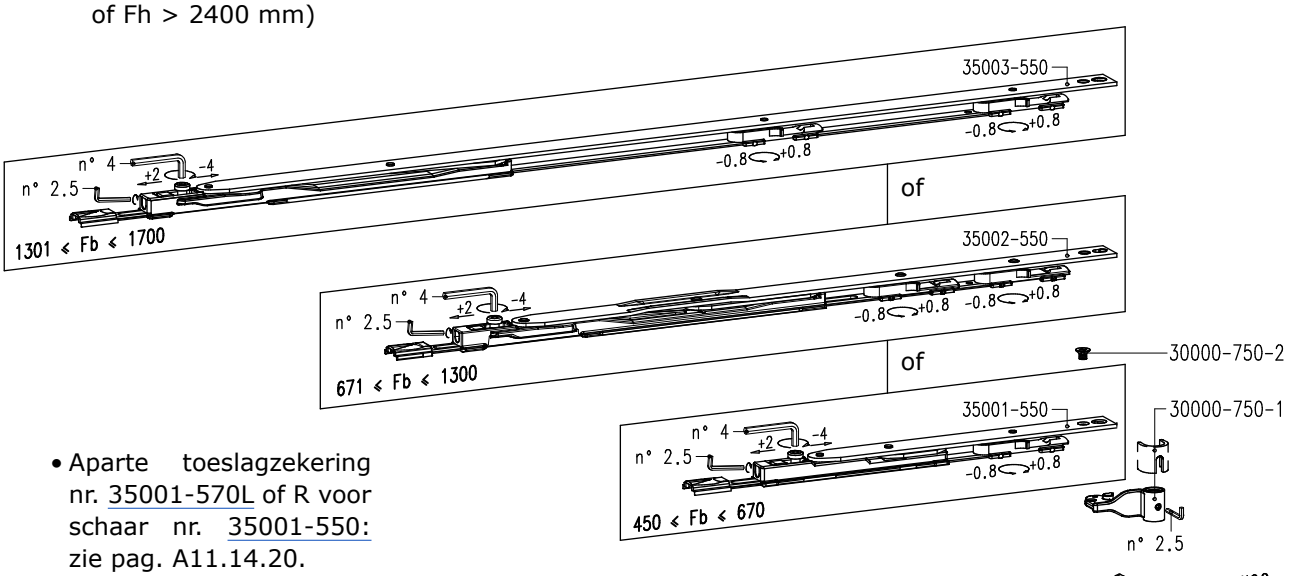

- Aparte toeslagzekering nr. 35001-570L of R voor schaar nr. 35001-550: zie pag. A11.14.20.

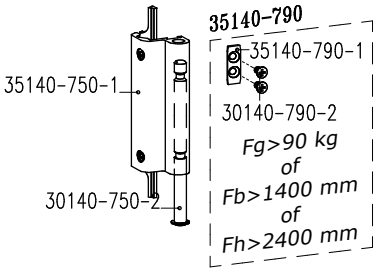

Schaar nr. 35001-550, 35002-550 of 35003-550		

Set niet-kleurgebonden scharnierdelen nr. 35140-12		
1	30000-750-2	schroef bovenscharnier
1	30000-760-2	as onderscharnier
1	30140-750-2	as bovenscharnier
1	30140-760-2	lagerstuk onderscharnier
2	35000-760-3	schroef onderscharnier
1	35000-760-4	aantrekstuk onderscharnier

Set kleurgebonden scharnierdelen nr. 35140-10		
1	30000-750-1	vleugeldeel bovenscharnier
1	35000-760-1	vleugeldeel onderscharnier
1	35140-750-1	kaderdeel bovenscharnier
1	35140-760-1	kaderdeel onderscharnier
1	30140-760-3	afdekkapje onderscharnier

Versterkingsset nr. 35140-790 (Fg>90 kg of Fb>1400 mm of Fh>2400 mm)		
1	35140-790-1	versterkingsplaat
2	30140-790-2	schroef

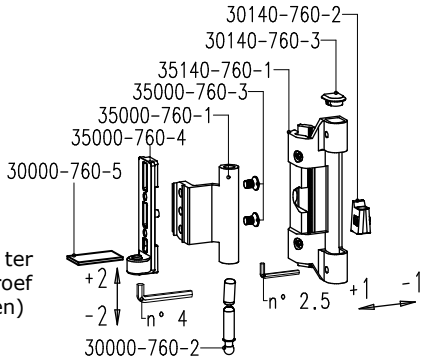

Plaatje nr. 30000-760-5 ter ondersteuning regelschroef (afzonderlijk te bestellen)

Klik op een artikelnummer om het artikel op kozijnparts.nl te bekijken. Blauw onderstreept = klikbaar.

Opmerkingen

- Na demontage van de centrale sluiting, moet de schaar op de volgende manier gepositioneerd worden.

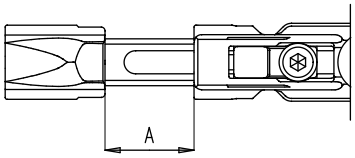

Schaar	Afstand A
35001-550	23,5 mm
35002-550	22 mm
35003-550	23,5 mm

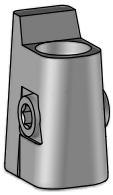

- Balkonramen:
  Balkonramen worden intensief gebruikt waardoor het regelstuk nr. 30140-760-2 van de onderscharnier moet vervangen worden door het regelstuk **nr. 35144-760-2** (afzonderlijk te bestellen).
- De regelbare scharnieren zijn getest volgens de normen voor ramen.
  Daarom mogen deze scharnieren niet gebruikt worden voor raamdeuren met als functie deur.
- Voor ramen met vleugelgewichten van 130 kg tot 170 kg raden wij Chrono Invision Pro scharnieren aan.

3.2. Bewerkingen

Dichtingen onder- en bovenscharnier

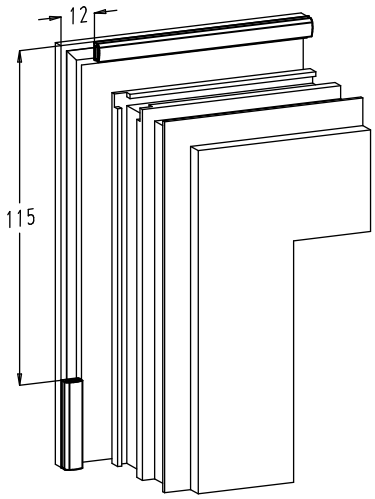

Bovenscharnier

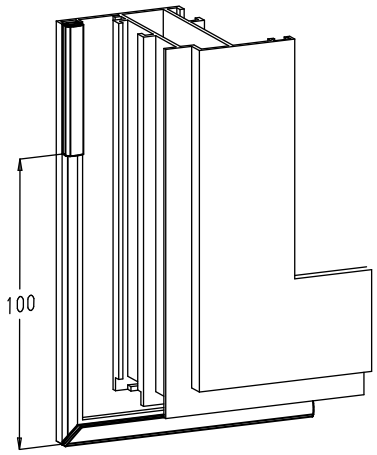

Onderscharnier

Versterkingsset

- Bij ramen met een vleugelgewicht > 90 kg of Fb > 1400 mm of Fh > 2400 mm is het verplicht de bovenscharnier te versterken d.m.v. de versterkingsset nr. 35140-790.
- De zelftappende schroeven M4x10 moeten bevestigd worden in minimum 6 mm materiaaldikte.

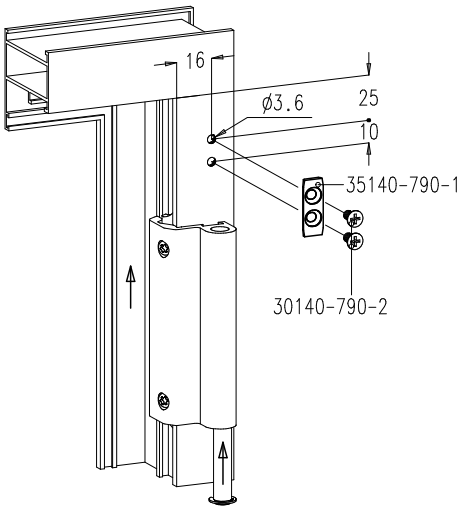

Onderhoud

- Smeren van regelpotje.
- Meer informatie vindt u in de onderhoudsinstructies.

Klik op een artikelnummer om het artikel op kozijnparts.nl te bekijken. Blauw onderstreept = klikbaar.

Nederlandse vertaling

Sobinco Salto - Nederlandse vertaling

Bron: Sobinco Salto draai-kiepbeslag, blad A12.11.04, Engels. Vertaling Kozijn Parts. De Chrono-bladen (A11.12 en A11.14) zijn al Nederlands.

Dit artikel: 35140-760 (in de bladen hiervoor geel gemarkeerd)

A12.11.04 - Base set 4008A, B or C (basisset)

Vent width / Vent height	vleugelbreedte 445 - 1200 mm / vleugelhoogte 530 - 1200 mm
Fb = 400-600 : 4008A / 600-1300 : 4008B / 1300-1700 : 4008C	basisset 4008A, B of C volgens de vleugelbreedte
Cutting gasket	dichting insnijden
Top hinge n° 4008-120	bovenscharnier 4008-120

Bottom hinge n° 35140-760 (onderscharnier)

30000-760-2 hinge pin	scharnierpen
30140-760-2 adjustment bearing piece	stelblok
30140-760-3 cap	afdekkap
35000-760-1 vent hinge	vleugeldeel
35000-760-3 screw (2x)	schroef (2 stuks)
35000-760-4 clamping plate	klemplaat
35140-760-1 frame hinge	kozijndeel
Plate n° 30000-760-5 for supporting adjusting screw (order separately)	plaatje 30000-760-5 als steun voor de stelschroef (apart bestellen)

Overige onderdelen op dit blad

connection piece / link arm / run on rest / bolt	verbindingsstuk / schaararm / oploopstuk / sluitnok
corner transmission / wedge / screw	hoekoverbrenger / wig / schroef
vent hinge / clip / hinge pin / frame hinge	vleugeldeel / clip / scharnierpen / kozijndeel (bovenscharnier)