8. Montagevolgorde

8.1. Chrono Plus

- De montagevolgorde geldt zowel voor kadergroef 14/18 mm als voor kadergroef 10/14 mm.
- Sluitstuk 12L moet enkel geplaatst worden als Fh = 2201-2400 mm en Fb = 1401-1700 mm én indien men de hoogste klasse van wind- en waterdichtheid wil behalen volgens de Europese norm EN 12208 (1200 Pa).

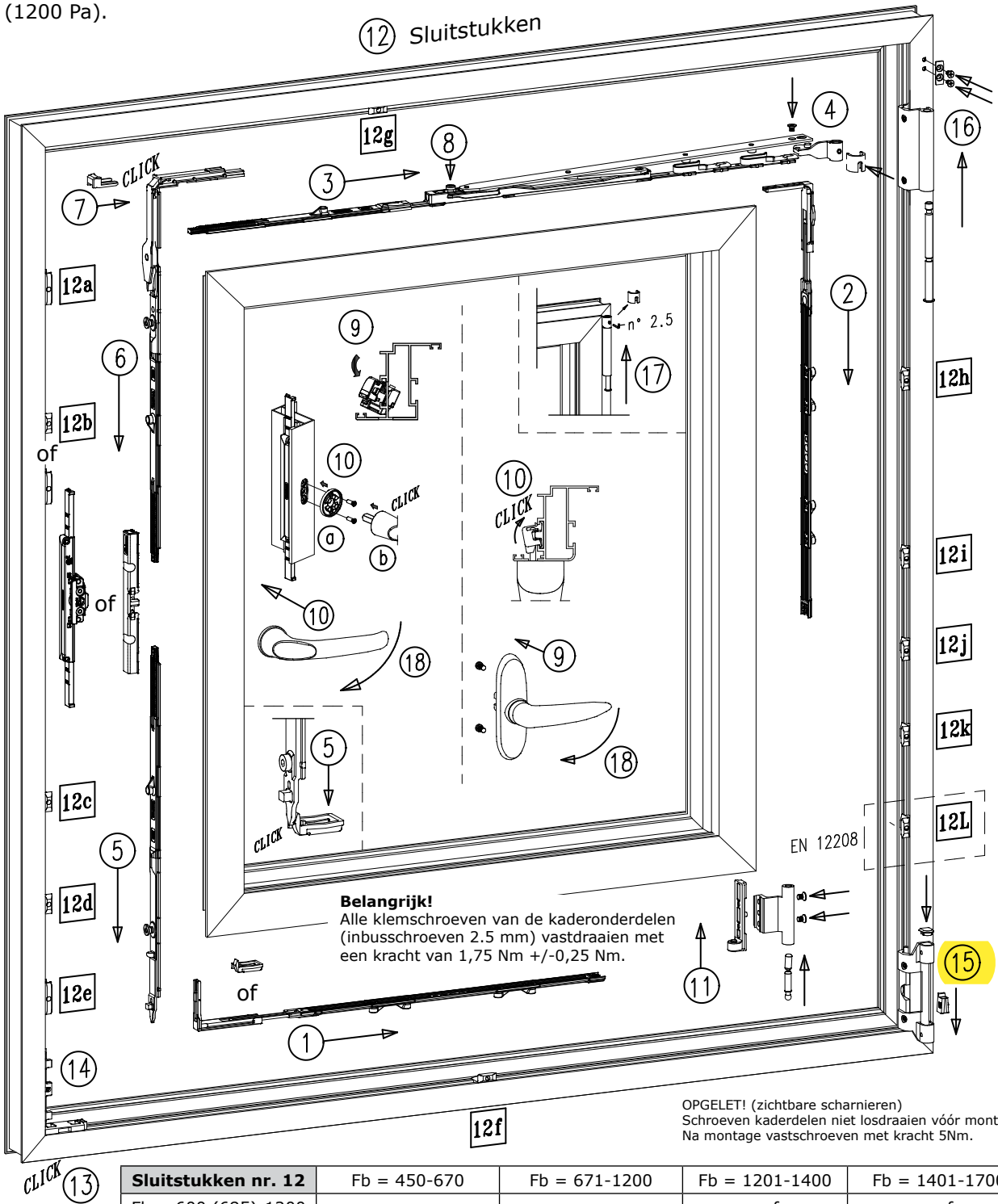

Sluitstukken nr. 12	Fb = 450-670	Fb = 671-1200	Fb = 1201-1400	Fb = 1401-1700
Fh = 600 (685)-1200	a, e	a, e	a, e, f, g	a, e, f, g
Fh = 1201-1800	a, b, e, k	a, b, e, k	a, b, e, f, g, k	a, b, e, f, g, k
Fh = 1801-2400	a, b, c, e, h, k	a, b, c, e, h, k	a, b, c, e, f, g, h, k	a, b, c, e, f, g, h, i, k
Fh = 2401-2800	a, b, c, d, e, h, i, j, k	a, b, c, d, e, h, i, j, k		

3. Chrono zichtbare scharnieren

3.1. Scharnieren

- Vleugelgewicht = max. 130 kg.
- Standaard kunnen de scharnieren gewichten tot 90 kg dragen.
- Versterkingsset nr. 35140-790 moet geplaatst worden voor Fg > 90 kg of Fb > 1400 mm of Fh > 2400 mm.
- Gelieve bij bestelling het volgende opgeven:
  - schaar nr. 35001-550, 35002-550 of 35003-550 (afhankelijk van de breedte)
  - set niet-kleurgebonden scharnierdelen nr. 35140-12
  - set kleurgebonden scharnierdelen nr. 35140-10
  - versterkingsset nr. 35140-790 (Fg > 90 kg of Fb > 1400 mm of Fh > 2400 mm)

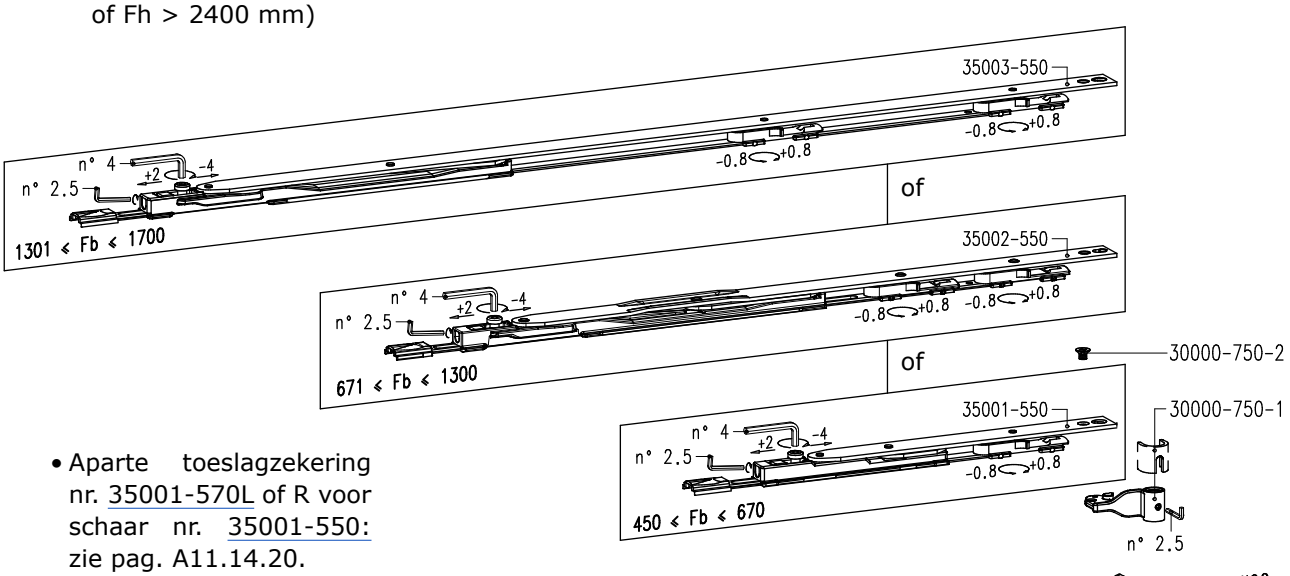

- Aparte toeslagzekering nr. 35001-570L of R voor schaar nr. 35001-550: zie pag. A11.14.20.

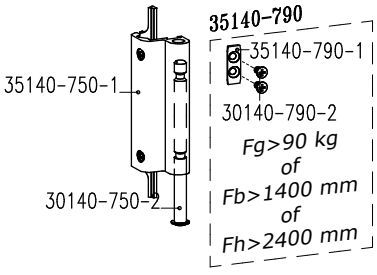

Schaar nr. 35001-550, 35002-550 of 35003-550		

Set niet-kleurgebonden scharnierdelen nr. 35140-12		
1	30000-750-2	schroef bovenscharnier
1	30000-760-2	as onderscharnier
1	30140-750-2	as bovenscharnier
1	30140-760-2	lagerstuk onderscharnier
2	35000-760-3	schroef onderscharnier
1	35000-760-4	aantrekstuk onderscharnier

Set kleurgebonden scharnierdelen nr. 35140-10		
1	30000-750-1	vleugeldeel bovenscharnier
1	35000-760-1	vleugeldeel onderscharnier
1	35140-750-1	kaderdeel bovenscharnier
1	35140-760-1	kaderdeel onderscharnier
1	30140-760-3	afdekkapje onderscharnier

Versterkingsset nr. 35140-790 (Fg>90 kg of Fb>1400 mm of Fh>2400 mm)		
1	35140-790-1	versterkingsplaat
2	30140-790-2	schroef

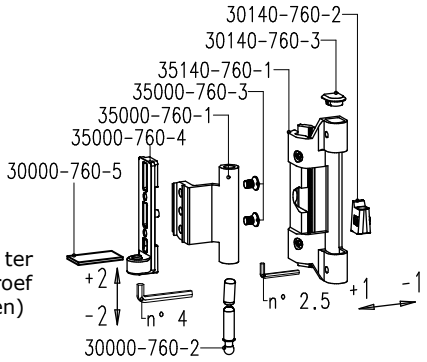

Plaatje nr. 30000-760-5 ter ondersteuning regelschroef (afzonderlijk te bestellen)

Klik op een artikelnummer om het artikel op kozijnparts.nl te bekijken. Blauw onderstreept = klikbaar.