Kunststof tringels

- Het systeem bestaat uit 11 tringels met verschillende lengtes, vervaardigd uit een vormvaste, niet vochtopnemende vezelversterkte kunststof, die volgende voordelen biedt:
  - snelle montage door de speciale getande koppelingen.
  - geen rammelgeluiden.
  - geen tijdrovende tringelmanipulaties en -bewerkingen.
  - geen zagen en ponsen van tringels, dus onnauwkeurigheden uitgesloten.
  - het regelbereik per tringel is 50 mm.
  - bij onnauwkeurigheden in de raamproductie kunnen de tringels een foutmarge opvangen van 8 mm in de raamhoogte (Fh) en 4 mm in de raambreedte (Fb).

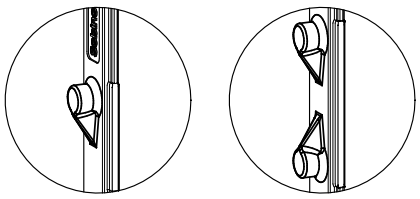

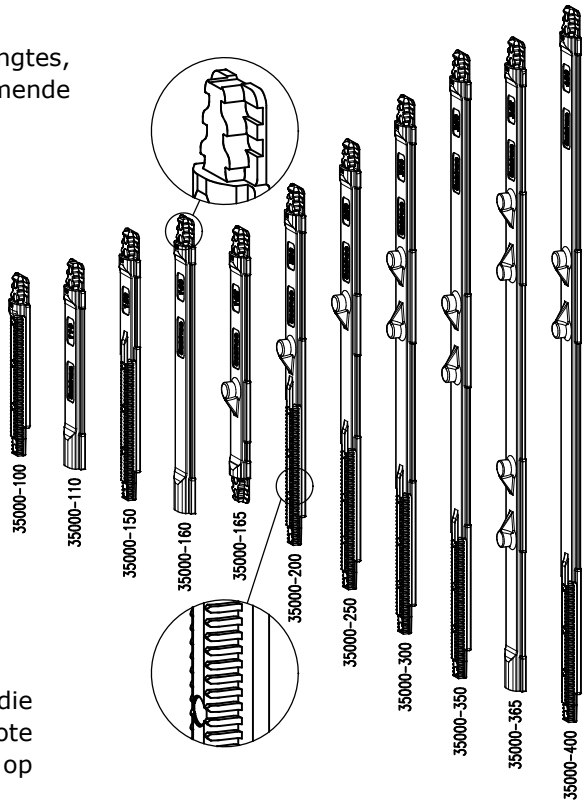

- Op de kunststof tringels staan standaard sluitnokken die een middensluiting kunnen vormen in geval van grote vleugelhoogtes en -breedtes. Bijkomende sluitnokken op plaatjes zijn niet meer nodig.

Hoekoverbrenging

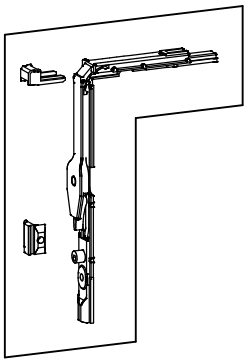

- De foutbedieningsveiligheid is ingebouwd in de hoekoverbrenging en zonder demonteren links en rechts bruikbaar.
- De ontkoppeling van de foutbedieningsveiligheid gebeurt door een standaard sluitstuk dat op dezelfde plaats gepositioneerd wordt voor zowel linkse als rechtse ramen.
- Ditzelfde sluitstuk wordt ook gebruikt door de sluitnok.
- De hoekoverbrenging wordt vastgeklemd met een clipsbare vork.

Uitfrezing vleugelgroef

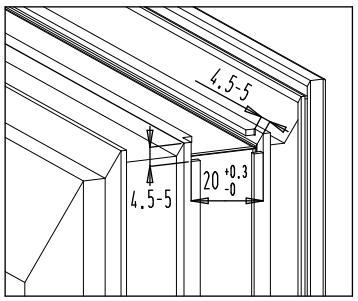

- De hoekoverbrengingen zijn voorzien van een breekpennetje die de grendel in draaistand positioneert tot na de eerste bediening.

Meeneemstuk of inbouwslot

- Meeneemstuk in kunststof dat als laatste over de vork van de handgreep in de groef geclipst wordt.
- Bij niet correcte positionering van de handgreep kan het meeneemstuk een foutmarge van 8 mm opvangen.
- De inbouwsloten zijn te gebruiken met een handgreep met vierkantstift van 7 mm.

Oploopblokjes

- Kaderoploopblokje in kunststof die eenvoudig in de beslaggroef geclipst wordt. Het blokje wordt op zijn plaats gehouden door het onderste sluitstuk.
- Vleugeloploopblokje in kunststof die eenvoudig in de beslaggroef geclipst wordt. Een verende vinger positioneert de grendel in draaistand en verhindert het rammelen van de grendel.

3. Basissets standaard ramen

3.1. Basisset nr. 35110-1 voor kadergroef 14/18 mm

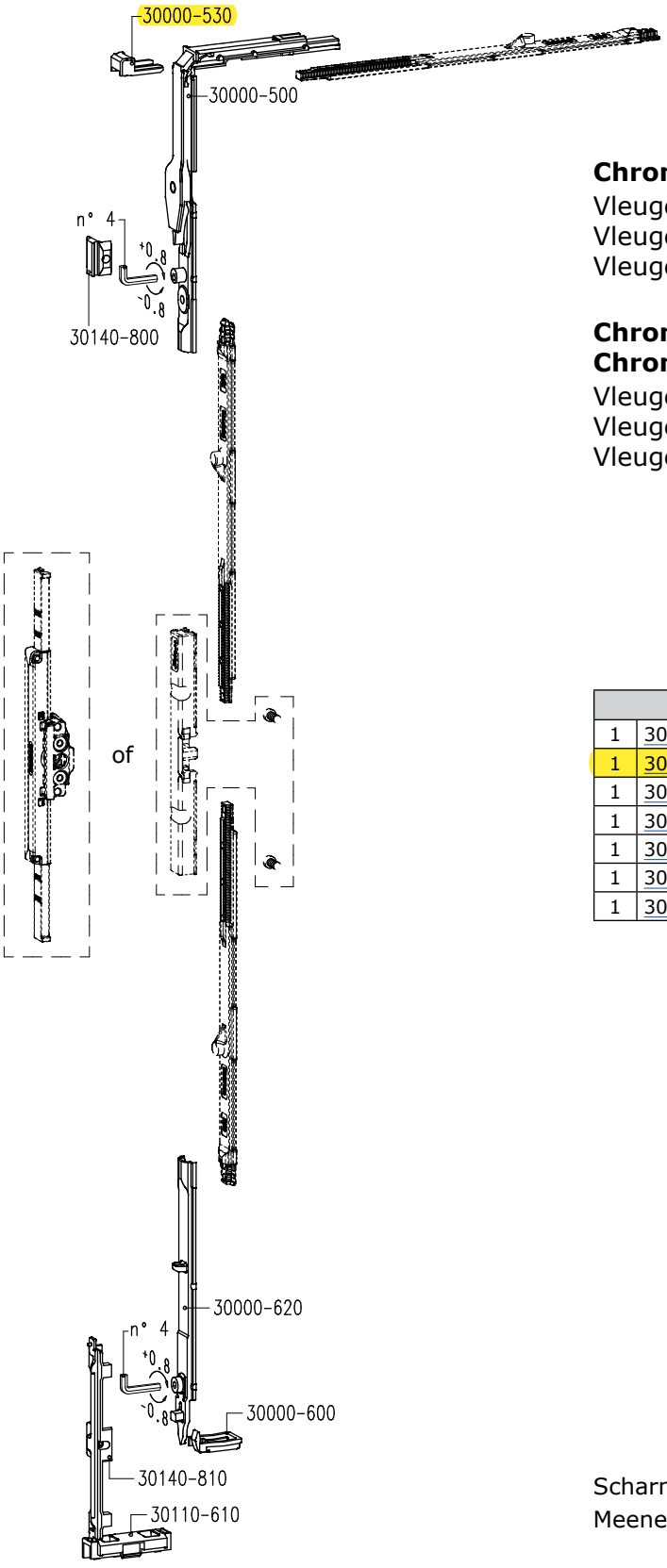

Chrono:
Vleugelbreedte Fb = 450-1200 mm
Vleugelhoogte Fh = 600-1200 mm (meenemer)
Vleugelhoogte Fh = 685-1200 mm (inbouwslot)

Chrono Invision Pro:
Chrono Invision Go:
Vleugelbreedte Fb = 460-1200 mm
Vleugelhoogte Fh = 600-1200 mm (meenemer)
Vleugelhoogte Fh = 685-1200 mm (inbouwslot)

Basisset nr. 35110-1		
1	30000-500	hoekoverbrenging
1	30000-530	clips
1	30000-600	vleugeloploopblokje
1	30000-620	grendel
1	30110-610	kaderoploopblokje
1	30140-800	sluitstuk
1	30140-810	grendelsluitstuk

Scharniersets: zie hoofdstuk A11.14.
Meenemerset of inbouwslot: zie hoofdstuk A11.15.

Klik op een artikelnummer om het artikel op kozijnparts.nl te bekijken.

3. Basissets standaard ramen

3.1. Basisset nr. 35810-2 voor kadergroef 14/18 mm

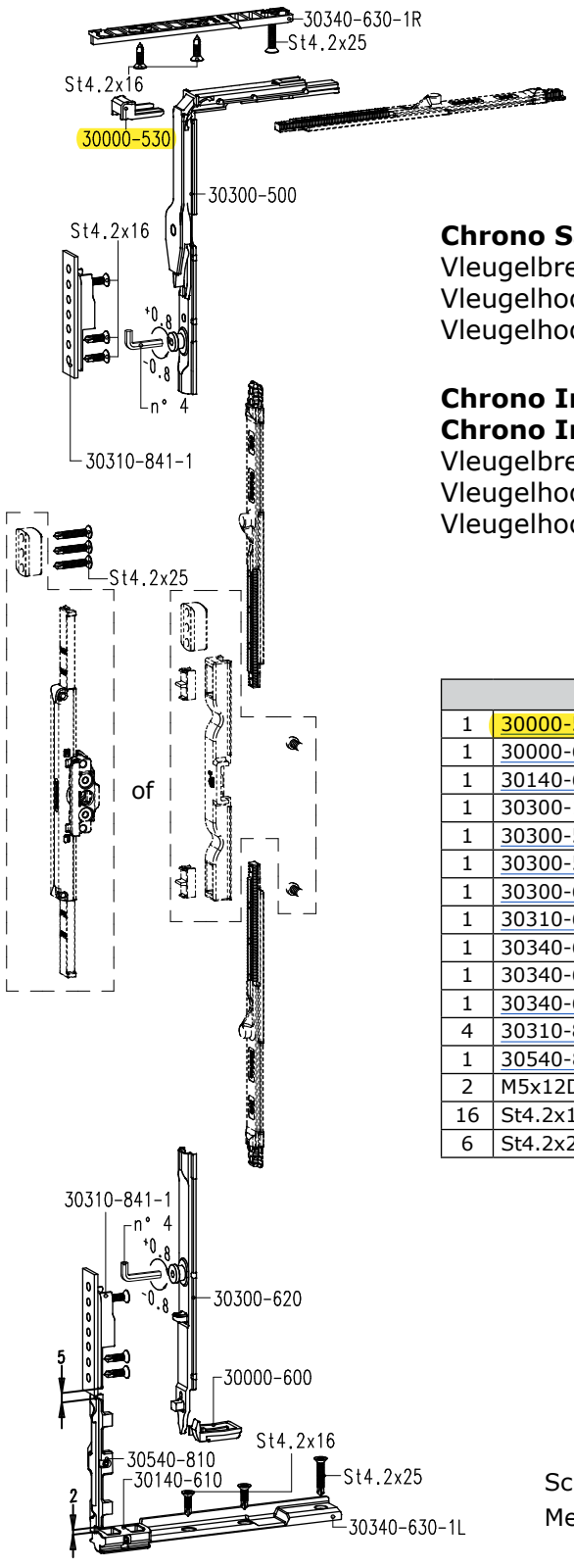

Chrono Safe:
Vleugelbreedte Fb = 450-1200 mm
Vleugelhoogte Fh = 600-1200 mm (meenemer)
Vleugelhoogte Fh = 685-1200 mm (inbouwslot)

Chrono Invision Pro Safe:
Chrono Invision Go Safe:
Vleugelbreedte Fb = 460-1200 mm
Vleugelhoogte Fh = 600-1200 mm (meenemer)
Vleugelhoogte Fh = 685-1200 mm (inbouwslot)

Basisset nr. 35810-2		
1	30000-530	clips
1	30000-600	vleugeloploopblokje
1	30140-610	kaderoploopblokje
1	30300-105P	paddestoelstuk
1	30300-500	hoekoverbrenging
1	30300-515	hoekoverbrenging
1	30300-620	grendel
1	30310-631-2	aantrekstuk uithefzekering
1	30340-630-1L	dikteblokje links
1	30340-630-1R	dikteblokje rechts
1	30340-631-1	uithefzekering
4	30310-841-1	sluitstuk
1	30540-810	grendelsluitstuk
2	M5x12Din965	schroef
16	St4.2x16Din7504P	boorschroef
6	St4.2x25Din7504P	boorschroef

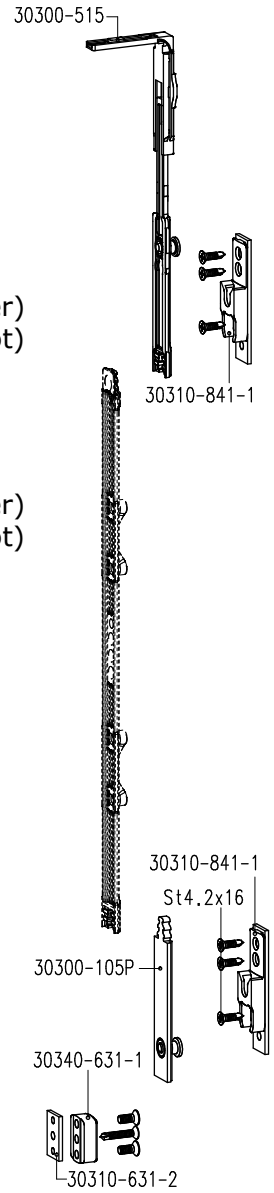

Scharniersets: zie hoofdstuk A11.14.
Meenemerset of inbouwslot: zie hoofdstuk A11.15.

Klik op een artikelnummer om het artikel op kozijnparts.nl te bekijken.