Beslagoverzicht

1-vlg. rechthoekig draai-kiep
scharnierzijde ALU 5200 130 kg BD3,5

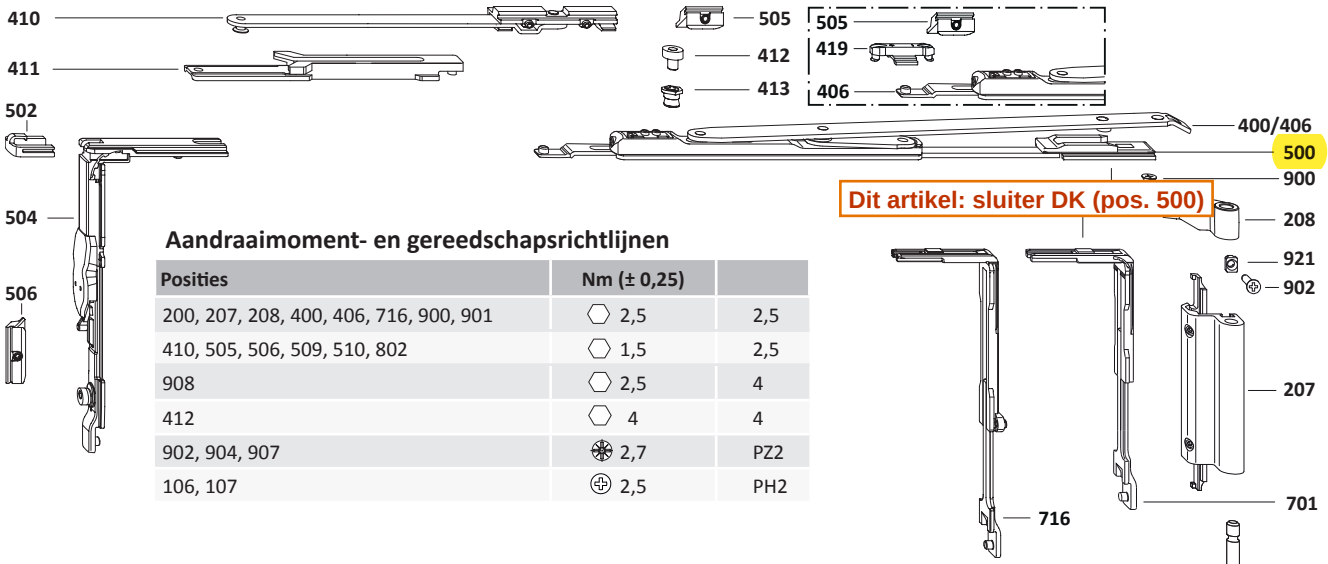

Aandraaimoment- en gereedschapsrichtlijnen

Posities	Nm (± 0,25)	
200, 207, 208, 400, 406, 716, 900, 901	⬡ 2,5	2,5
410, 505, 506, 509, 510, 802	⬡ 1,5	2,5
908	⬡ 2,5	4
412	⬡ 4	4
902, 904, 907	✱ 2,7	PZ2
106, 107	⊕ 2,5	PH2

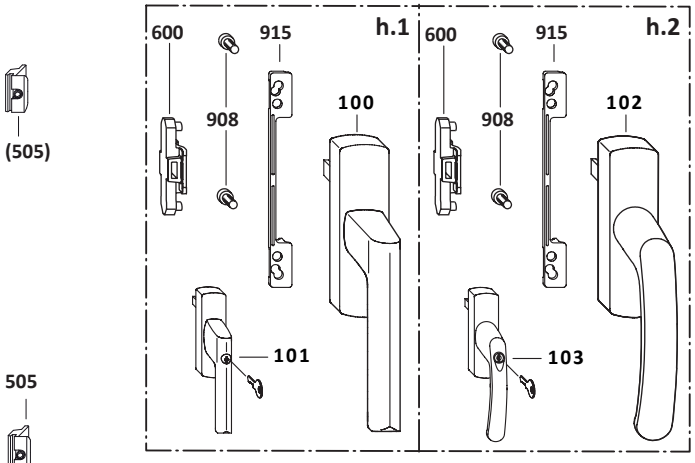

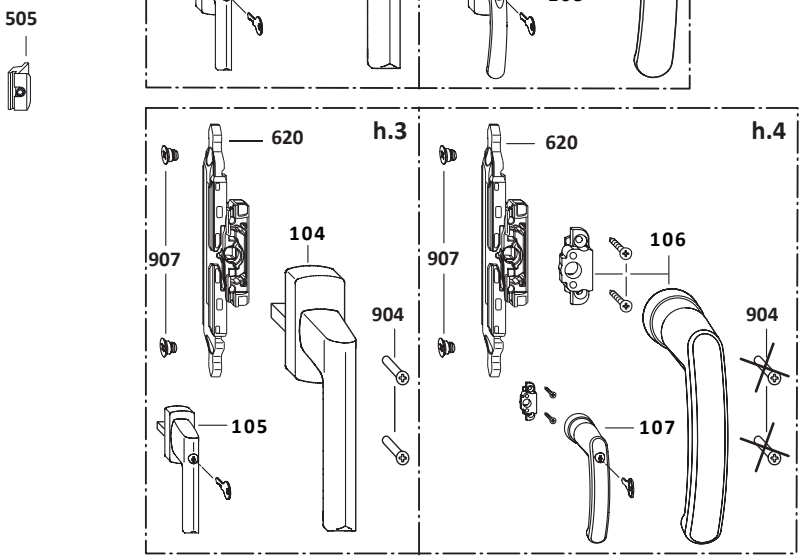

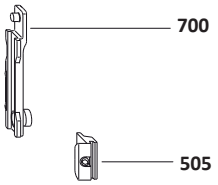

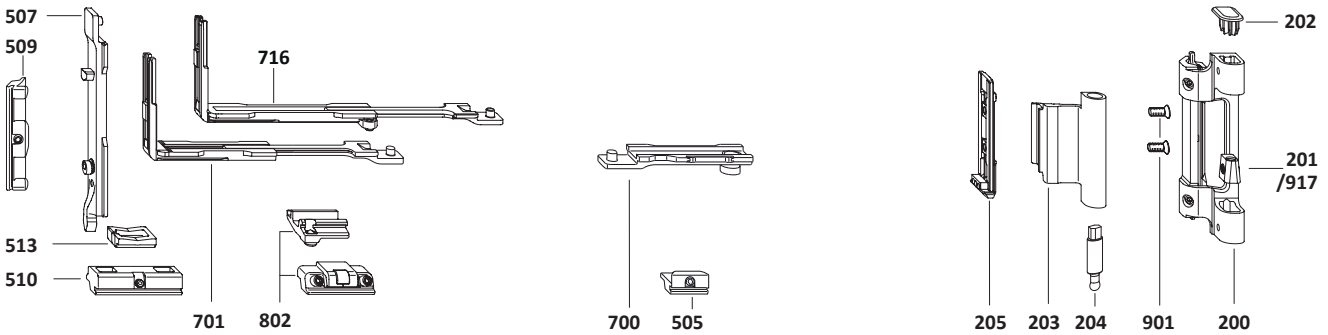

	Pos.	Stuks	Korte artikelomschrijving		Artikelnummer	VE	Artikelnummer	VE
h.1	100	1	**Greep ALU Si-line**	(alleen gebruiken in combinatie met koppelingsset)	Zie greepoverzicht in het downloadportaal			
	101		**Afsluitbare greep Si-line ALU**					
h.2	102		**Greep ALU Globe**					
	103		**Afsluitbare greep ALU Globe**					
h.3	104		**Greep TITAN**	(alleen gebruiken in combinatie met slotset)	□ 7 mm x 25 mm, nok Ø 10 mm alleen gebruiken in combinatie met slotset			
	105		**Afsluitbare greep TITAN**					
h.4	106		**Greep ALU Globe RR**		Zie greep ALU Globe RR in het downloadportaal			
	107		**Afsluitbare greep ALU Globe RR**					
		1	**Scharnierzijde ALU 5200 BD3,5** *(alleen bij BD ≥ 3,5 mm < 5 mm)*	**zilver**	MMBS0220-52501_	1	MMBS0220-52502_	10
				RAL 9010	MMBS0220-50301_	1	MMBS0220-50302_	10
				RAL 9016	MMBS0220-50401_	1	MMBS0220-50402_	10
				RAL 9005	MMBS0220-52301_	1	MMBS0220-52302_	10
				EV 1	MMBS0220-52401_	1	MMBS0220-52402_	10
				onbehandeld	–	–	MMBS0220-50012_	5
	200	1	Hoeklager					
	201	1	Stelstuk					
	202	1	Afdekkap					
	203	1	Hoekscharnier					
	204	1	Hoeklagerstift					
	205	1	Klemstuk E					
	206	1	Hoekpen					
	207	1	Bovenscharnier					
	208	1	Hoekscharnierlager					
	900	1	Verzonken schroef M5 x 7,5					
	901	2	Verzonken schroef M5 x 8,5					
		0...1	**Toebehorenset ALU voor 130 kg**	> 100 kg	–	1	247037	20
	902	1	Verzonken schroef M5 x 13					
	921	1	Stukhouder					
	400	**0...1**	**Schaar ALU 5200 maat 1**	VB > 365 ≤ 600 ≤ 100 kg	MSKK0290-00001_	1	MSKK0290-00003_	20
	406	**0...1**	**Schaar ALU 5200 maat 2**	VB > 600 ≤ 1600	MSKK0300-00001_	1	MSKK0300-00003_	20
		0...1	**Bijzetschaar ALU**	VB > 1250 VB > 1020 > 100 kg	857076	1	247006	10
	410	1	Bijzetschaar					
	411	1	Sluitplaat					
	412	1	Sluitnok					
	413	1	Excentrische klinknagel					
		1	**Sluitzijde ALU DK AFB-EUL KPS**		MMVS0310-10001_	1	MMVS0310-10003_	20
	500	1	Sluiter DK					
	502	1	Klemstuk EUL					
	504	1	Hoekoverbrenger VSO-AFB					
	506	1	Sluitdeel EUL					
	507	1	Kiepvergrendeling nok 10					
	509	1	Sluitdeel E nok 10					
	510	1	Kiepsluitdeel					
	513	1	Oploopblokje					
h.1		**0...1**	**Koppelingsset ALU**	(alleen gebruiken in combinatie met h.1/h.2)	MMKL0060-10001_	1	MMKL0060-10003_	20
h.2	**600**	1	Laskoppeling					
	908	2	Cilinderschroef M5 x 12					
h.3		**0...1**	**ALU slotset**	(alleen gebruiken in combinatie met h.3/h.4) (zie SIEGENIA downloadportaal	MMGI0090-10001_	1	MMGI0090-10003_	20
h.4	**620**	1	ESG M6					
	904	2	Verzonken schroef M5 x 35					
	907	2	Koppelschroef M6					

Klik op een artikelnummer om het artikel op kozijnparts.nl te bekijken. Blauw onderstreept = klikbaar.

LM 4200-DK *Beschlagübersicht*

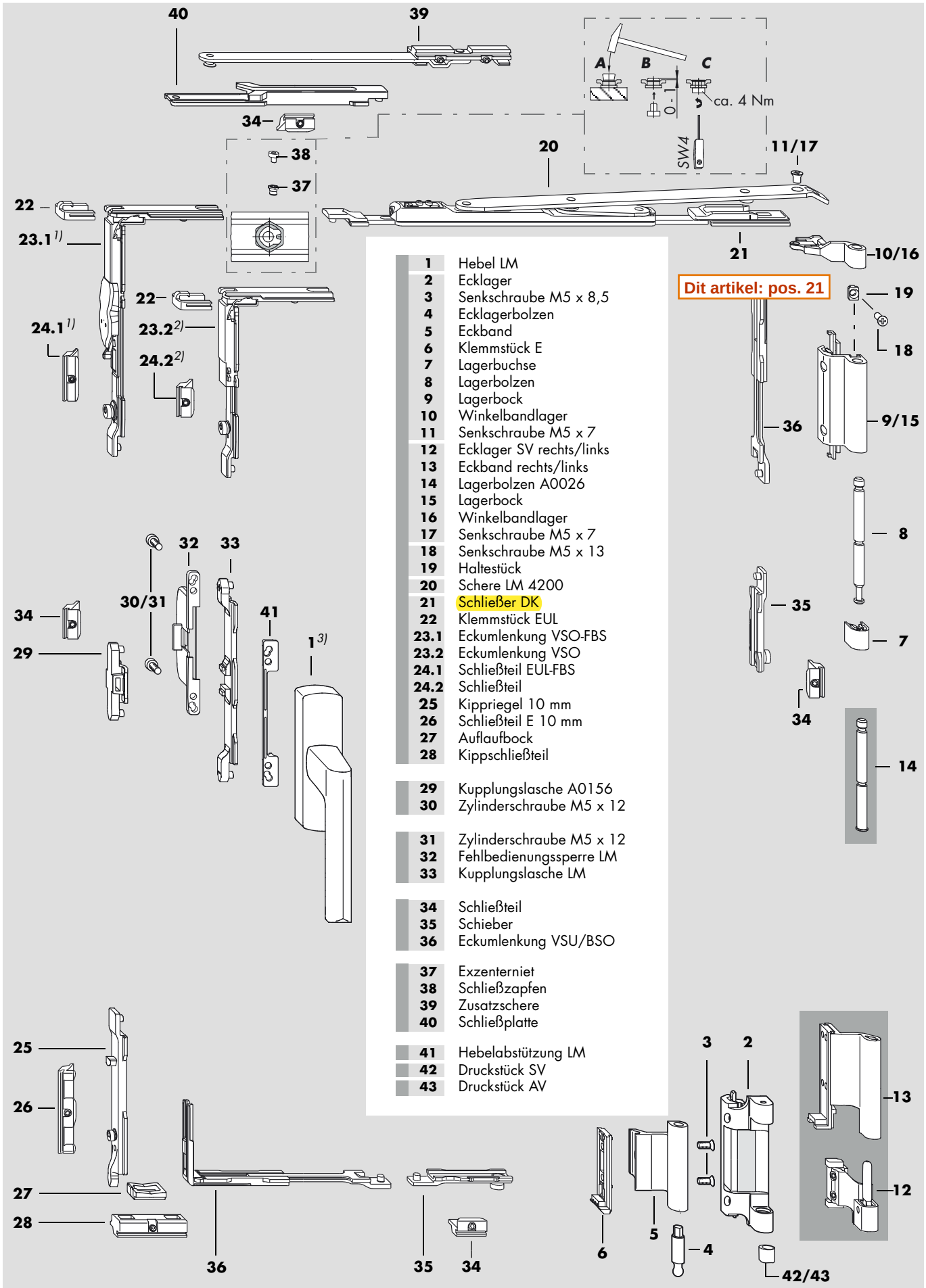

1	Hebel LM
2	Ecklager
3	Senkschraube M5 x 8,5
4	Ecklagerbolzen
5	Eckband
6	Klemmstück E
7	Lagerbuchse
8	Lagerbolzen
9	Lagerbock
10	Winkelbandlager
11	Senkschraube M5 x 7
12	Ecklager SV rechts/links
13	Eckband rechts/links
14	Lagerbolzen A0026
15	Lagerbock
16	Winkelbandlager
17	Senkschraube M5 x 7
18	Senkschraube M5 x 13
19	Haltestück
20	Schere LM 4200
21	Schließer DK
22	Klemmstück EUL
23.1	Eckumlenkung VSO-FBS
23.2	Eckumlenkung VSO
24.1	Schließteil EUL-FBS
24.2	Schließteil
25	Kippriegel 10 mm
26	Schließteil E 10 mm
27	Auflaufbock
28	Kippschließteil
29	Kupplungslasche A0156
30	Zylinderschraube M5 x 12
31	Zylinderschraube M5 x 12
32	Fehlbedienungssperre LM
33	Kupplungslasche LM
34	Schließteil
35	Schieber
36	Eckumlenkung VSU/BSO
37	Exzenterniet
38	Schließzapfen
39	Zusatzschere
40	Schließplatte
41	Hebelabstützung LM
42	Druckstück SV
43	Druckstück AV

1) *VS LM-DK FBS-EUL KPS*
2) *VS LM-DK KPS*
3) *Fenstergriff □7 mm siehe LMde1361*

Nederlandse vertaling

Siegenia LM 4200 - Nederlandse vertaling

Bron: Siegenia Beschlagübersicht LM 4200-DK (LMde1362) en LM 4200-TBT (LMde1363), Duits, telkens blz. 2. Vertaling Kozijn Parts.

Dit artikel: 317464 (in de bladen hiervoor geel gemarkeerd)

Beschlagübersicht LM 4200-DK (draai-kiep)

20 Schere LM 4200	pos. 20: schaar LM 4200
21 Schließer DK	pos. 21: sluiter draai-kiep (de schaarvergrendeling)
39 Zusatzschere / 40 Schließplatte	pos. 39: bijzetschaar / pos. 40: sluitplaat
2 Ecklager / 5 Eckband / 12 Ecklager SV / 13 Eckband	hoeklager / hoekscharnier (scharnierzijde)
1 Hebel LM / 32 Fehlbedienungssperre LM	pos. 1: hendel LM / pos. 32: misgreepbeveiliging
23 Eckumlenkung / 25 Kippriegel / 27 Auflaufbock / 28 Kippschließteil	hoekoverbrenger / kiepgrendel / oploopblok / kiepsluitdeel

Beschlagübersicht LM 4200-TBT (kiep-voor-draai)

20 Schere LM 4200	pos. 20: schaar LM 4200
21 Schließer TBT	pos. 21: sluiter kiep-voor-draai (de schaarvergrendeling)
41 Zusatzschere / 42 Scherenschließer MV	pos. 41: bijzetschaar / pos. 42: schaarsluiter middenvergrendeling
25 Kippriegel TBT / 26 Kippschließteil TBT / 29 Auflaufbock TBT	kiepgrendel / kiepsluitdeel / oploopblok voor kiep-voor-draai
Feder (27) grau, von b 550 bis 1100 / schwarz, ab b 1101 bis 2400	veer (pos. 27): grijs bij vleugelbreedte 550-1100 mm, zwart bij 1101-2400 mm

Vertaling door Kozijn Parts van de originele fabrikantpagina's hiervoor. Bij verschil geldt de originele tekst van de fabrikant.

Klik op een artikelnummer om het artikel op kozijnparts.nl te bekijken. Blauw onderstreept = klikbaar.