# Beslagoverzicht

1-vlg. rechthoekig draai-kiep
scharnierzijde ALU 5200 130 kg BD3,5

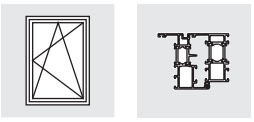

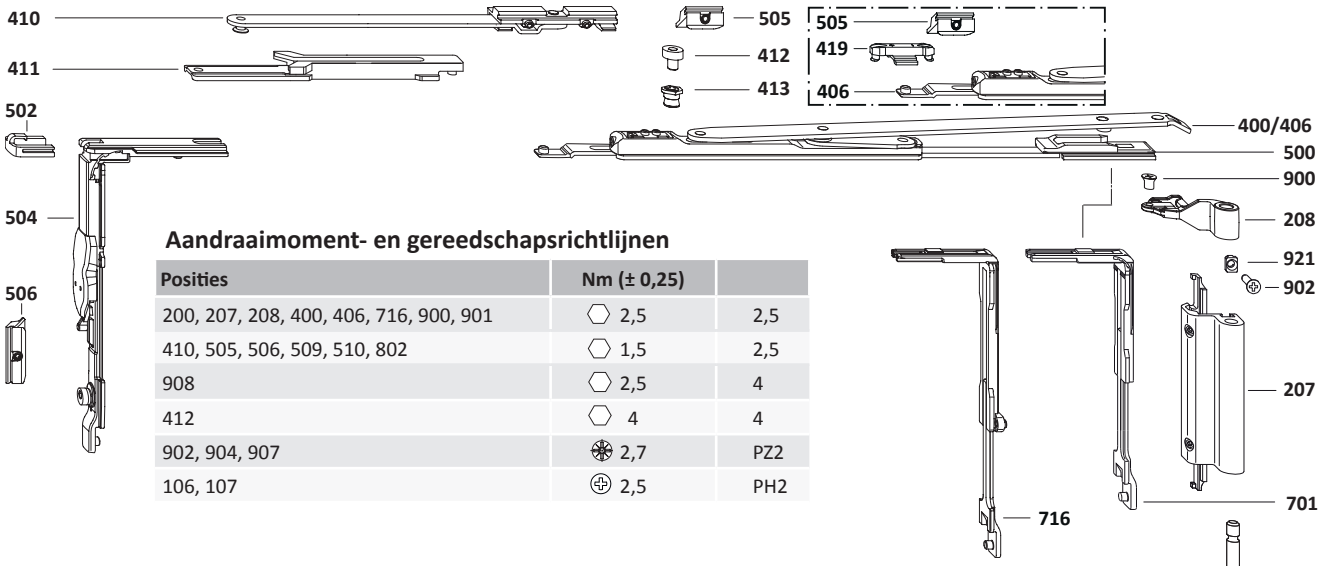


## Aandraaimoment- en gereedschapsrichtlijnen

| Posities | Nm (± 0,25) | |
|---|---|---|
| 200, 207, 208, 400, 406, 716, 900, 901 | ⬡ 2,5 | 2,5 |
| 410, 505, 506, 509, 510, 802 | ⬡ 1,5 | 2,5 |
| 908 | ⬡ 2,5 | 4 |
| 412 | ⬡ 4 | 4 |
| 902, 904, 907 | ✱ 2,7 | PZ2 |
| 106, 107 | ⊕ 2,5 | PH2 |

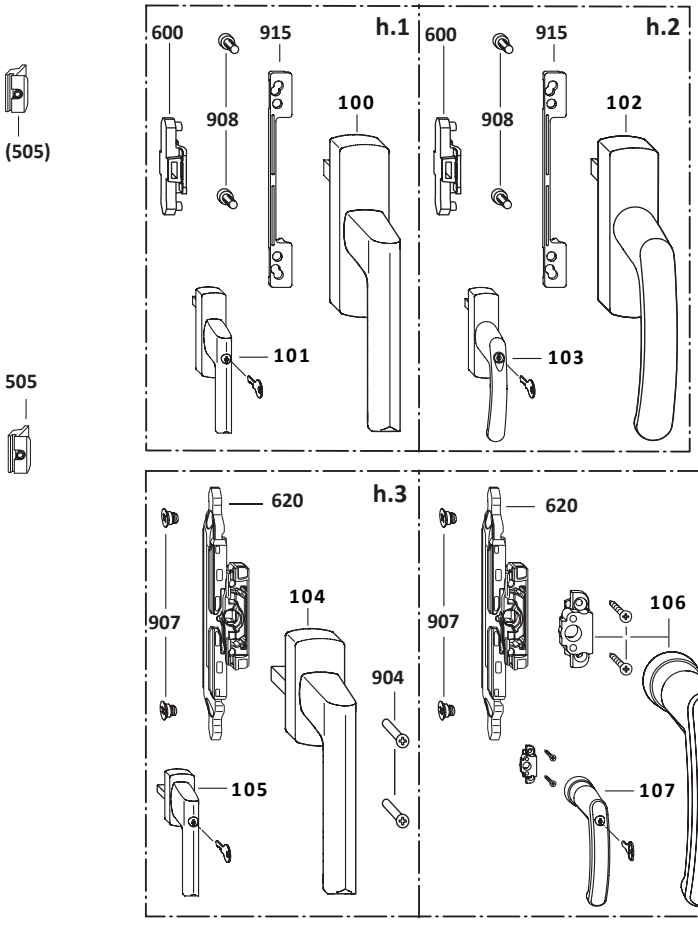





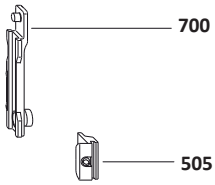


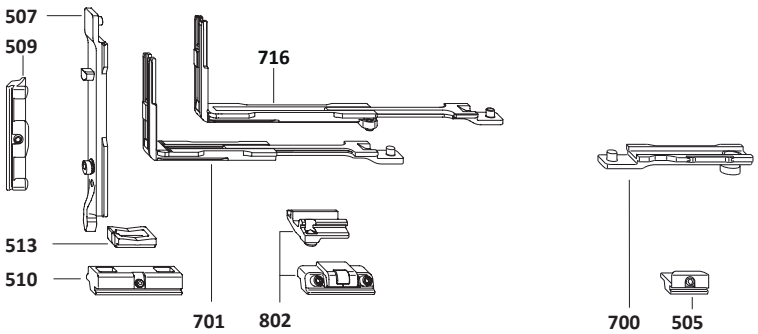


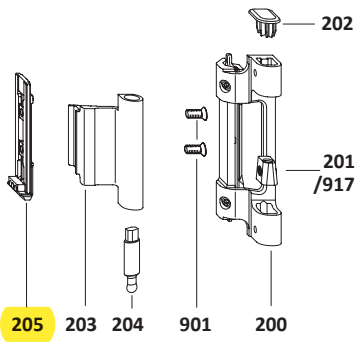

| | Pos. | Stuks | Korte artikelomschrijving | | Artikelnummer | VE | Artikelnummer | VE |
|---|---|---|---|---|---|---|---|---|
| h.1 | 100 | 1 | **Greep ALU Si-line** | (alleen gebruiken in combinatie met koppelingsset) | Zie greepoverzicht in het downloadportaal | | | |
| | 101 | | **Afsluitbare greep Si-line ALU** | | | | | |
| h.2 | 102 | | **Greep ALU Globe** | | | | | |
| | 103 | | **Afsluitbare greep ALU Globe** | | | | | |
| h.3 | 104 | | **Greep TITAN** | (alleen gebruiken in combinatie met slotset) | □ 7 mm x 25 mm, nok Ø 10 mm alleen gebruiken in combinatie met slotset | | | |
| | 105 | | **Afsluitbare greep TITAN** | | | | | |
| h.4 | 106 | | **Greep ALU Globe RR** | | Zie greep ALU Globe RR in het downloadportaal | | | |
| | 107 | | **Afsluitbare greep ALU Globe RR** | | | | | |
| | | **1** | **Scharnierzijde ALU 5200 BD3,5** *(alleen bij BD ≥ 3,5 mm < 5 mm)* | **zilver** | MMBS0220-52501_ | 1 | MMBS0220-52502_ | 10 |
| | | | | **RAL 9010** | MMBS0220-50301_ | 1 | MMBS0220-50302_ | 10 |
| | | | | **RAL 9016** | MMBS0220-50401_ | 1 | MMBS0220-50402_ | 10 |
| | | | | **RAL 9005** | MMBS0220-52301_ | 1 | MMBS0220-52302_ | 10 |
| | | | | **EV 1** | MMBS0220-52401_ | 1 | MMBS0220-52402_ | 10 |
| | | | | **onbehandeld** | – | – | MMBS0220-50012_ | 5 |
| | **200** | 1 | Hoeklager | | | | | |
| | **201** | 1 | Stelstuk | | | | | |
| | **202** | 1 | Afdekkap | | | | | |
| | **203** | 1 | Hoekscharnier | | | | | |
| | **204** | 1 | Hoeklagerstift | | | | | |
| | **205** | 1 | Klemstuk E | | | | | |
| | **206** | 1 | Hoekpen | | | | | |
| | **207** | 1 | Bovenscharnier | | | | | |
| | **208** | 1 | Hoekscharnierlager | | | | | |
| | **900** | 1 | Verzonken schroef M5 x 7,5 | | | | | |
| | **901** | 2 | Verzonken schroef M5 x 8,5 | | | | | |
| | | **0...1** | **Toebehorenset ALU voor 130 kg** | > 100 kg | – | 1 | 247037 | 20 |
| | **902** | 1 | Verzonken schroef M5 x 13 | | | | | |
| | **921** | 1 | Stukhouder | | | | | |
| | **400** | **0...1** | **Schaar ALU 5200 maat 1** | VB > 365 ≤ 600 ≤ 100 kg | MSKK0290-00001_ | 1 | MSKK0290-00003_ | 20 |
| | **406** | **0...1** | **Schaar ALU 5200 maat 2** | VB > 600 ≤ 1600 | MSKK0300-00001_ | 1 | MSKK0300-00003_ | 20 |
| | | **0...1** | **Bijzetschaar ALU** | VB > 1250<br>VB > 1020 > 100 kg | 857076 | 1 | 247006 | 10 |
| | **410** | 1 | Bijzetschaar | | | | | |
| | **411** | 1 | Sluitplaat | | | | | |
| | **412** | 1 | Sluitnok | | | | | |
| | **413** | 1 | Excentrische klinknagel | | | | | |
| | | **1** | **Sluitzijde ALU DK AFB-EUL KPS** | | MMVS0310-10001_ | 1 | MMVS0310-10003_ | 20 |
| | **500** | 1 | Sluiter DK | | | | | |
| | **502** | 1 | Klemstuk EUL | | | | | |
| | **504** | 1 | Hoekoverbrenger VSO-AFB | | | | | |
| | **506** | 1 | Sluitdeel EUL | | | | | |
| | **507** | 1 | Kiepvergrendeling nok 10 | | | | | |
| | **509** | 1 | Sluitdeel E nok 10 | | | | | |
| | **510** | 1 | Kiepsluitdeel | | | | | |
| | **513** | 1 | Oploopblokje | | | | | |
| h.1<br>h.2 | | **0...1** | **Koppelingsset ALU** | (alleen gebruiken in combinatie met h.1/h.2) | MMKL0060-10001_ | 1 | MMKL0060-10003_ | 20 |
| | **600** | 1 | Laskoppeling | | | | | |
| | **908** | 2 | Cilinderschroef M5 x 12 | | | | | |
| h.3<br>h.4 | | **0...1** | **ALU slotset** | (alleen gebruiken in combinatie met h.3/h.4) (zie SIEGENIA downloadportaal | MMGI0090-10001_ | 1 | MMGI0090-10003_ | 20 |
| | **620** | 1 | ESG M6 | | | | | |
| | **904** | 2 | Verzonken schroef M5 x 35 | | | | | |
| | **907** | 2 | Koppelschroef M6 | | | | | |




Klik op een artikelnummer om het artikel op kozijnparts.nl te bekijken. Blauw onderstreept = klikbaar.

# ALU 5200-DK

## Montagehandleiding





1-vlg. rechthoekig draai-kiep

Aluminium eurogroef 15/20

Raamsponning 21

Uitvoeringen A0004/A0006/A0022

Scharnierdoorgang (BD) 3,5

Antifoutbediening in de hoekoverbrenger (AFB-EUL)

Kiep-punt verticaal (KPV)

**Toepassingsbereik**

| | | Ramen | Balkondeur |
|---|---|---|---|
| Vleugelbreedte | (mm) | 365 – 1600 | 365 – 1300 |
| Vleugelhoogte | (mm) | 550 – 2000 | 2000 – 2400 |
| Vleugelgewicht | (kg) | max. 100/130 | max. 100/130 |

De volgende toepassingsdiagrammen zijn geldig:
-max. 100 kg documentnr.: H58.AWDLS003NL
-max. 130 kg documentnr.: H58.AWDLS004NL

De volgende documentatie is nodig:
-Profielvoorstel ALU20 documentnr.: H45.ALUS001NL
-ALU onderhoudshandleiding documentnr.: H49.ALUS001NL
-ALU verzorgingsinstructies documentnr.: H47.ALUS001NL
-ALU bedieningshandleiding documentnr.: H47.ALUS002NL

**Absoluut in acht nemen:**
richtlijnen/aanwijzingen over het product en de aansprakelijkheid (richtlijn VHBH, Duitsland, alsmede de geldende documenten)!
Informatie van de profielfabrikant c.q. systeemeigenaar voor ramen en balkondeuren!

Voor alle documentatie, zie SIEGENIA-downloadportaal!