Beslagoverzicht

1-vlg. rechthoekig draai-kiep
scharnierzijde ALU 5200 130 kg BD3,5

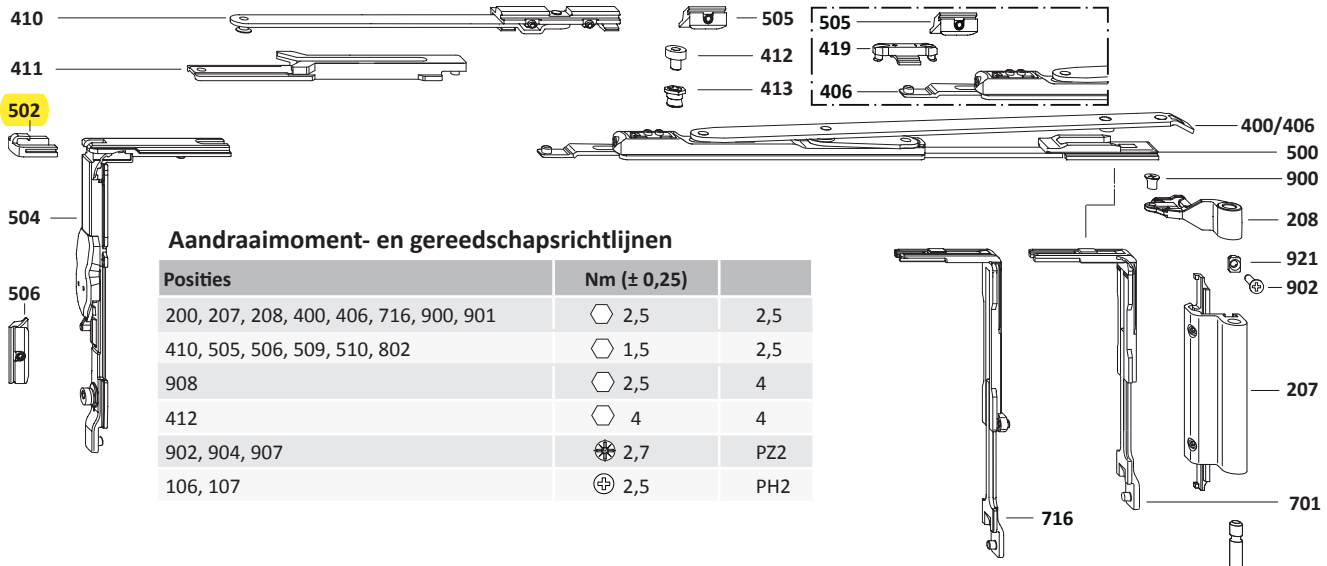

Aandraaimoment- en gereedschapsrichtlijnen

Posities	Nm (± 0,25)	
200, 207, 208, 400, 406, 716, 900, 901	⬡ 2,5	2,5
410, 505, 506, 509, 510, 802	⬡ 1,5	2,5
908	⬡ 2,5	4
412	⬡ 4	4
902, 904, 907	✱ 2,7	PZ2
106, 107	⊕ 2,5	PH2

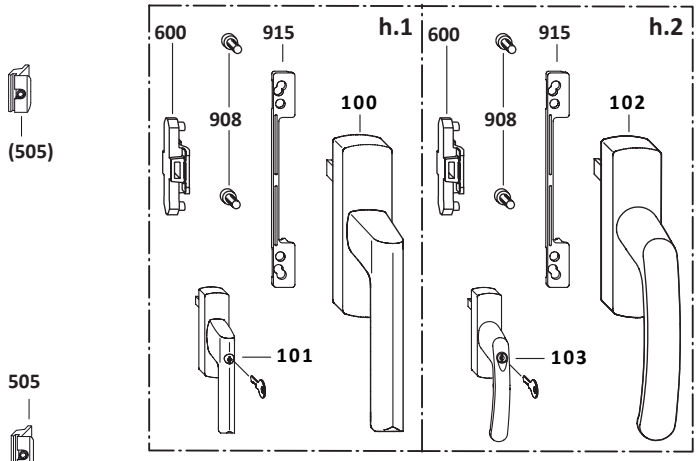

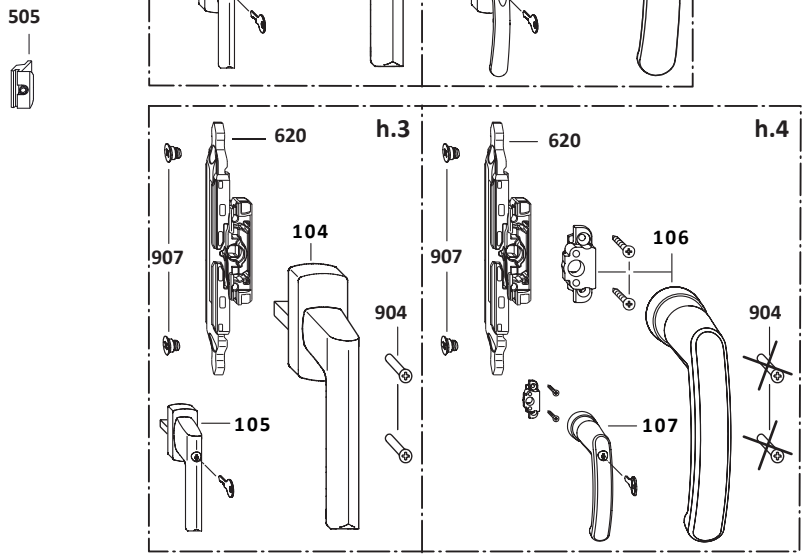

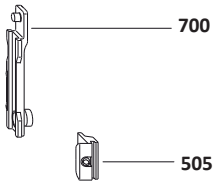

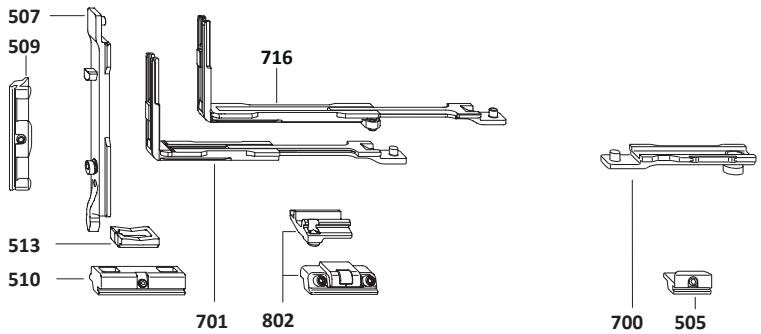

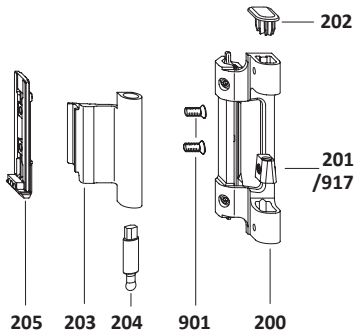

	Pos.	Stuks	Korte artikelomschrijving		Artikelnummer	VE	Artikelnummer	VE
h.1	100	1	**Greep ALU Si-line**	(alleen gebruiken in combinatie met koppelingsset)	Zie greepoverzicht in het downloadportaal			
	101		**Afsluitbare greep Si-line ALU**					
h.2	102		**Greep ALU Globe**					
	103		**Afsluitbare greep ALU Globe**					
h.3	104		**Greep TITAN**	(alleen gebruiken in combinatie met slotset)	□ 7 mm x 25 mm, nok Ø 10 mm alleen gebruiken in combinatie met slotset			
	105		**Afsluitbare greep TITAN**					
h.4	106		**Greep ALU Globe RR**		Zie greep ALU Globe RR in het downloadportaal			
	107		**Afsluitbare greep ALU Globe RR**					
		1	**Scharnierzijde ALU 5200 BD3,5** *(alleen bij BD ≥ 3,5 mm < 5 mm)*	**zilver**	MMBS0220-52501_	1	MMBS0220-52502_	10
				RAL 9010	MMBS0220-50301_	1	MMBS0220-50302_	10
				RAL 9016	MMBS0220-50401_	1	MMBS0220-50402_	10
				RAL 9005	MMBS0220-52301_	1	MMBS0220-52302_	10
				EV 1	MMBS0220-52401_	1	MMBS0220-52402_	10
				onbehandeld	–	–	MMBS0220-50012_	5
	200	1	Hoeklager					
	201	1	Stelstuk					
	202	1	Afdekkap					
	203	1	Hoekscharnier					
	204	1	Hoeklagerstift					
	205	1	Klemstuk E					
	206	1	Hoekpen					
	207	1	Bovenscharnier					
	208	1	Hoekscharnierlager					
	900	1	Verzonken schroef M5 x 7,5					
	901	2	Verzonken schroef M5 x 8,5					
		0...1	**Toebehorenset ALU voor 130 kg**	> 100 kg	–	1	247037	20
	902	1	Verzonken schroef M5 x 13					
	921	1	Stukhouder					
	400	**0...1**	**Schaar ALU 5200 maat 1**	VB > 365 ≤ 600 ≤ 100 kg	MSKK0290-00001_	1	MSKK0290-00003_	20
	406	**0...1**	**Schaar ALU 5200 maat 2**	VB > 600 ≤ 1600	MSKK0300-00001_	1	MSKK0300-00003_	20
		0...1	**Bijzetschaar ALU**	VB > 1250 VB > 1020 > 100 kg	857076	1	247006	10
	410	1	Bijzetschaar					
	411	1	Sluitplaat					
	412	1	Sluitnok					
	413	1	Excentrische klinknagel					
		1	**Sluitzijde ALU DK AFB-EUL KPS**		MMVS0310-10001_	1	MMVS0310-10003_	20
	500	1	Sluiter DK					
	502	1	Klemstuk EUL					
	504	1	Hoekoverbrenger VSO-AFB					
	506	1	Sluitdeel EUL					
	507	1	Kiepvergrendeling nok 10					
	509	1	Sluitdeel E nok 10					
	510	1	Kiepsluitdeel					
	513	1	Oploopblokje					
h.1 h.2		**0...1**	**Koppelingsset ALU**	(alleen gebruiken in combinatie met h.1/h.2)	MMKL0060-10001_	1	MMKL0060-10003_	20
	600	1	Laskoppeling					
	908	2	Cilinderschroef M5 x 12					
h.3 h.4		**0...1**	**ALU slotset**	(alleen gebruiken in combinatie met h.3/h.4) (zie SIEGENIA downloadportaal	MMGI0090-10001_	1	MMGI0090-10003_	20
	620	1	ESG M6					
	904	2	Verzonken schroef M5 x 35					
	907	2	Koppelschroef M6					

Klik op een artikelnummer om het artikel op kozijnparts.nl te bekijken.

	Pos.	Stück	Materialkurztext		Materialnummer	VE	Materialnummer	VE
h.1	100	1	**Hebel ALU Si-line**	(nur in Verbindung mit Kupplungsset einsetzen)	Siehe ALU Hebelübersicht im SIEGENIA Downloadportal			
	101		**Hebel ALU Si-line abschließbar**					
h.2	102		**Hebel ALU Globe**					
	103		**Hebel ALU Globe abschließbar**					
h.3	104		**Hebel TITAN**	(nur in Verbindung mit Getriebeset einsetzen)	□ 7 mm x 25 mm, Nocken ⌀ 10 mm nur in Verbindung mit Getriebeset einsetzen			
	105		**Hebel TITAN abschließbar**					
h.4	106		**Hebel ALU Globe RR**		Siehe Hebel ALU Globe RR im SIEGENIA Downloadportal			
	107		**Hebel ALU Globe RR abschließbar**					
		1	**BS ALU axxent PLUS-DK A0004 rechts Gr. 1**	FB ≤ 600 ≤ 100 kg	MMBS0281-10001_	1	MMBS0281-10002_	10
			A0004 links Gr. 1		MMBS0282-10001_	1	MMBS0282-10002_	10
			A0004 rechts Gr. 2	FB > 600	MMBS0311-10001_	1	MMBS0311-10002_	10
			A0004 links Gr. 2		MMBS0312-10001_	1	MMBS0312-10002_	10
			A0006 rechts Gr. 1	FB ≤ 600 ≤ 100 kg	MMBS0291-10001_	1	MMBS0291-10002_	10
			A0006 links Gr. 1		MMBS0292-10001_	1	MMBS0292-10002_	10
			A0006 rechts Gr. 2	FB > 600	MMBS0321-10001_	1	MMBS0321-10002_	10
			A0006 links Gr. 2		MMBS0322-10001_	1	MMBS0322-10002_	10
	219	1	Ecklager re./li. ALU axxent PLUS	(Einbau Rahmen)				
	220	1	Ecklager re./li. ALU axxent PLUS	(Einbau Flügel)				
	221	1	Flügelband BSU re./li. ALU axxent PLUS					
	222	1	Führungsstück BSU ALU axxent PLUS					
	223	1	Riegel BS0 re./li. ALU axxent PLUS	(entfällt bei MV) (Ersatz durch 703)				
	224	0...1	Schere Gr. 1 re./li. ALU axxent PLUS-DK					
	225	0...1	Schere Gr. 2 re./li. ALU axxent PLUS-DK					
	944	**0...1**	**Zubehörset ALU axxent PLUS A0022**	nur in Verbindung mit BS ALU axxent PLUS A0006 einsetzen	MZBS0180-10001_	1	MZBS0180-10006_	100
		0...1	**Zubehörset ALU axxent PLUS**	> 100 kg	-	-	MZBS0130-00003_	20
	902	1	Senkschraube M5 x 13					
	916	1	Anschlag lang					
		0...1	**Zubehörset ALU axxent PLUS A0172**	> 100 kg bei vertiefter Flügelnut -0,5 bis - 3 (siehe Seite 4, Bild 2)	-	-	MZBS0190-00003_	20
	902	1	Senkschraube M5 x 13					
	947	1	Anschlag A0172					
		0...1	**Zusatzschere ALU**	FB > 1250 FB > 1020 > 100 kg	857076	1	247006	10
	410	1	Zusatzschere					
	411	1	Schließplatte					
	412	1	Schließzapfen					
	413	1	Exzenterniet					
		1	**Verschlussseite ALU DK FBS-EUL KPS**		MMVS0310-10001_	1	MMVS0310-10003_	20
	-	1	Schließer DK	entfällt				
	502	1	Klemmstück EUL					
	504	1	Eckumlenkung VSO-FBS					
	506	1	Schließteil EUL					
	507	1	Kippriegel Zapfen 10					
	509	1	Schließteil E Zapfen 10					
	510	1	Kippschließteil					
	513	1	Auflaufbock					
h.1 h.2		**0...1**	**Kupplungsset ALU**	(nur in Verbindung mit h.1/h.2 einsetzen)	MMKL0060-10001_	1	MMKL0060-10003_	20
	600	1	Kupplungslasche					
	908	2	Zylinderschraube M5 x 12					

Klik op een artikelnummer om het artikel op kozijnparts.nl te bekijken.

Nederlandse vertaling

Begrippen uit de Siegenia-documentatie

Vertaling Kozijn Parts. Alleen de begrippen op de bladen hiervoor.

Dit artikel: MEUK0010-100010 = positie 502, klemstuk EUL (in de bladen hiervoor geel gemarkeerd)

Siegenia ALU axxent PLUS-DK, aanslaghandleiding H48.axntLS007DE (Duits)

Beschlagübersicht / Beschlagliste	beslagoverzicht / beslaglijst
1-flg. Rechteck Dreh-Kipp, Bandseite ALU axxent PLUS	1-vleugelig rechthoekig draai-kiepraam, verdekt liggende scharnierzijde ALU axxent PLUS
FBS-EUL	anti-foutbediening in de hoekoverbrenger
Verschlussseite ALU DK FBS-EUL KPS	set sluitzijde draai-kiep met anti-foutbediening in de hoekoverbrenger (Siegenia-set MMVS0310)
Verschlussseite ALU TBT FBS-EUL KPS	set sluitzijde kiep-voor-draai (TBT) met anti-foutbediening in de hoekoverbrenger (Siegenia-set MMVS0320)
Schließer DK entfällt	de sluiter draai-kiep vervalt in deze set
502 Klemmstück EUL	klemstuk voor de hoekoverbrenger
504 Eckumlenkung VSO-FBS	hoekoverbrenger sluitzijde boven met anti-foutbediening (dit artikel)
506 Schließteil EUL	sluitdeel op het kozijn, tegenover de hoekoverbrenger
Pos. / Stück / Materialkurztext / Materialnummer / VE	positie / aantal / omschrijving / artikelnummer / verpakkingseenheid
-10001_ / -10003_	Siegenia-nummer per stuk / per doos (het laatste cijfer is de kleur)