2. Ecklager Royal S und AWS Beschlag

Benennung		Royal S / AWS Art.-Nr.	
Ecklager		**LS**	**RS**
35 kg -130 kg inklusive Sonderbauschraube	C0	275 563	275 564
	RAL9005	275 565	275 566
	RAL9010	275 567	275 568
	RAL9016	275 569	275 570
160 kg inklusive 2x Sonderbauschraube	C0	275 573	275 574
	RAL9005	275 575	275 576
	RAL9010	275 577	275 578
	RAL9016	275 579	275 580

Sonderbauschraube
205 611



Klik op een artikelnummer om het artikel op kozijnparts.nl te bekijken. Blauw onderstreept = klikbaar.

2.1 Übersicht Royal S und AWS Beschlag

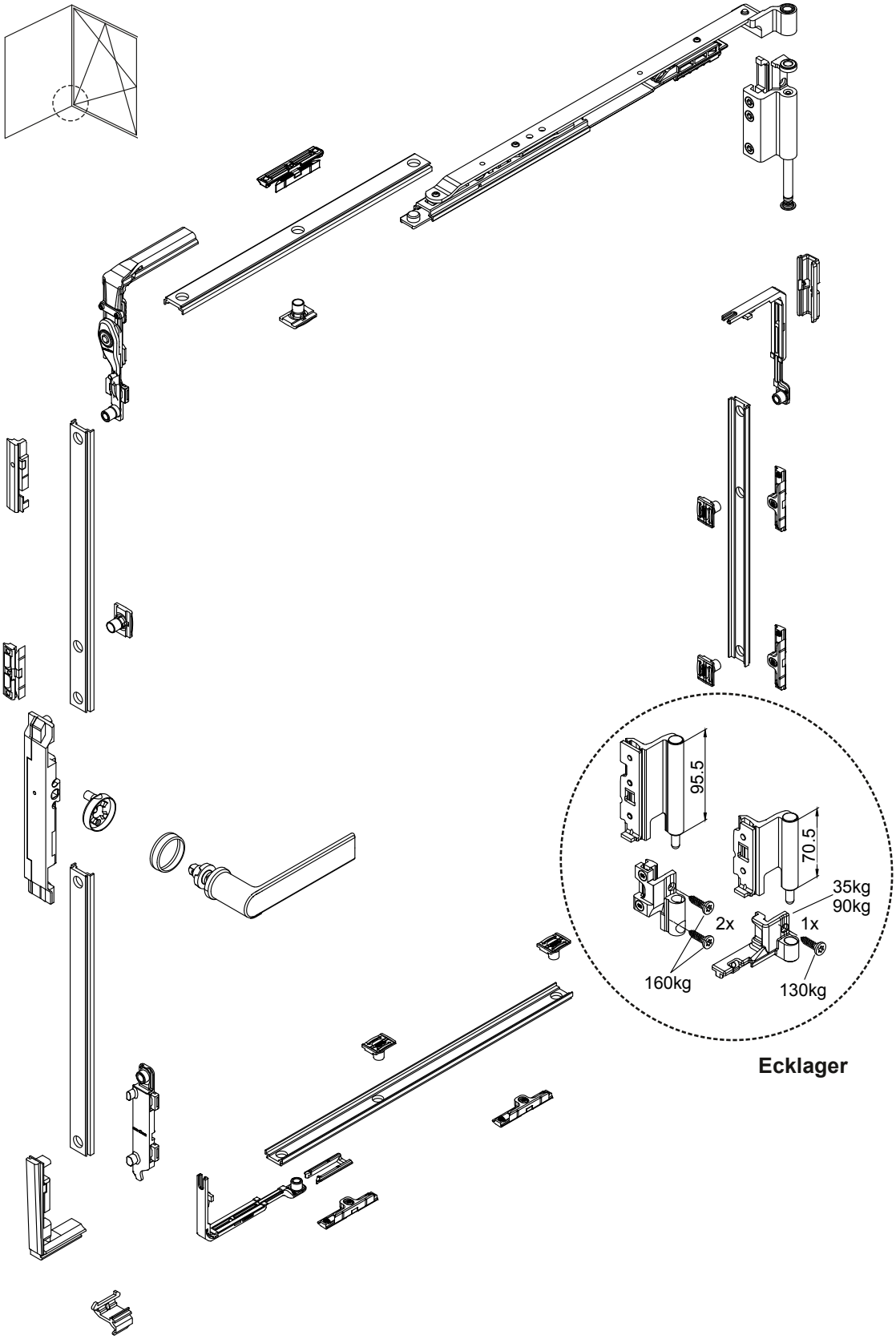

Ecklager

3.3 Montage Ecklager blendrahmenseitig bis 90 kg

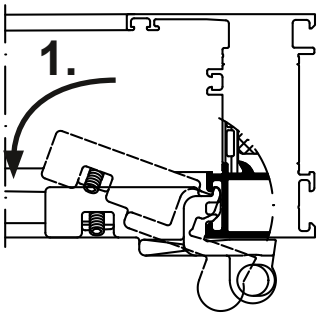

1. Ecklager in die Blendrahmennut einschwenken.
2. In die Endlage schieben.
3. Ecklager mit Gewindestift sichern.

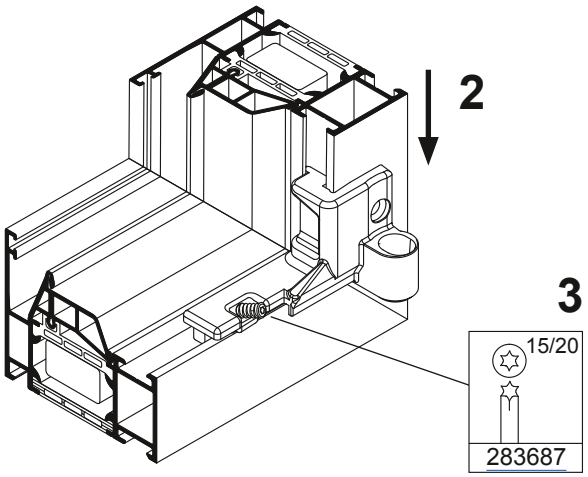

Ab 90 kg mit Sonderbauschraube sichern.

Klik op een artikelnummer om het artikel op kozijnparts.nl te bekijken. Blauw onderstreept = klikbaar.

3.4 Montage Ecklager blendrahmenseitig ab 90 kg bis 130 kg

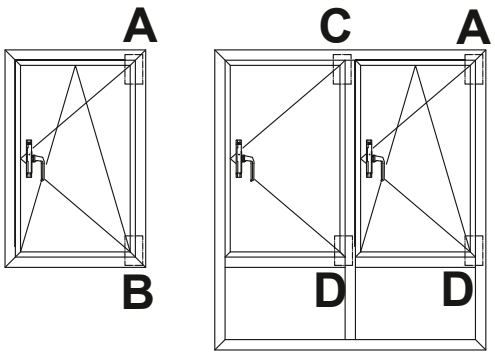

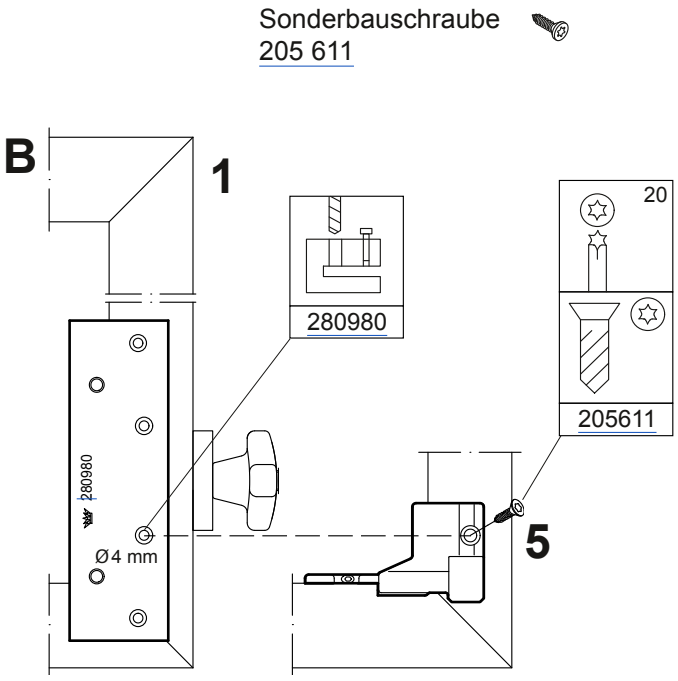

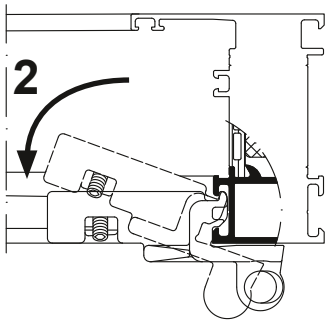

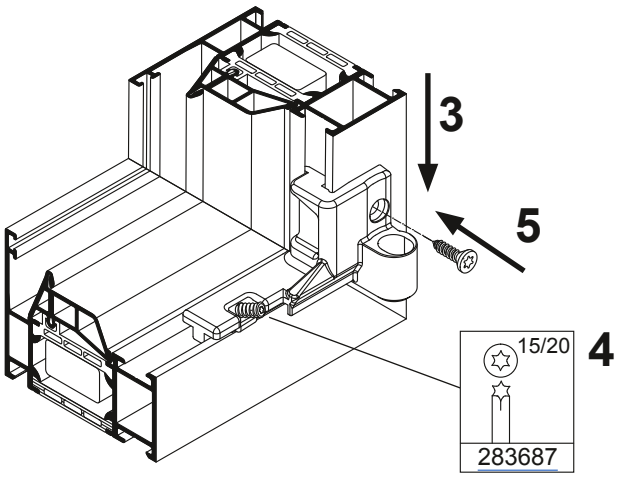

1. Bohrlehre im Blendrahmen befestigen und dargestelltes Loch mit Ø 4 mm bohren.
2. Ecklager in die Blendrahmennut einschwenken.
3. In die Endlage schieben.
4. Ecklager mit Gewindestift sichern.
5. Sonderbauschraube setzen.

Klik op een artikelnummer om het artikel op kozijnparts.nl te bekijken. Blauw onderstreept = klikbaar.

3.5 Montage Ecklager blendrahmenseitig ab 130 kg bis 160 kg

Ab 130 kg immer Gusseckverbinder einsetzen.

Sonderbauschraube
205 611

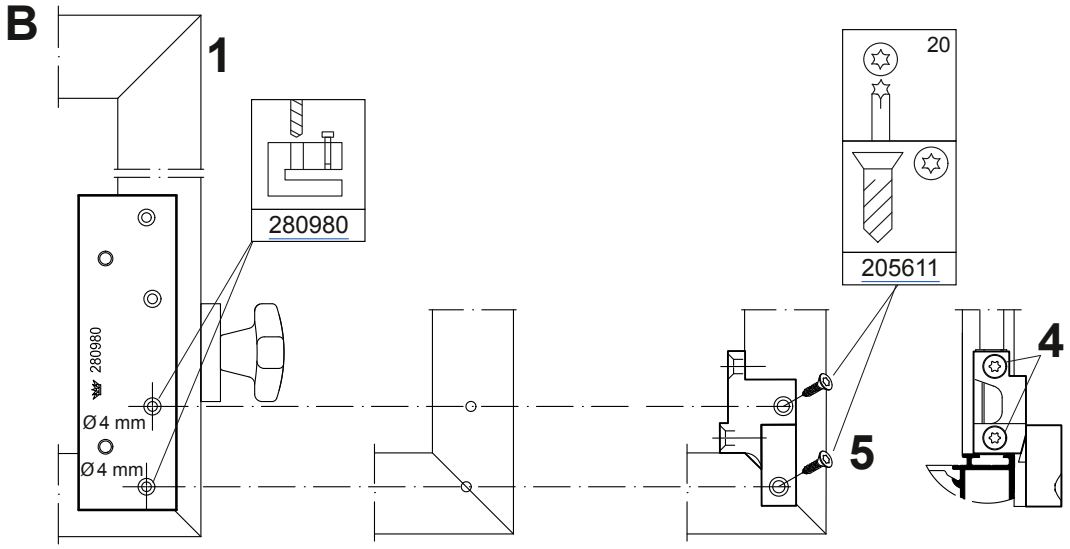

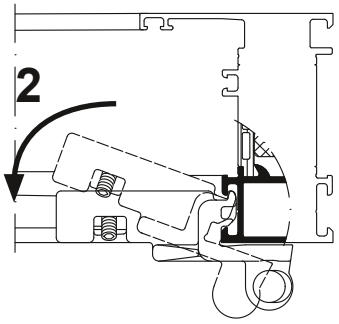

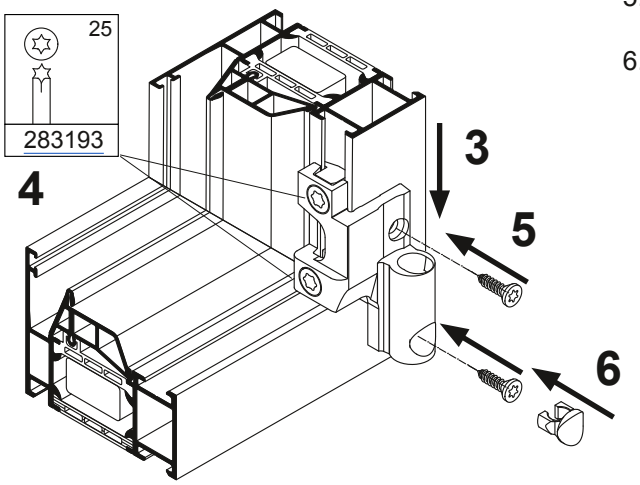

1. Bohrlehre im Blendrahmen befestigen und dargestelltes Loch mit Ø 4 mm bohren.
2. Ecklager in die Blendrahmennut einschwenken.
3. In die Endlage schieben.
4. Die beiden Senkkopfschrauben fest ziehen.
5. Die beiden Sonderbauschrauben setzen.
6. Abdeckkappe setzen.

Klik op een artikelnummer om het artikel op kozijnparts.nl te bekijken. Blauw onderstreept = klikbaar.

4. Einstellmöglichkeiten Drehkipp Ecklager Royal S und AWS Beschlag

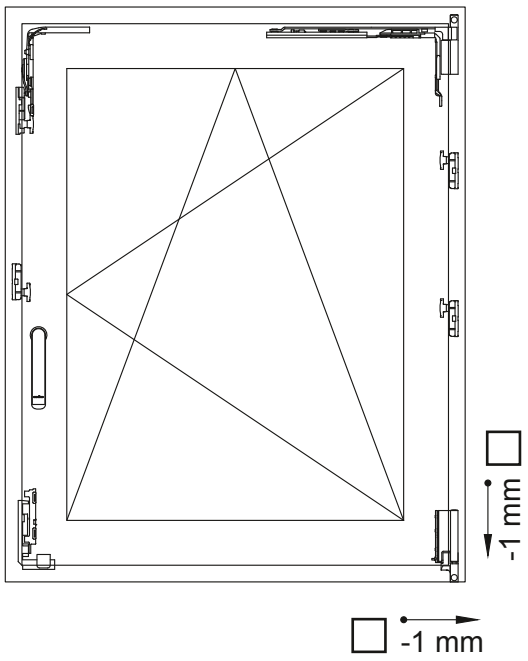

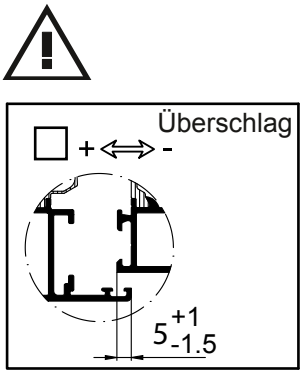

Bei Bedarf ist der Flügelüberschlag horizontal und vertikal zu kontrollieren und auf Maß einzustellen.

Höheneinstellung flügelrahmenseitiges Ecklager:

Wendebolzen herausziehen, um 180° drehen und wieder eindrücken.

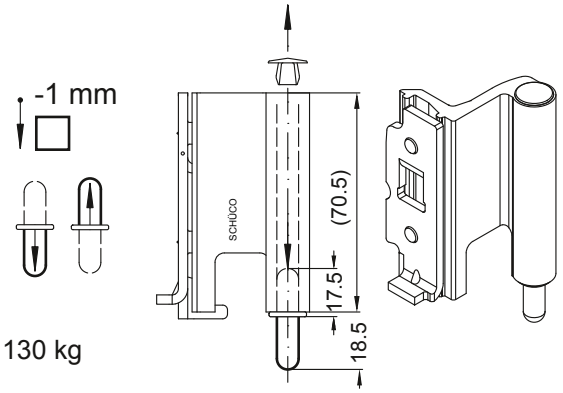

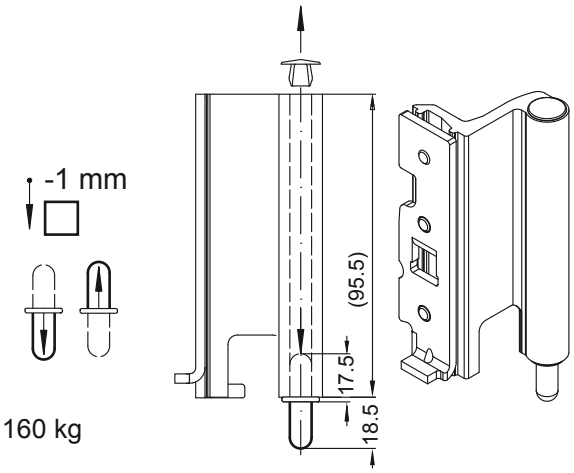

Seiteneinstellung blendrahmenseitiges Ecklager:

Kunststoff-Lager herausdrücken, um 180° drehen und wieder eindrücken.

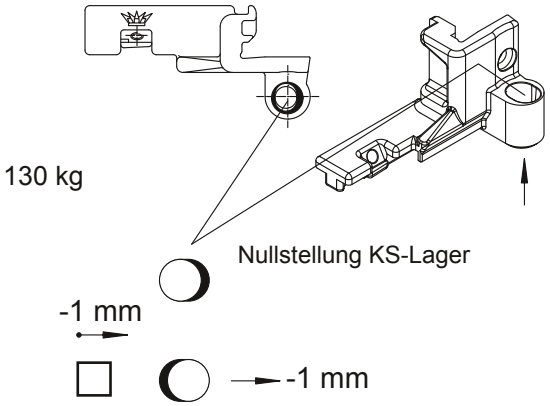

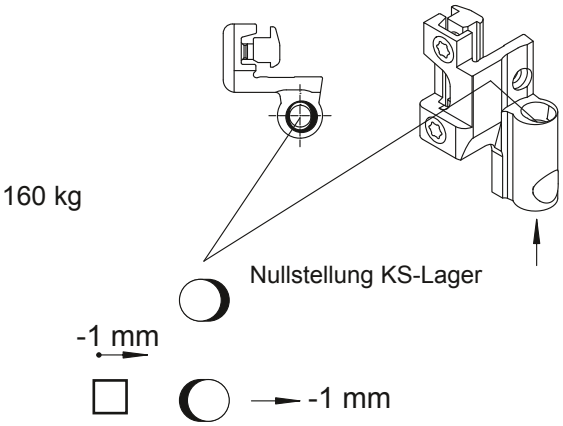

Nederlandse vertaling

Schüco Royal S / AWS - Nederlandse vertaling

Bron: Schüco Montageanleitung Ecklager DK Royal S und AWS Beschlag, doc. 98299 (12/2019), Duits. Vertaling Kozijn Parts.

Dit artikel: 275 563 (in de bladen hiervoor geel gemarkeerd)

Blz. 4 - 2. Ecklager Royal S und AWS Beschlag

Montage / Demontage DK Ecklager Royal S und AWS Beschlag	montage / demontage draai-kiep hoeklager (onderscharnier) Royal S- en AWS-beslag
Ecklager	hoeklager = onderscharnier (kozijndeel en vleugeldeel)
Benennung / Art.-Nr. / LS / RS	omschrijving / artikelnummer / DIN links / DIN rechts
35 kg - 130 kg inklusive Sonderbauschraube	voor vleugels van 35 tot 130 kg, inclusief speciale schroef
160 kg inklusive 2x Sonderbauschraube	voor vleugels tot 160 kg, inclusief 2 speciale schroeven
Sonderbauschraube 205 611	speciale schroef 205 611
C0 / RAL9005 / RAL9010 / RAL9016	kleuren: C0 (Schüco-kleurcode) / RAL 9005 / RAL 9010 / RAL 9016

Blz. 5 - 2.1 Übersicht Royal S und AWS Beschlag

Übersicht	overzicht hoeklager per vleugelgewicht
35 kg / 90 kg / 130 kg / 160 kg - 1x / 2x	vleugelgewicht 35 / 90 / 130 / 160 kg - 1 of 2 speciale schroeven

Blz. 9 - 3.3 Montage Ecklager blendrahmenseitig bis 90 kg

Montage Ecklager blendrahmenseitig bis 90 kg	montage hoeklager aan de kozijnzijde, tot 90 kg
1. Ecklager in die Blendrahmennut einschwenken.	1. Hoeklager in de kozijngroef draaien.
2. In die Endlage schieben.	2. In de eindpositie schuiven.
3. Ecklager mit Gewindestift sichern.	3. Hoeklager met de stelschroef (draadstift) vastzetten.
Ab 90 kg mit Sonderbauschraube sichern.	Vanaf 90 kg met de speciale schroef borgen.

Blz. 10 - 3.4 Montage ab 90 kg bis 130 kg

1. Bohrlehre im Blendrahmen befestigen und dargestelltes Loch mit Ø 4 mm bohren.	1. Boormal op het kozijn bevestigen en het getekende gat met Ø 4 mm boren.
2. - 4.	2. hoeklager in de kozijngroef draaien - 3. in de eindpositie schuiven - 4. met de stelschroef vastzetten
5. Sonderbauschraube setzen.	5. Speciale schroef plaatsen.

Blz. 11 - 3.5 Montage ab 130 kg bis 160 kg

Ab 130 kg immer Gusseckverbinder einsetzen.	Vanaf 130 kg altijd gegoten hoekverbinders gebruiken.
1. - 3.	1. boormal bevestigen en gat Ø 4 mm boren - 2. hoeklager in de kozijngroef draaien - 3. in de eindpositie schuiven
4. Die beiden Senkkopfschrauben fest ziehen.	4. De twee verzonken schroeven vastdraaien.
5. Die beiden Sonderbauschrauben setzen.	5. De twee speciale schroeven plaatsen.
6. Abdeckkappe setzen.	6. Afdekkap plaatsen.

Blz. 14 - 4. Einstellmöglichkeiten Drehkipp Ecklager

Vertaling door Kozijn Parts van de originele fabrikantpagina's hiervoor. Bij verschil geldt de originele tekst van de fabrikant.

Klik op een artikelnummer om het artikel op kozijnparts.nl te bekijken. Blauw onderstreept = klikbaar.

Nederlandse vertaling (vervolg)

Schüco Royal S / AWS - Nederlandse vertaling

Bron: Schüco Montageanleitung Ecklager DK Royal S und AWS Beschlag, doc. 98299 (12/2019), Duits. Vertaling Kozijn Parts.

Dit artikel: 275 563 (in de bladen hiervoor geel gemarkeerd)

Seiteneinstellung blendrahmenseitiges Ecklager	zijdelingse instelling hoeklager kozijnzijde: kunststof lager eruit drukken, 180° draaien en weer indrukken
Nullstellung KS-Lager	nulstand kunststof lager
Höheneinstellung flügelrahmenseitiges Ecklager	hoogte-instelling hoeklager vleugelzijde: keerpen eruit trekken, 180° draaien en weer indrukken
Bei Bedarf ist der Flügelüberschlag ... einzustellen.	Indien nodig de overslag van de vleugel horizontaal en verticaal controleren en op maat instellen.
Überschlag	overslag