Productfoto met maten

Siegenia hoekoverbrenger VSO LM 4200 (ALU 4200/5200), sluitzijde boven

Dit artikel: Siegenia 254493

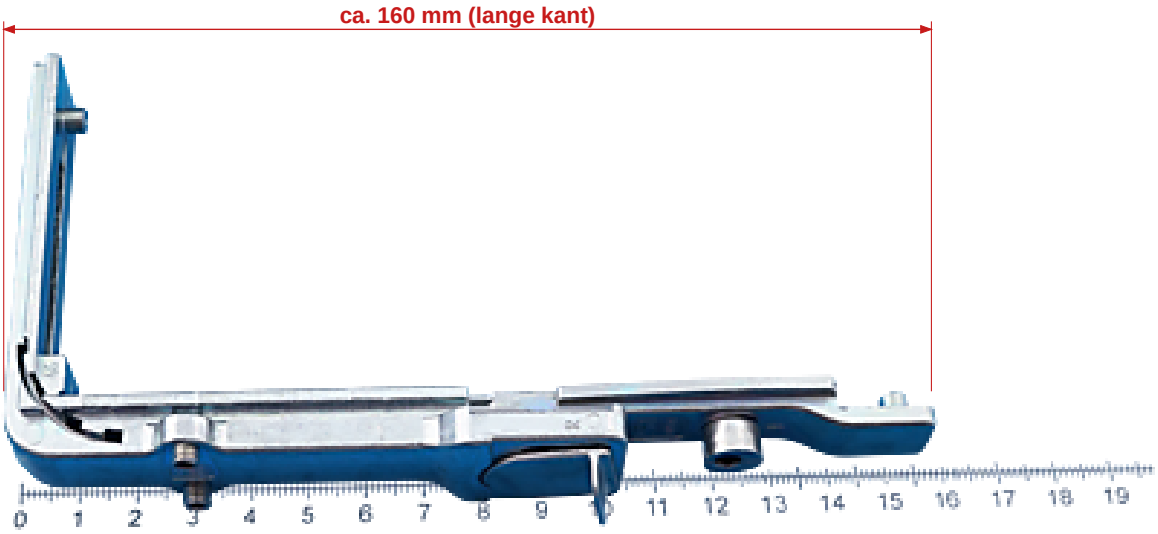

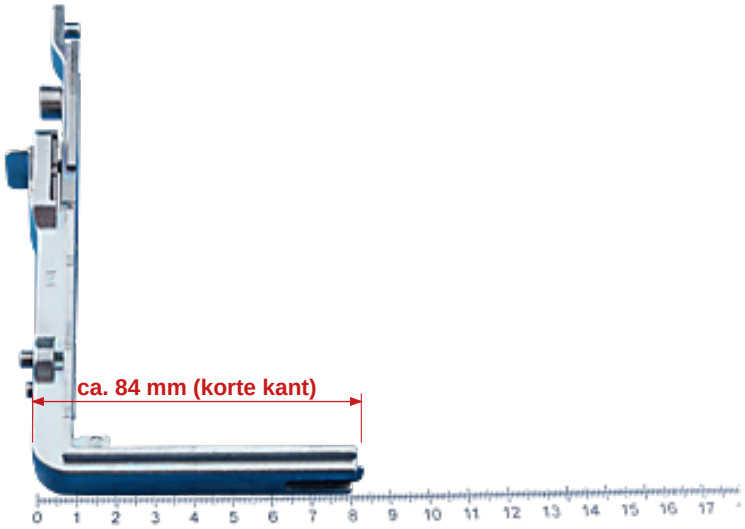

Maten en gegevens

Lange kant	ca. 160 mm (met sluitnok en anti-foutbediening)
Korte kant	ca. 84 mm
Systeem (Siegenia)	ALU 4200/5200; 21 mm tussenruimte tussen vleugel- en kozijnprofiel (Siegenia: beslagkamer 21); scharnierzijde ALU 4200/5200 150 kg BD5
Plaats (Siegenia)	VSO: sluitzijde (greepzijde) boven
Vleugelgewicht (Siegenia)	max. 150 kg

Siegenia geeft voor dit onderdeel geen maattekening. De maten zijn afgelezen van de maatlat (in cm) op de productfoto's van Siegenia; een afwijking van 1 tot 2 mm is mogelijk. De gegevens komen uit de Siegenia-onlineshop.

Leg je oude hoekoverbrenger ernaast en vergelijk de lengte van beide kanten. Twijfel je, stuur ons dan een foto van het oude onderdeel.