5. Middensluitingen

Vleugelhoogte Fh = 1201-1800 mm

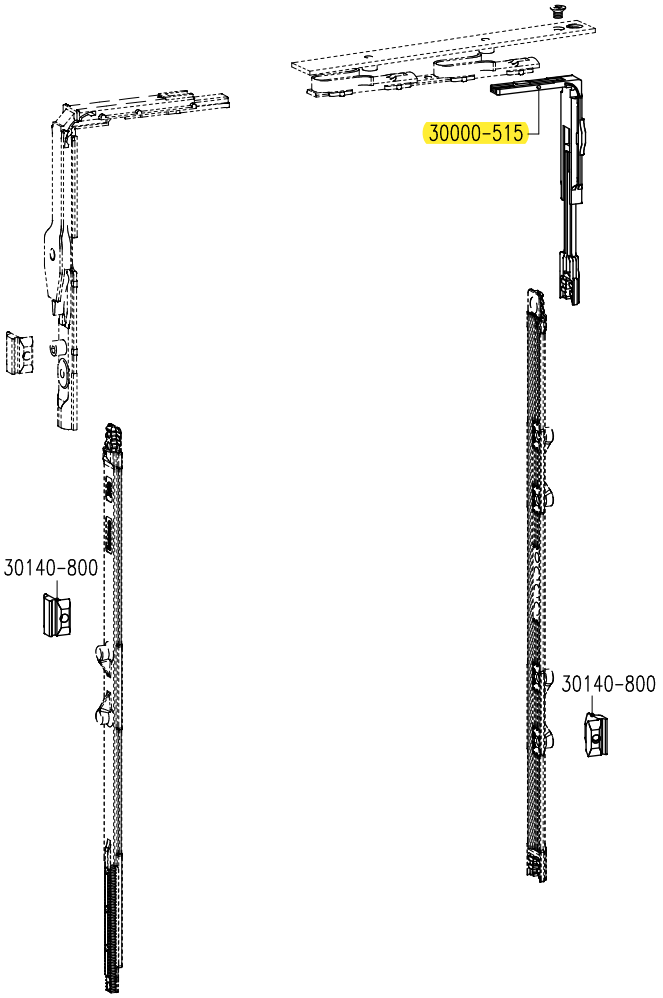

35110-1 of 35130-1 of 35110-3 of 35130-3
+

Middensluiting nr. 30140-30		
1	30000-515	hoekoverbrenging
2	30140-800	sluitstuk

- Bij ramen met een vleugelhoogte van 1201-1800 mm wordt een bijkomende middensluiting nr. 30140-30 geplaatst.

Vleugelhoogte Fh = 1801-2400 mm

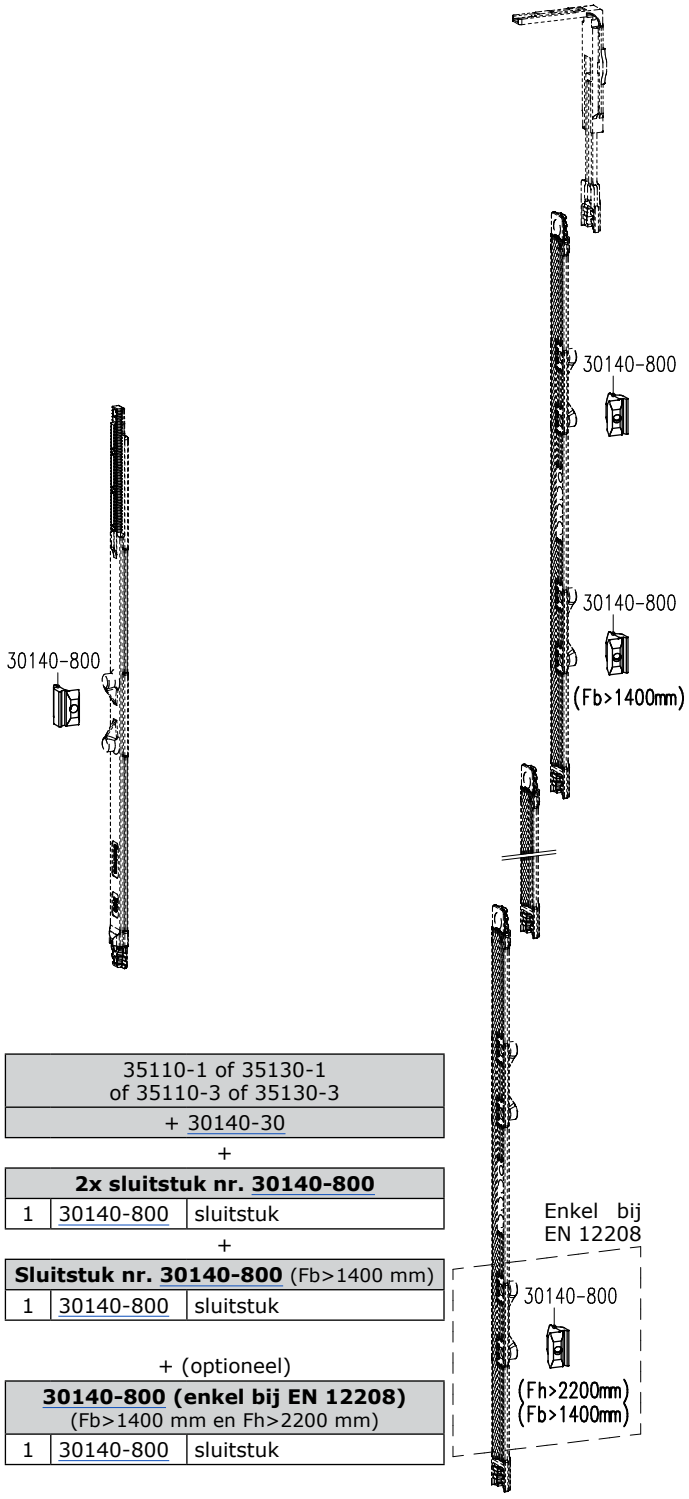

35110-1 of 35130-1 of 35110-3 of 35130-3
+ 30140-30

+

2x sluitstuk nr. 30140-800		
1	30140-800	sluitstuk

+

Sluitstuk nr. 30140-800 (Fb>1400 mm)		
1	30140-800	sluitstuk

+ (optioneel)

30140-800 (enkel bij EN 12208) (Fb>1400 mm en Fh>2200 mm)		
1	30140-800	sluitstuk

- Bij ramen met een vleugelhoogte van 1801-2400 mm worden twee bijkomende sluitstukken nr. 30140-800 geplaatst.
- Bij ramen met een vleugelhoogte van 1801-2400 mm en een vleugelbreedte van 1401-1700 mm wordt nog een sluitstuk nr. 30140-800 bijgeplaatst.
- Indien ramen met een vleugelhoogte van 2201-2400 mm en een vleugelbreedte van 1401-1700 mm moeten voldoen aan de hoogste klasse van wind- en waterdichtheid volgens de Europese norm EN 12208 (1200 Pa), dan moet nog een sluitstuk nr. 30140-800 bijgeplaatst worden.

Klik op een artikelnummer om het artikel op kozijnparts.nl te bekijken.

Vleugelbreedte Fb = 1201-1700 mm (standaard ramen)

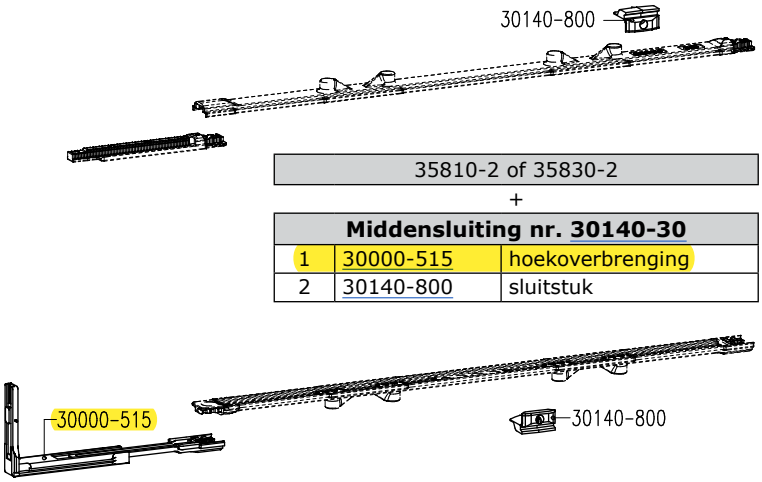

35810-2 of 35830-2		
+		
Middensluiting nr. 30140-30		
1	30000-515	hoekoverbrenging
2	30140-800	sluitstuk

- Bij ramen met een vleugelbreedte van 1201-1700 mm wordt een bijkomende middensluiting nr. 30140-30 geplaatst.
- Opgelet: de maximale vleugelbreedte met Chrono Invision Go scharnieren is 1300 mm.

Vleugelbreedte Fb = 1201-1400 mm (balkonramen)

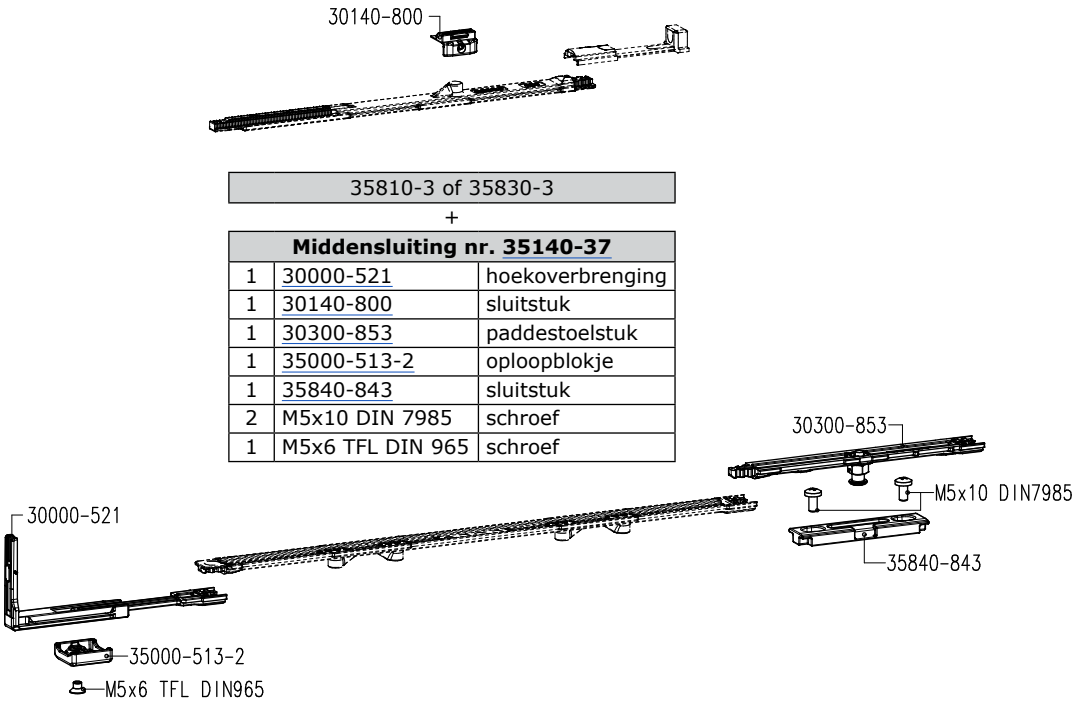

35810-3 of 35830-3		
+		
Middensluiting nr. 35140-37		
1	30000-521	hoekoverbrenging
1	30140-800	sluitstuk
1	30300-853	paddestoelstuk
1	35000-513-2	oploopblokje
1	35840-843	sluitstuk
2	M5x10 DIN 7985	schroef
1	M5x6 TFL DIN 965	schroef

- Bij ramen met een vleugelbreedte van 1201-1400 mm moet een middensluiting nr. 35140-37 geplaatst worden.
- Profielbewerkingen voor sluitstuk: zie pag. A11.10.21.
- De sluitnokken zijn ook zijdelings regelbaar.

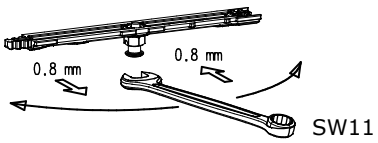

Klik op een artikelnummer om het artikel op kozijnparts.nl te bekijken.