Beslagoverzicht

1-vlg. rechthoekig draai-kiep
scharnierzijde ALU 5200 130 kg BD3,5

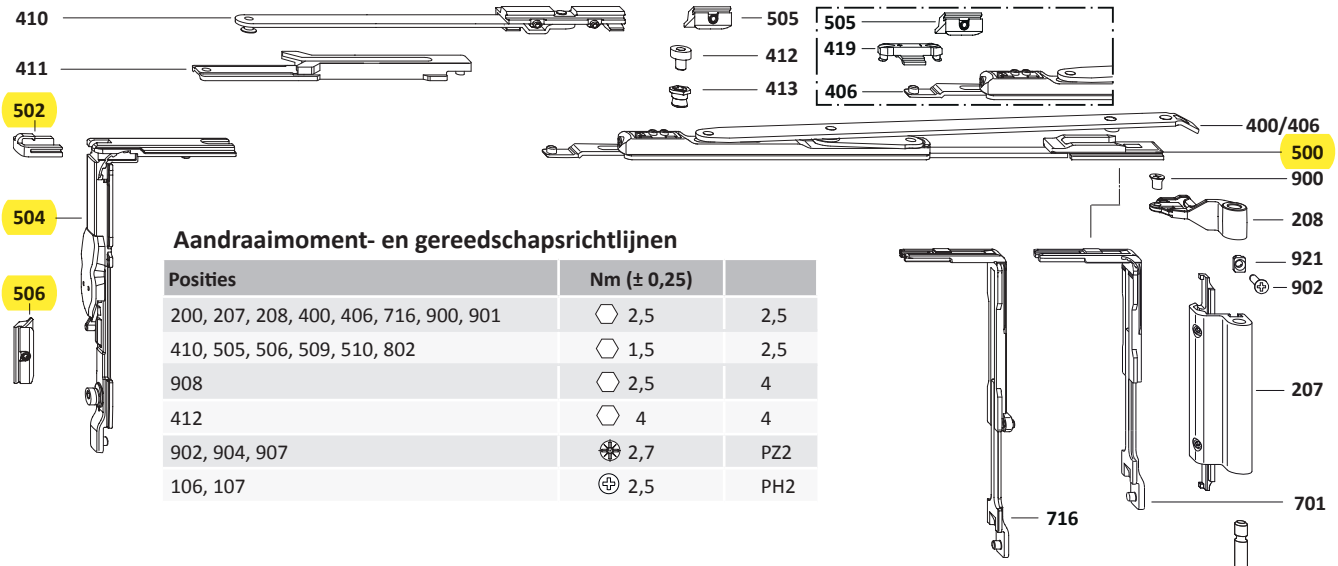

Aandraaimoment- en gereedschapsrichtlijnen

Posities	Nm (± 0,25)	
200, 207, 208, 400, 406, 716, 900, 901	⬡ 2,5	2,5
410, 505, 506, 509, 510, 802	⬡ 1,5	2,5
908	⬡ 2,5	4
412	⬡ 4	4
902, 904, 907	✱ 2,7	PZ2
106, 107	⊕ 2,5	PH2

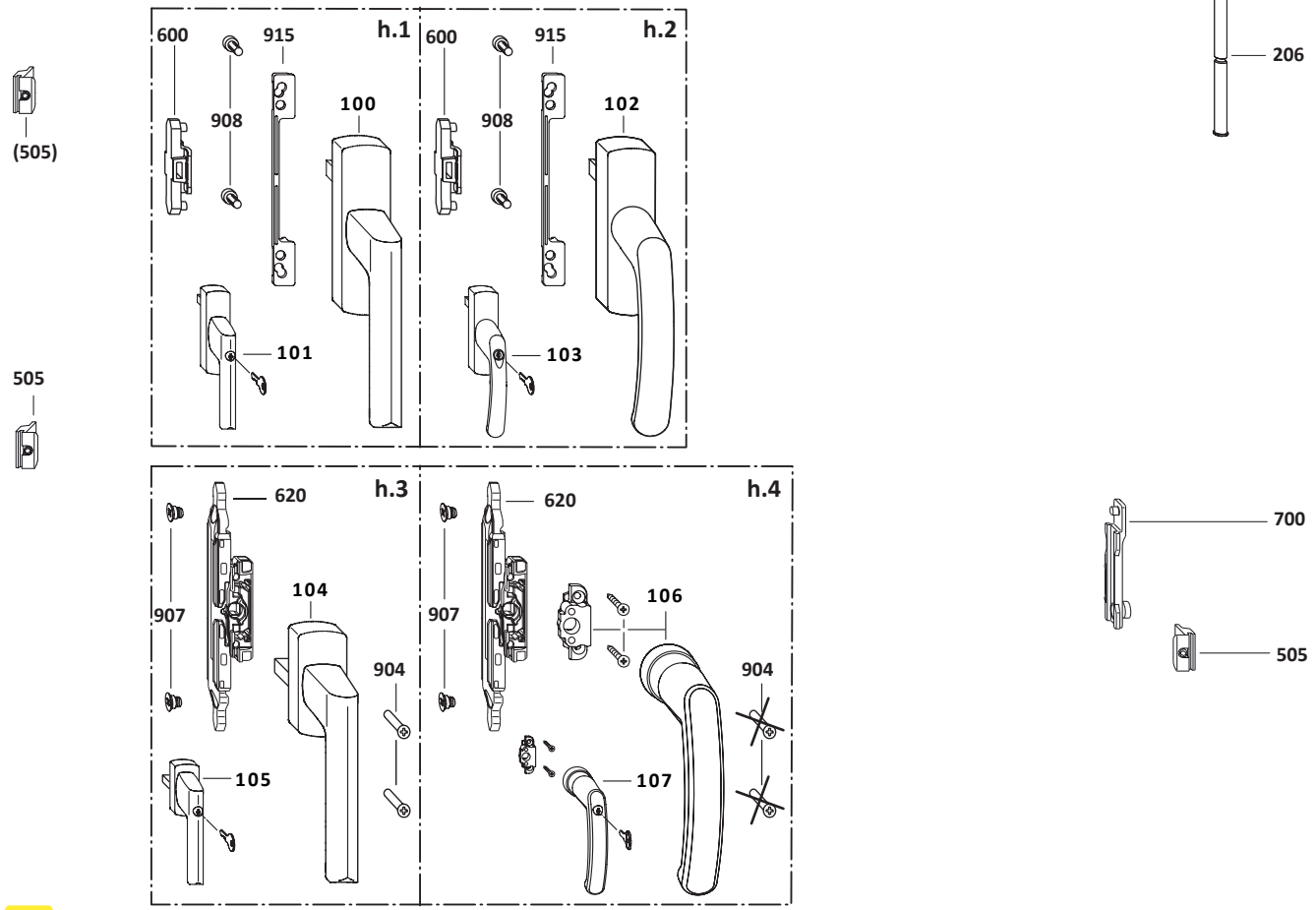

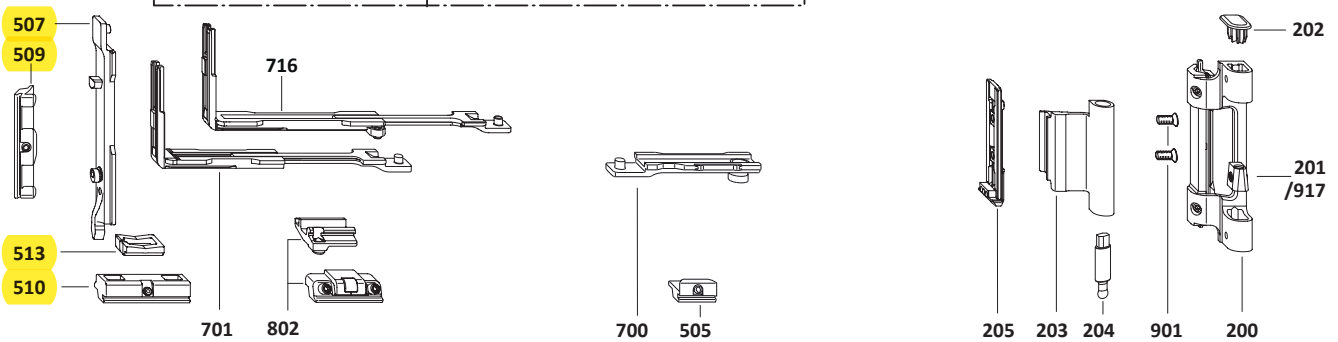

	Pos.	Stuks	Korte artikelomschrijving		Artikelnummer	VE	Artikelnummer	VE
h.1	100	1	**Greep ALU Si-line**	(alleen gebruiken in combinatie met koppelingsset)	Zie greepoverzicht in het downloadportaal			
	101		**Afsluitbare greep Si-line ALU**					
h.2	102		**Greep ALU Globe**					
	103		**Afsluitbare greep ALU Globe**					
h.3	104		**Greep TITAN**	(alleen gebruiken in combinatie met slotset)	□ 7 mm x 25 mm, nok Ø 10 mm alleen gebruiken in combinatie met slotset			
	105		**Afsluitbare greep TITAN**					
h.4	106		**Greep ALU Globe RR**		Zie greep ALU Globe RR in het downloadportaal			
	107		**Afsluitbare greep ALU Globe RR**					
		1	**Scharnierzijde ALU 5200 BD3,5** *(alleen bij BD ≥ 3,5 mm < 5 mm)*	**zilver**	MMBS0220-52501_	1	MMBS0220-52502_	10
				RAL 9010	MMBS0220-50301_	1	MMBS0220-50302_	10
				RAL 9016	MMBS0220-50401_	1	MMBS0220-50402_	10
				RAL 9005	MMBS0220-52301_	1	MMBS0220-52302_	10
				EV 1	MMBS0220-52401_	1	MMBS0220-52402_	10
				onbehandeld	–	–	MMBS0220-50012_	5
	200	1	Hoeklager					
	201	1	Stelstuk					
	202	1	Afdekkap					
	203	1	Hoekscharnier					
	204	1	Hoeklagerstift					
	205	1	Klemstuk E					
	206	1	Hoekpen					
	207	1	Bovenscharnier					
	208	1	Hoekscharnierlager					
	900	1	Verzonken schroef M5 x 7,5					
	901	2	Verzonken schroef M5 x 8,5					
		0...1	**Toebehorenset ALU voor 130 kg**	> 100 kg	–	1	247037	20
	902	1	Verzonken schroef M5 x 13					
	921	1	Stukhouder					
	400	**0...1**	**Schaar ALU 5200 maat 1**	VB > 365 ≤ 600 ≤ 100 kg	MSKK0290-00001_	1	MSKK0290-00003_	20
	406	**0...1**	**Schaar ALU 5200 maat 2**	VB > 600 ≤ 1600	MSKK0300-00001_	1	MSKK0300-00003_	20
		0...1	**Bijzetschaar ALU**	VB > 1250 VB > 1020 > 100 kg	857076	1	247006	10
	410	1	Bijzetschaar					
	411	1	Sluitplaat					
	412	1	Sluitnok					
	413	1	Excentrische klinknagel					
		1	**Sluitzijde ALU DK AFB-EUL KPS**		MMVS0310-10001_	1	MMVS0310-10003_	20
	500	1	Sluiter DK					
	502	1	Klemstuk EUL					
	504	1	Hoekoverbrenger VSO-AFB					
	506	1	Sluitdeel EUL					
	507	1	Kiepvergrendeling nok 10					
	509	1	Sluitdeel E nok 10					
	510	1	Kiepsluitdeel					
	513	1	Oploopblokje					
h.1 h.2		**0...1**	**Koppelingsset ALU**	(alleen gebruiken in combinatie met h.1/h.2)	MMKL0060-10001_	1	MMKL0060-10003_	20
	600	1	Laskoppeling					
	908	2	Cilinderschroef M5 x 12					
h.3 h.4		**0...1**	**ALU slotset**	(alleen gebruiken in combinatie met h.3/h.4) (zie SIEGENIA downloadportaal	MMGI0090-10001_	1	MMGI0090-10003_	20
	620	1	ESG M6					
	904	2	Verzonken schroef M5 x 35					
	907	2	Koppelschroef M6					

Klik op een artikelnummer om het artikel op kozijnparts.nl te bekijken. Blauw onderstreept = klikbaar.