Beslagoverzicht

1-vlg. rechthoekig draai-kiep
scharnierzijde ALU 5200 130 kg BD3,5

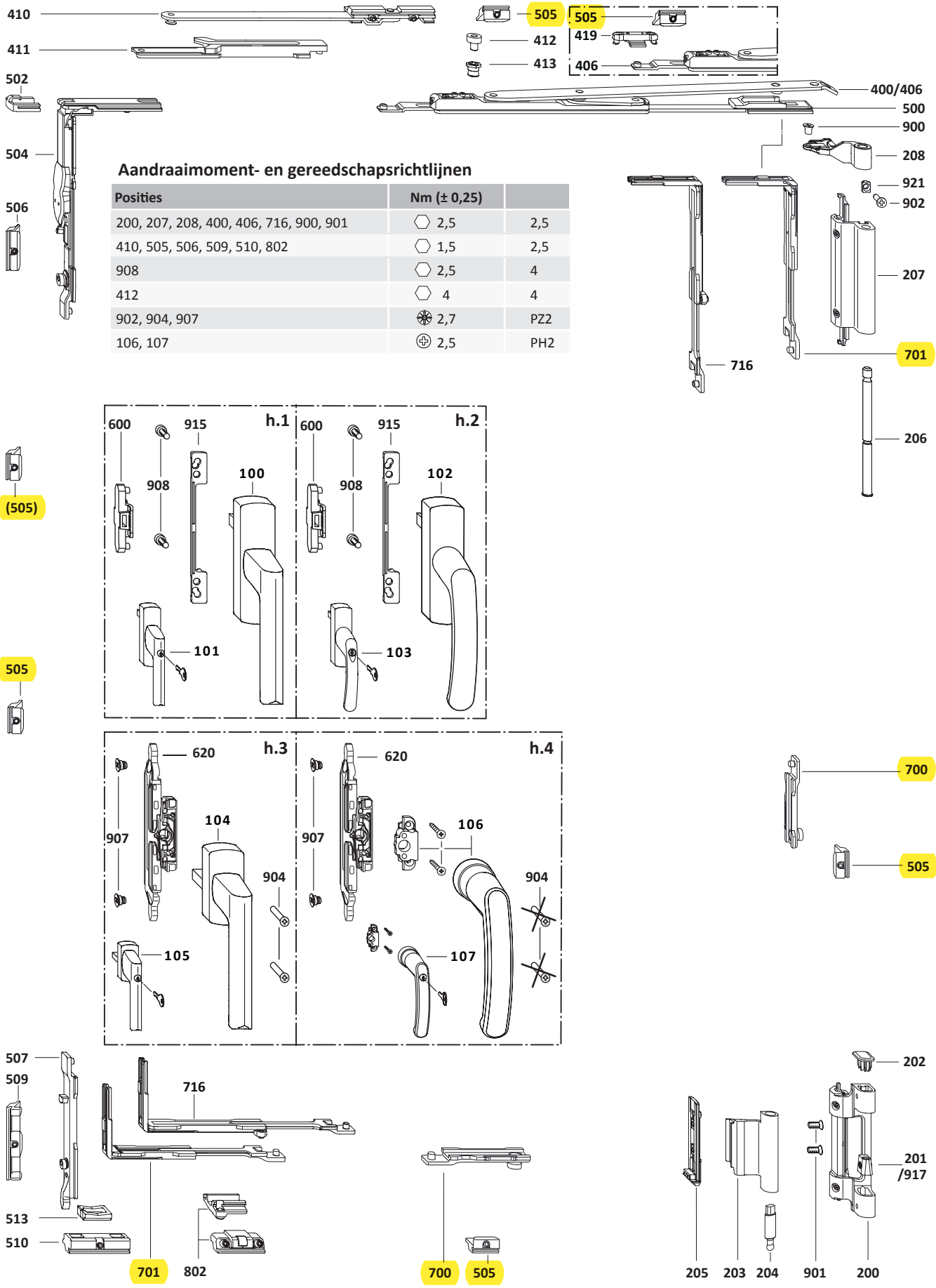

Aandraaimoment- en gereedschapsrichtlijnen

Posities	Nm (± 0,25)	
200, 207, 208, 400, 406, 716, 900, 901	⬡ 2,5	2,5
410, 505, 506, 509, 510, 802	⬡ 1,5	2,5
908	⬡ 2,5	4
412	⬡ 4	4
902, 904, 907	✱ 2,7	PZ2
106, 107	⊕ 2,5	PH2

Beslaglijst en inbouwrichtlijnen

1-vlg. rechthoekig draai-kiep
scharnierzijde ALU 5200 130 kg BD3,5

	Pos.	Stuks	Korte artikelomschrijving		Artikelnummer	VE	Artikelnummer	VE
systeem-afhankelijk		0...2	**MV ALU-DK/TBT**	VH/VB > 1250	857045	1	246979	20
	505	2	Sluitdeel					
	700	1	Schuiver					
	701	1	Hoekoverbrenger VSU/BSO					
systeemafhankelijk verdiepte groef		0...2	**MV ALU-DK/TBT A0172**	VH/VB > 1250 (zie pagina 5)	MMMV0050-10001_	1	MMMV0050-10003_	20
	505	2	Sluitdeel					
	700	1	Schuiver					
	716	1	Hoekoverbrenger VSU/BSO A0172					
Toebehoren	419	0...1	**Schaarsluiter MV**	VB > 600 alleen met schaar ALU 5100 maat 2 (pos. 405) en sluitdeel (pos. 505) gebruiken (zie pagina 5)	MXSK0010-10001_	1	MXSK0010-10003_	20
	802	0...1	**Vleugelheffer ALU**	zie SIEGENIA downloadportaal	MMFH0010-0001_	1	MMFH0010-10003	20
	915	0...1	**ALU greepondersteuning**	alleen gebruiken bij h.1/h.2	–	–	(zie tabel)	200
	917	0...1	**Stelstuk AV**	voor aandruk + 0,5 mm	MXBS0100-00001_		MXBS0100-00002_	10
	-	0...1	**Boormal ALU 5200 extra verschroeving**	voor verzonken schroef M5 x 13 (pos. 902) en stukhouder (pos. 921) > 100 kg (zie pagina 8)	MARB0050-00001_	1	–	–

Montagevolgorde in acht nemen!

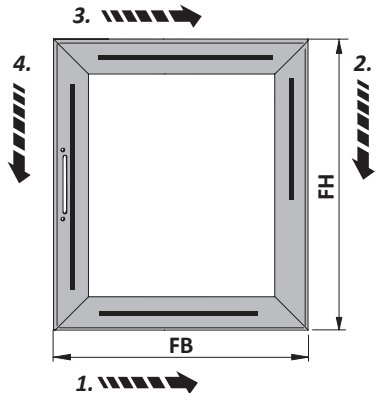

Volgorde van de montage in de vleugel:

-zonder middensluiting: (3.- 4.)

-met middensluiting: (1.-2.- 3.- 4.)

Uitvoeringsvarianten van de greepondersteuning (pos. 915) (h.1/h.2)

USH (mm)	Z (mm)	X ≤ 7 mm	X < 7 ≤ 8,5 mm
7 - 10	≤ 2	MFHA0010-10020_	MFHA0010-10020_
	> 2 ≤ 3		MFHA0020-10020_
	> 3		-

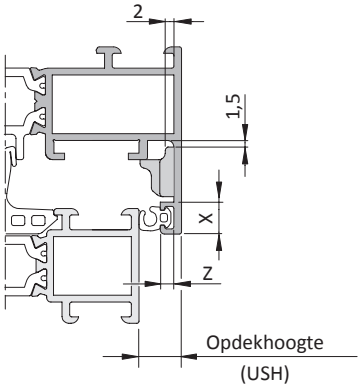

Inbouwrichtlijn schaarsluiter MV (pos. 419) met schaar ALU 5200 maat 2 (pos. 406) en schuifstang S3

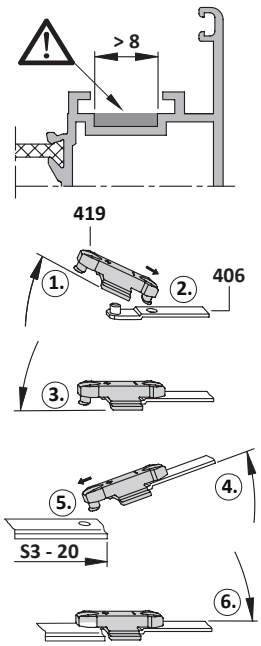

Opmerking: bij verdiepte vleugelgroef (A0172) vanaf VB > 600 mm schaarsluiter MV (419) met schaar ALU 5200 maat 2 (406) gebruiken (volgorde 1 t/m 6 in acht nemen).

Opmerking: Indien nodig, koppelt u ook bij neutrale uitvoering de schaarsluiter MV (419) als aanvullend sluitpunt (zoals in de afbeelding hiernaast) met de schaar ALU 5200 maat 2 (406).

Daarnaast is er een sluitdeel (505) in het kozijn noodzakelijk (zonder afb.).

Opmerking: Bij het koppelen van de schuifstang S3 met schaarsluiter MV (419) en schaar ALU 5200 maat 2 (406) schuifstang S3 20 mm inkorten.

Klik op een artikelnummer om het artikel op kozijnparts.nl te bekijken. Blauw onderstreept = klikbaar.